LED SEÑALIZACIÓN

Sol

IBLPESOL16

CARACTERÍSTICAS

Aplicación: Pensada para la señalización de vías de circulación peatonal, parques, jardines y plazas.

Descripción: Baliza empotrable de cuerpo de fundición de aluminio y protección exterior de acero inoxidable. Difusor de cristal glaseado templado. Incorpora racor prensaestopas de acero inoxidable y 1m de cable (2 x 1,5mm^2).
Formado por 24 Leds de color azul con una potencia total de 1W, alimentada a 24 V AC.
Se suministra con caja de empotrar.
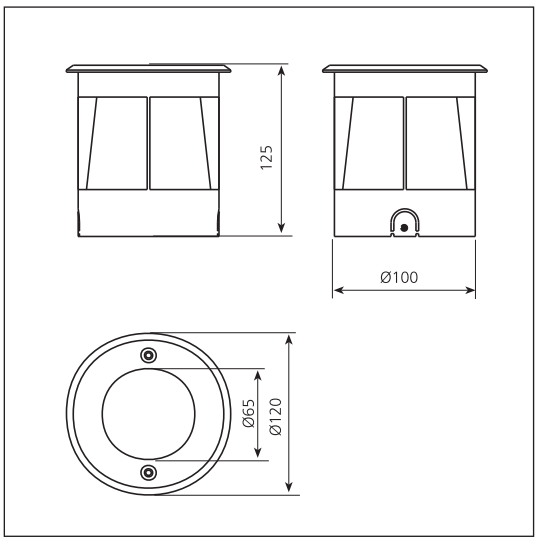
Grado de estanqueidad: IP67