FUNDICIÓ DÚCTIL BENITO
Tel. 93 852 10 00

PROYECTOR INCA 01

AUTOR: Dpto. Alumbrado Público

FABRICANTE: © Fundició Dúctil Benito

COTAS: mm

ESCALA: -

ILIN01

REFERENCIA

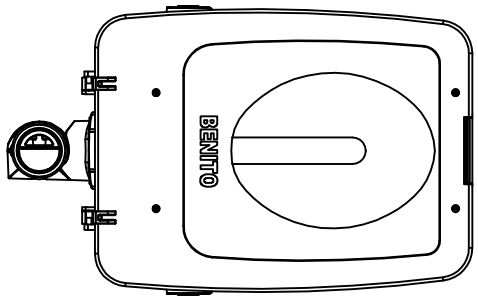

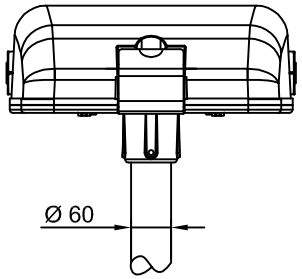

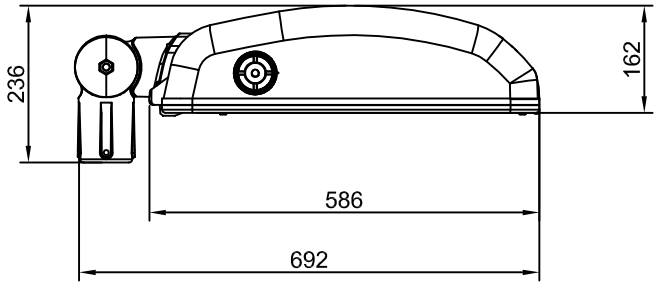

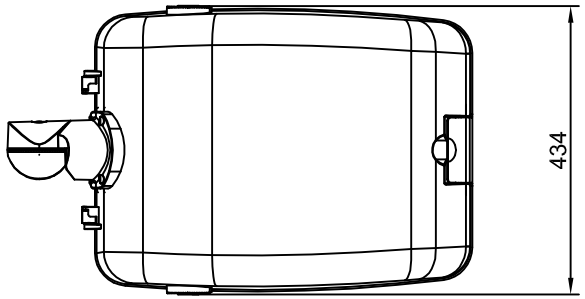

APLICACIÓN:	Columnas de 4 a 10 m de altura.
CUERPO:	Inyección de aluminio. Acabado en NEGRO MICROTEXTURADO.
DIFUSOR:	Vidrio templado plano.
FIJACIÓN:	Instalación TOP o LATERAL a tubo de diámetro 60 mm.
GRADO PROTECCIÓN:	IP66 (bloque óptico) IP66 (luminaria) IK10.
CLASE ELÉCTRICA:	Clase I. Posibilidad de Clase II.
FUENTE DE LUZ:	Lámparas Vsap o Hm de 35 W a 250 W.
ALIMENTACIÓN:	230 V AC / 50 Hz
EQUIPOS ELÉCTRICOS:	La luminaria dispone de espacio suficiente para albergar los equipos eléctricos
FHS inst:	< 1%

MODELO COMUNITARIO REGISTRADO

v2 - 24/11/10

F.D.B. Comprometida en su línea de mejora continua de sus productos, se reserva el derecho de modificar las medidas, materiales y/o acabados sin previo aviso.

FUNDICIÓ DÚCTIL BENITO
Tel. 93 852 10 00

PROYECTOR INCA 02

AUTOR: Dpto. Alumbrado Público

FABRICANTE: © Fundició Dúctil Benito

COTAS: mm

ESCALA: -

ILIN02

REFERENCIA

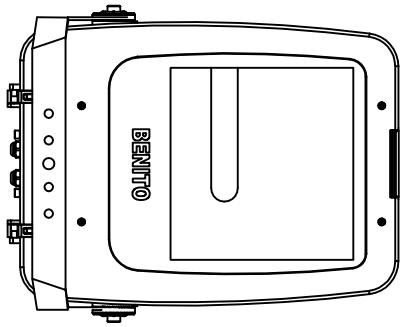

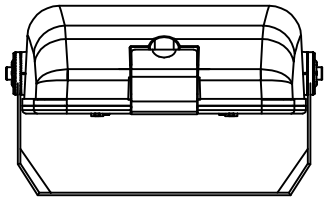

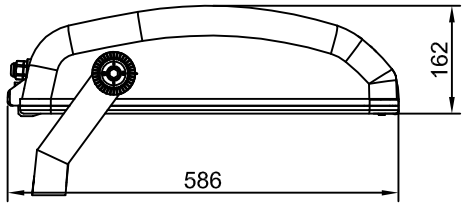

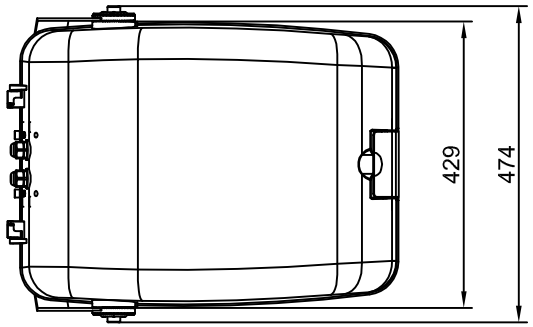

APLICACIÓN:	Columnas de 6 a 14 m de altura.
CUERPO:	Inyección de aluminio . Acabado en NEGRO MICROTEXTURADO.
DIFUSOR:	Vidrio templado plano.
FIJACIÓN:	Instalación mediante LIRA a pared, cruceta, techo,...
GRADO PROTECCIÓN:	IP66 (bloque óptico) IP66 (luminaria) IK10.
CLASE ELÉCTRICA:	Clase I. Posibilidad de Clase II.
FUENTE DE LUZ:	Lámparas Vsap o Hm de 35 W a 250 W.
ALIMENTACIÓN:	230 V AC / 50 Hz
EQUIPOS ELÉCTRICOS:	La luminaria dispone de espacio suficiente para albergar los equipos eléctricos
FHS inst:	< 1%

MODELO COMUNITARIO REGISTRADO

v2 - 24/11/10

F.D.B. Comprometida en su línea de mejora continua de sus productos, se reserva el derecho de modificar las medidas, materiales y/o acabados sin previo aviso.

FUNDICIÓ DÚCTIL BENITO
Tel. 93 852 10 00

PROYECTOR INCA 03

AUTOR: Dpto. Alumbrado Público

FABRICANTE: ©Fundició Dúctil Benito

COTAS: mm

ESCALA: -

ILIN03

REFERENCIA

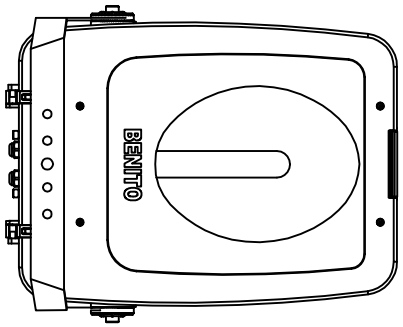

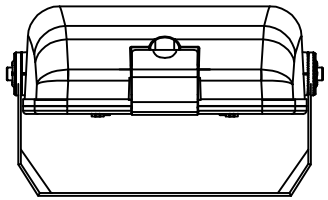

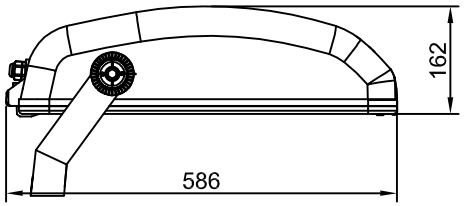

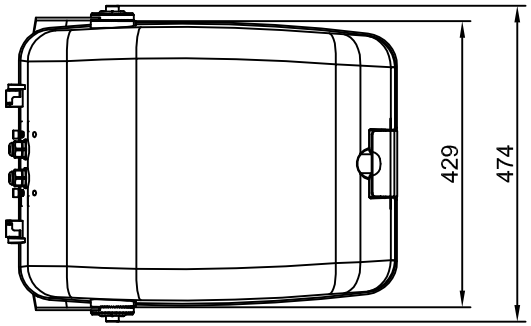

APLICACIÓN: De 4 a 10 m de altura.

CUERPO: Inyección de aluminio . Acabado en NEGRO MICROTEXTURADO.

DIFUSOR: Vidrio templado plano.

FIJACIÓN: Instalación mediante LIRA a pared, cruceta, techo,...

GRADO PROTECCIÓN: IP66 (bloque óptico)
IP66 (luminaria)
IK10.

CLASE ELÉCTRICA: Clase I. Posibilidad de Clase II.

FUENTE DE LUZ: Lámparas Vsap o Hm de 35 W a 250 W.

ALIMENTACIÓN: 230 V AC / 50 Hz

EQUIPOS ELÉCTRICOS: La luminaria dispone de espacio suficiente para albergar los equipos eléctricos

FHS inst: < 1%

MODELO COMUNITARIO REGISTRADO

v2 - 24/11/10

F.D.B. Comprometida en su línea de mejora continua de sus productos, se reserva el derecho de modificar las medidas, materiales y/o acabados sin previo aviso.