BENITO.com FUNDICIÓ DÚCTIL BENITO Tel. 93 852 10 00	Naranjo General	AUTOR: PRODUCTOR: © Fundició Dúctil Benito	COTAS: mm ESCALA: 1/25	ICNA36PP REFERENCIA

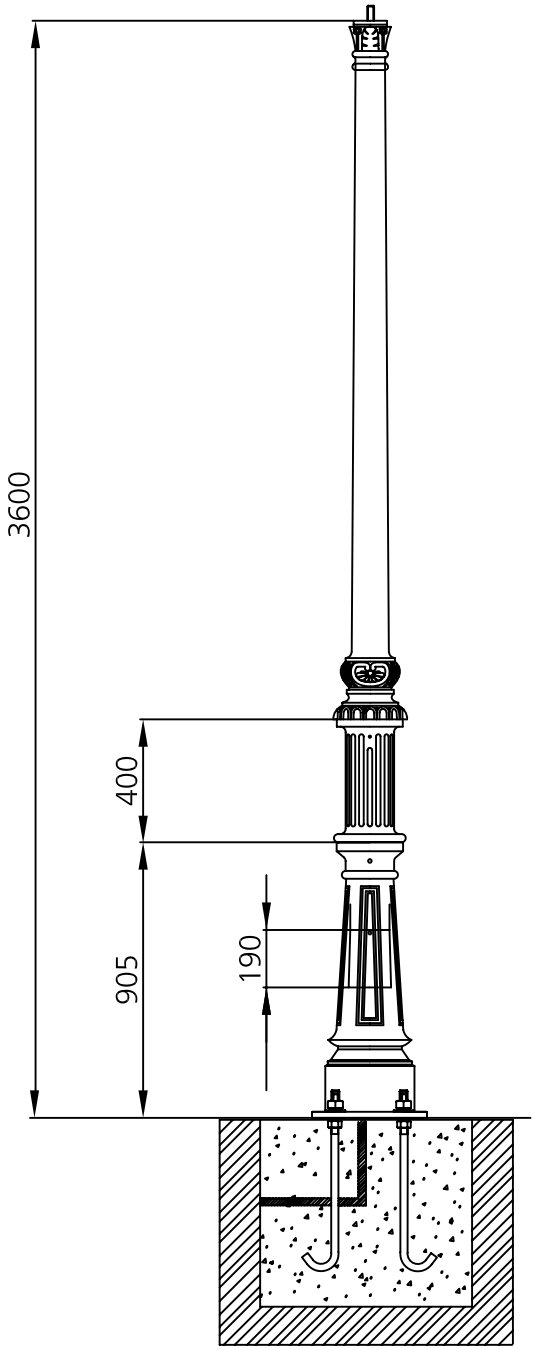

APLICACIÓN: Columna recomendada para zonas residenciales, zonas peatonales, centros históricos y recintos de comunidades.

DESCRIPCIÓN: Columna de estilo cáslico fabricada en tres piezas con una altura total de 3600 mm. Base de 905 mm de altura, adaptador de 400 mm y fuste de 2295 mm de altura.

MATERIAL: Fabricada en fundición, con imprimación antioxidante y acabados en color negro.

FIJACIÓN: Pernos de anclaje M18 x 500 mm (IA01)

PERNOS DE ANCLAJE IA01

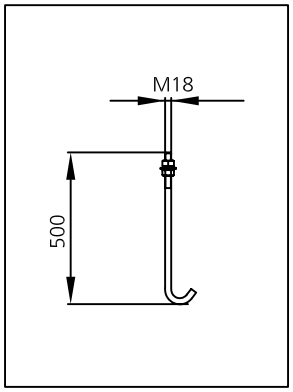

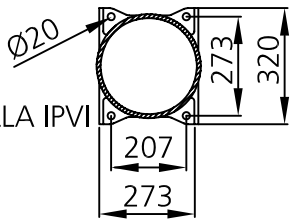

PLANTILLA IPVI

F.D.B. Comprometida en su línea de mejora continua de sus productos, se reserva el derecho de modificar las medidas, materiales y/o acabados sin previo aviso.