FUNDICIÓ DÚCTIL BENITO
Tel. 93 852 10 00

Sol

AUTOR:	Josep Mª Julià, Bernardo de Sola	COTAS:mm	A45
PRODUCTOR:	? Fundició Dúctil Benito	ESCALA:1/15	REFERENCIA

General

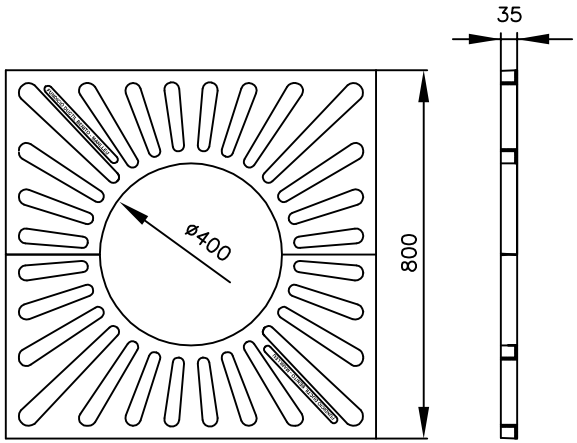

MATERIAL: Fundición dúctil.

PRESENTACIÓN: 1/2 Alcorque en dos piezas reversibles, con una cara hormigonable.

ACABADOS: Pintado en color negro.

OPCIONAL: Marco estructural con anclajes entre piezas para una instalación correcta.

F.D.B. Comprometida en su línea de mejora continua de sus productos, se reserva el derecho de modificar las medidas, materiales y/o acabados sin previo aviso.

FUNDICIÓ DÚCTIL BENITO
Tel. 93 852 10 00

Sol

AUTOR:	Josep Mª Julià, Bernardo de Sola	COTAS:mm	A46
PRODUCTOR:	? Fundició Dúctil Benito	ESCALA:1/15	REFERENCIA

General

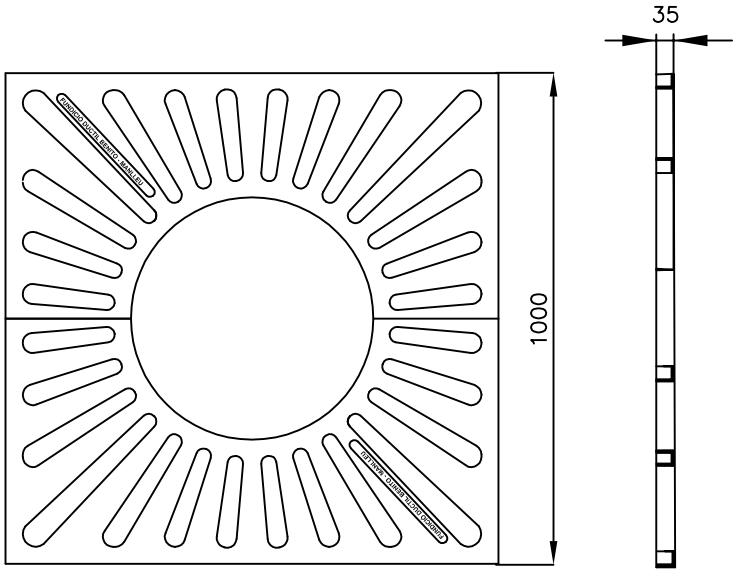

MATERIAL: Fundición dúctil.

PRESENTACIÓN: 1/2 Alcorque en dos piezas reversibles, con una cara hormigonable.

ACABADOS: Pintado en color negro.

OPCIONAL: Marco estructural con anclajes entre piezas para una instalación correcta.

F.D.B. Comprometida en su línea de mejora continua de sus productos, se reserva el derecho de modificar las medidas, materiales y/o acabados sin previo aviso.

FUNDICIÓ DÚCTIL BENITO
Tel. 93 852 10 00

Marco Sol

AUTOR:	Josep Mª Julià, Bernardo de Sola	COTAS:mm
PRODUCTOR:	? Fundició Dúctil Benito	ESCALA:1/15

General

REFERENCIA

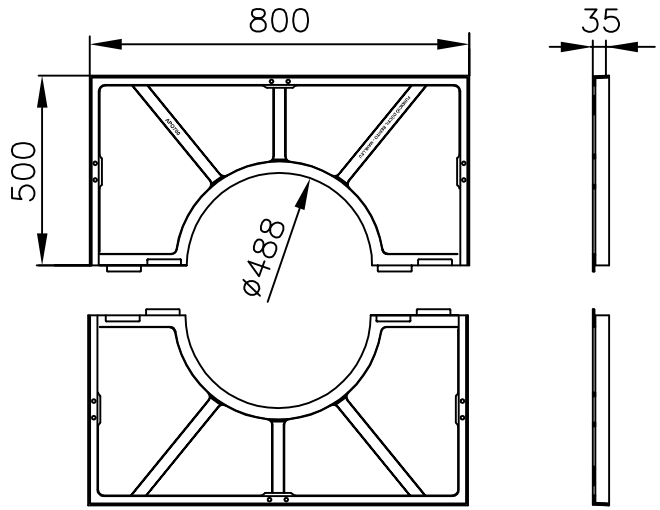

F.D.B. Comprometida en su línea de mejora continua de sus productos, se reserva el derecho de modificar las medidas, materiales y/o acabados sin previo aviso.