OD-3503 Luminarias de empotramiento polivalente
Aluminio termoesmaltado en color blanco módulos 300x300/600x600/1.200x300 mm

- **Cuerpo de luminaria:**
  - Fabricado en chapa de acero termoesmaltada en color blanco.
  - La conexión eléctrica se realiza a clema de tres polos, sin necesidad de herramientas.
  - Montaje empotrado en los distintos tipos de techos, apoyando en los perfiles o en otros casos con los anclajes de montaje rápido que permiten una regulación precisa de la luminaria. **Incluidos en suministro**.
  - Bajo pedido pueden ser suministradas con balasto electrónico regulable DALI, DSI o 1/10V.
  - Bajo pedido todas las versiones pueden ser suministradas con kit de alumbrado de emergencia.
- **Componente óptico:**
  - Óptica formada por lamas longitudinales y transversales parabólicas termoesmaltadas en blanco.
  - Componente de 4 celdillas (OD-3593) en los módulos de 300x300 y de 8 celdillas (OD-3563) en el módulo de 600x600.
  - Fuente de luz: fluorescente compacta TC-L de 18, 36, 40 y 55 W (2G11) y fluorescencia lineal TL de 36 W (G13).

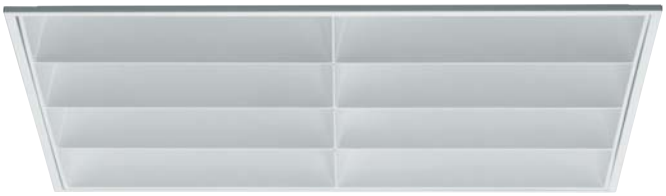

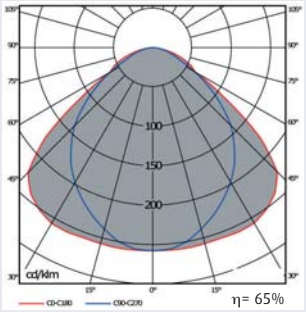

2 TC-L 40W

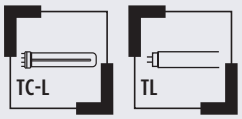

Dimensiones

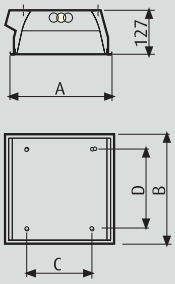

Instalación

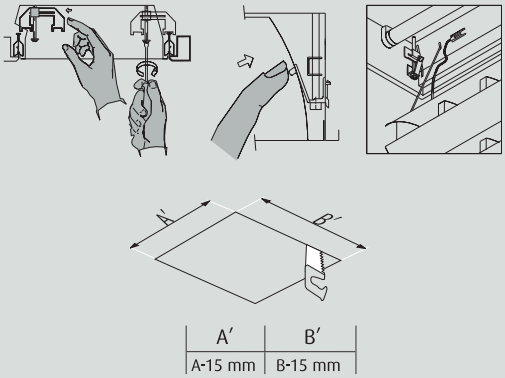

Sistemas de integración

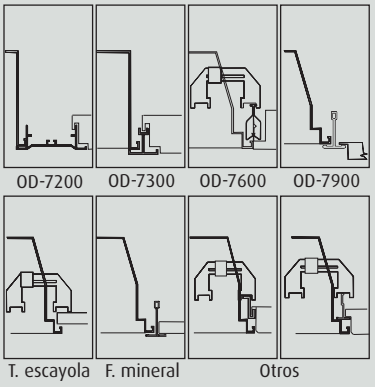

LUMINARIAS

Modelo		W	A	B	C	D	Peso	Referencia	
OD-3503 Luminaria de empotramiento polivalente y óptica blanca									
Módulo 300x300 mm								**Bajas pérdidas**	**Electrónico**
OD-3593	2 TC-L	18	297	297	208	227	2,8	**3593201808000**	**3593201801003**
Módulo 600x600 mm									
OD-3563	2 TC-L	36	597	597	488	527	4,7	**3563203606000**	
OD-3563	2 TC-L	40	597	597	488	527	4,7		**3563204001003**
OD-3563	2 TC-L	55	597	597	488	527	4,7		**3563205501003**
Módulo 1.200x300 mm									
OD-3533	1 TL	36	297	1.197	208	1.127	5,5	**3533103605001**	**3533103601001**
OD-3533	2 TL	36	297	1.197	208	1.127	6,3	**3533203606001**	**3533203601001**