OD-3501 Luminarias de empotramiento polivalente. Aluminio especular módulos 300x300/600x600/1.200x300 mm

- **Cuerpo de luminaria:**
  - Fabricado en chapa de acero termoesmaltada en color blanco.
  - La conexión eléctrica se realiza a clema de tres polos, sin necesidad de herramientas.
  - Montaje empotrado en los distintos tipos de techos, apoyando en los perfiles o en otros casos con los anclajes de montaje rápido que permiten una regulación precisa de la luminaria. **Incluidos en suministro**.
  - Bajo pedido toda la serie puede ser equipada con ranuras de ventilación para retorno a plenum en función de las necesidades del proyecto.
  - Bajo pedido todas las luminarias de la serie pueden ser integradas en un solo conjunto panel-pantalla para una total integración estética de la luminaria con el techo.
  - Bajo pedido pueden ser suministradas con balasto electrónico regulable DALI, DSI o 1/10V.
  - Bajo pedido todas las versiones pueden ser suministradas con kit de alumbrado de emergencia.
- **Componente óptico:**
  - Óptica formada por lamas longitudinales y transversales parabólicas en aluminio especular de altas prestaciones, libre de irisaciones y con una pureza del 99,98%.
  - Componente de 9 (OD-3591) y 4 (OD-3511) celdillas en los módulos de 300x300 y de 8 (OD-3561) y 16 (OD-3571) celdillas en el módulo de 600x600.
  - Elevado rendimiento y limitación del deslumbramiento L<1.000 cd/m² a 65º respecto a la vertical para un UGR <19.
  - Fuente de luz: fluorescente compacta TC-L de 18, 36, 40 y 55 W (2G11) y fluorescencia lineal TL de 36 W (G13).

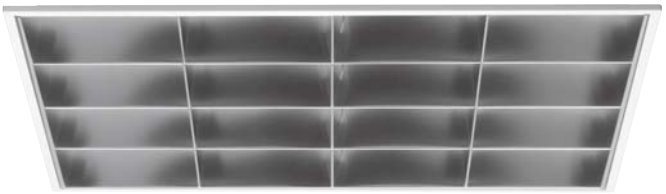

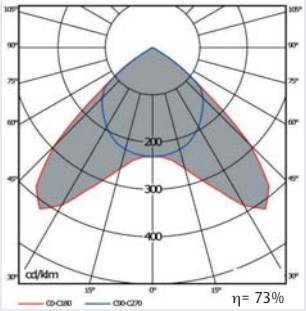

2 TL 36W

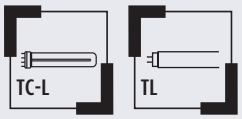

Dimensiones

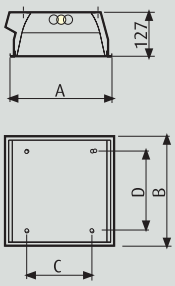

Instalación

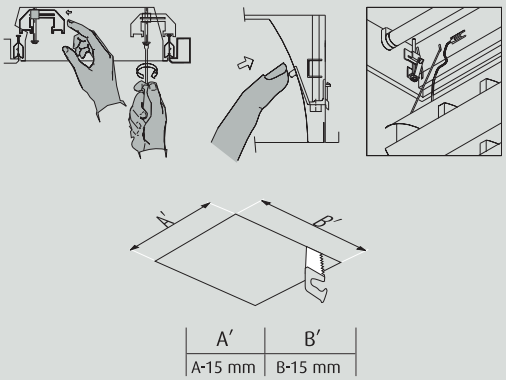

Sistemas de integración

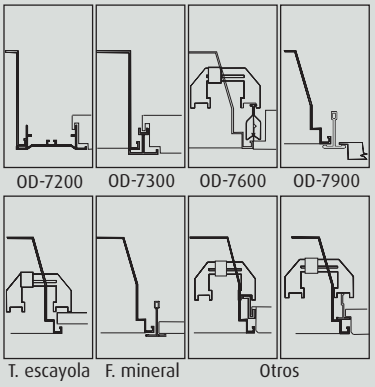

LUMINARIAS

Modelo		W	A	B	C	D	Peso	Referencia	
OD-3501 Luminaria de empotramiento polivalente y óptica aluminio especular									
Módulo 300x300 mm								**Bajas pérdidas**	**Electrónico**
OD-3511	2 TC-L	18	297	297	208	227	2,7	**3511201808000**	**3511201801003**
OD-3591	2 TC-L	18	297	297	208	227	2,7	**3591201808000**	**3591201801003**
Módulo 600x600 mm									
OD-3561	2 TC-L	36	597	597	488	527	4,7	**3561203606000**	
OD-3561	2 TC-L	40	597	597	488	527	4,7		**3561204001003**
OD-3561	2 TC-L	55	597	597	488	527	4,8		**3561205501003**
OD-3571	2 TC-L	36	597	597	488	527	4,8	**3571203606000**	
OD-3571	2 TC-L	40	597	597	488	527	4,8		**3571205501003**
OD-3571	2 TC-L	55	597	597	488	527	4,8		**3571205501003**
Módulo 1.200x300 mm									
OD-3531	1 TL	36	297	1.197	208	227	5,5	**3531103605001**	**3531103601001**
OD-3531	2 TL	36	297	1.197	208	1.127	6,3	**3531203606001**	**3531203601001**