OD-2981/7 Luminaria de empotramiento individual con difusor opal

- **Cuerpo de luminaria:**
  - Fabricada en aluminio de extrusión termoesmaltado en color blanco.
  - Bajo pedido se puede suministrar en cualquier color de la carta RAL.
  - La conexión eléctrica se realiza a clema de tres polos sin necesidad de herramientas.
  - Los tramos luminosos se suministran con tapas finales.
  - Longitud simple para puestos de trabajo mono-puesto para una o dos lámparas o longitud doble para puestos de trabajo multi-puesto con disposición solapada de las lámparas ofreciendo una mayor uniformidad en el tramo luminoso.
  - Montaje: individual empotrado en techo o paredes huecas.
  - Bajo pedido están disponibles versiones específicas **plus** con difusor técnico de alto rendimiento.
  - Bajo pedido pueden ser suministradas con balasto electrónico regulable.
  - Bajo pedido se puede suministrar con kit de emergencia.
- **Sistema óptico:**
  - Difusor de policarbonato opal de alta transmitancia.
  - Reflector interior termoesmaltado en color blanco.
  - Bajo pedido se puede suministrar con componente óptico asimétrico (bañador de pared).
  - Fuente de luz: lámparas fluorescentes lineales T5 de 49, 54 y 80 W (G5).

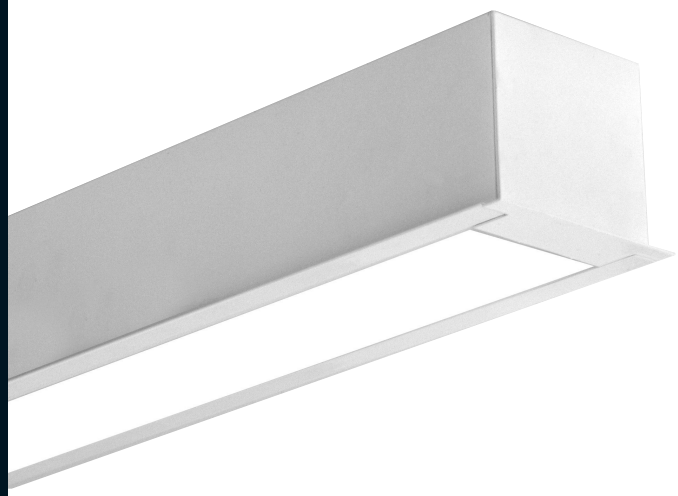

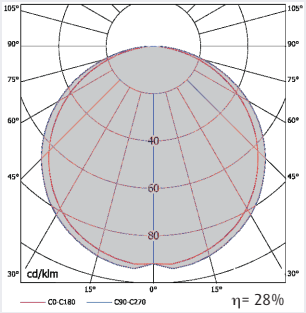

1 T5 54W

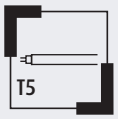

Dimensiones

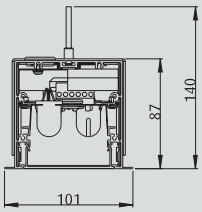

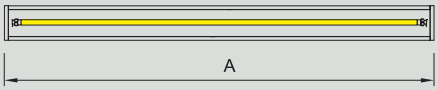

Longitud simple para una lámpara

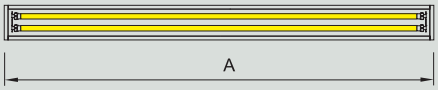

Longitud simple para dos lámparas

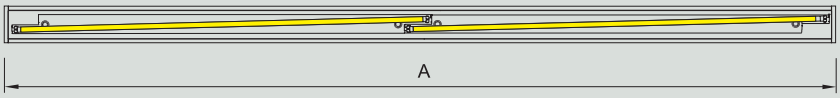

Longitud doble

Instalación

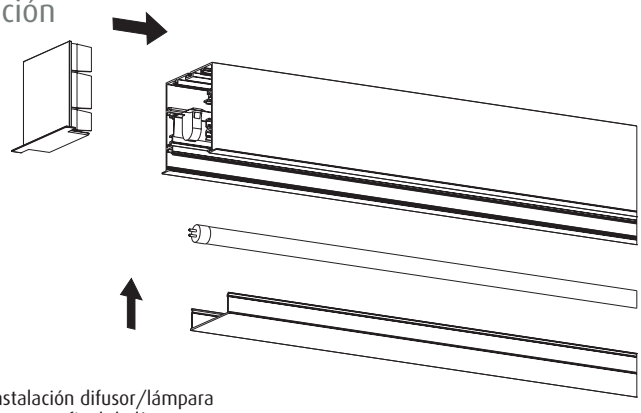

Instalación difusor/lámpara
tapa final de línea

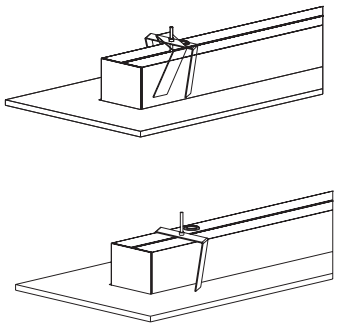

Sistema de empotramiento

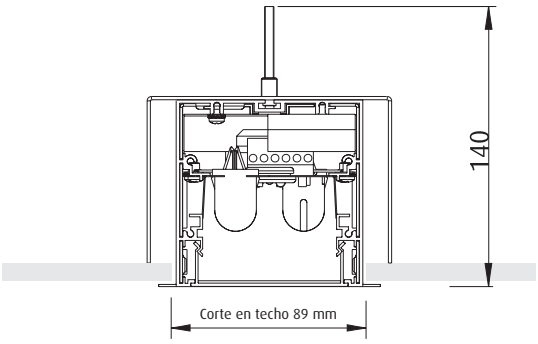

Corte en techo longitudinal			mm
OD-2981	1 y 2 T5	28/54 W	1.194
OD-2981	1 y 2 T5	49/80 W	1.494
OD-2987	1 + 1 T5	28/54 W	2.289
OD-2987	1 + 1 T5	49/80 W	2.889

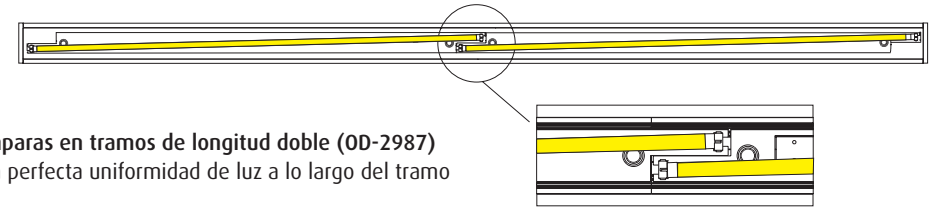

Sistema de solape de las lámparas en tramos de longitud doble (OD-2987)
El sistema de solape ofrece una perfecta uniformidad de luz a lo largo del tramo

LUMINARIA

Modelo		W	A	Peso	Referencia
OD-2981 Luminaria con difusor opal longitud simple. En color blanco					
OD-2981	1 T5	49	1.502	4,5	**2981104901003**
OD-2981	1 T5	54	1.202	3,6	**2981105401003**
OD-2981	1 T5	80	1.502	4,5	**2981108001003**
OD-2981	2 T5	49	1.502	4,5	**2981204901003**
OD-2981	2 T5	54	1.202	3,6	**2981205401003**
OD-2981	2 T5	80	1.502	4,5	**2981208001003**
OD-2987 Luminaria con difusor opal longitud doble. En color blanco					
OD-2987	1+1 T5	49	2.897	8,7	**2987114901003**
OD-2987	1+1 T5	54	2.297	6,9	**2987115401003**
OD-2987	1+1 T5	80	2.897	8,7	**2987118001003**