OD-2952 Estructura luminosa con componente de luz directa e indirecta para línea continua

- **Cuerpo de luminaria:**
  - Fabricada en aluminio de extrusión en color RAL-9006. Bajo pedido se puede suministrar en cualquier color de la carta RAL.
  - La conexión eléctrica se realiza a clema de tres polos, sin necesidad de herramientas.
  - Montaje suspendido mediante caña de 500 mm de longitud. **El sistema de suspensión por caña se debe pedir por separado**. Bajo pedido se puede suministrar con cable acerado (OD-2049).
  - Bajo pedido se puede suministrar con kit de emergencia.
  - Versiones para instalación individual en capítulo "Luminarias individuales con componente de luz directa e indirecta".
- **Sistema óptico:**
  - Reflector interior termoesmaltado en color blanco para un mayor aprovechamiento de la luz.
  - Difusor de policarbonato opal de alta transmitancia.
  - Fuente de luz: fluorescencia lineal T5 en 49 W (G5).

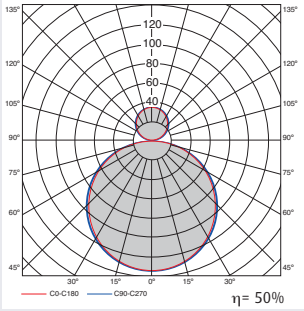

1 T5 49W + 1 T5 49W

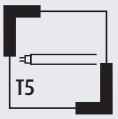

Dimensiones

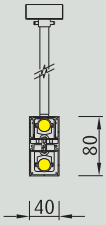

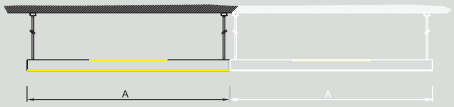

Montaje en línea continua

Instalación

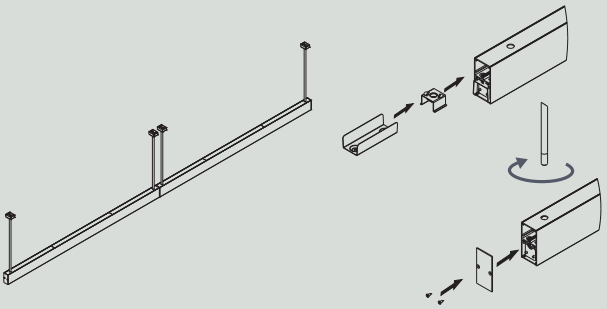

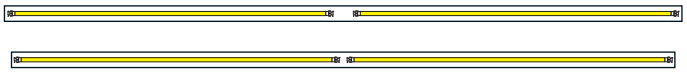

Optimización de distancias entre lámparas, gracias a la utlización de balastos de última generación, con lo que se consigue reducir las zonas oscuras entre lámparas.

LUMINARIAS

Modelo	W	W	A	Peso	Referencia
OD-2952 Estructura luminosa con componente de luz directa e indirecta. En color RAL-9006					
OD-2952	1+1 T5 49 (D)	1 T5 49 (I)	2.960	6,2	**2952124901011**

ACCESORIOS

Modelo		Referencia
OD-2950 Accesorios en color RAL-9006		
OD-2953	Tapa final de línea	**2953000000001**
OD-2956	Sistema de suspensión por caña 500 mm	**2956000000001**
OD-2049	Sist. suspensión por cable acerado regulable en altura	**2049000000000**