CORREDERA OSCILOPARALELA PSK PORTAL

HERRAJE PARA PUERTAS CORREDERAS OSCILOPARALELAS

Los elemenots paralelos, correderos y abatibles de gran superfície ofrecen luminosidad, ventilación y una enorme libertad de movimiento.Pero para que lo pesado se pueda manejar no sólo con ligereza, sino también con seguridad, se necesitan componentes fiables y con excelentes prestaciones. Tanto para hojas pequeñas o pesadas como para grandes elementos correderos de madera, PVC o aluminio; Siegenia-Aubi ofrece la solución perfecta para cada ámbito de aplicación gracias a su enorme variedad de herrajes, cumpliendo con todos los requisitos de seguridad y proporcionando confort en el manejo y el proceso, además de un excelente diseño.

PSK PORTAL LM: Especial para elementos PSK de aluminio con hojas de hasta 150 KG.
PSK PORTAL canal 16: Diseñado especialmente para hojas pequeñas y medianas de hasta 160 KG.
PSK PORTAL Z 200 : Optimizado especialmente para elementos correderos de hasta 200 Kg. de peso de madera ó PVC

HERRAJE CORREDERA OSCILOPARALELA - PSK LM

PSK PORTAL LM

- Para ventanas y puertas de aluminio con cámara de aire de 21 mm.
- El compás abatible compacto y prefabricado permite una precisa conducción de la hoja con un desplazamiento ligero tanto en posición paralela como abatible.
- El tope con resorte establece el límite de apertura de la hoja corredera.
- Gracias a sus reducidas dimensiones, es apropiado también para sistemas de perfiles con hojas finas.
- Disponible en color blanco, marrón y plata.

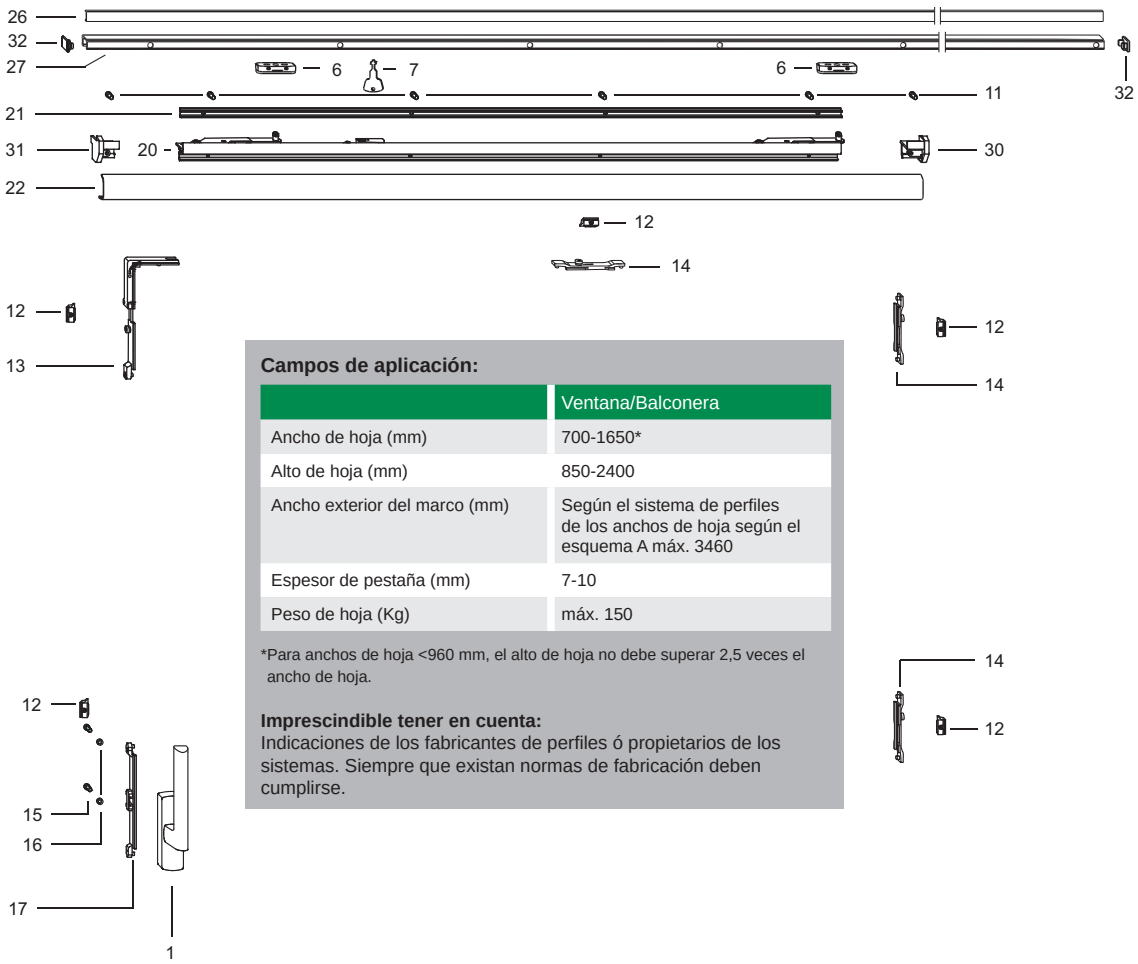

Campos de aplicación:

	Ventana/Balconera
Ancho de hoja (mm)	700-1650*
Alto de hoja (mm)	850-2400
Ancho exterior del marco (mm)	Según el sistema de perfiles de los anchos de hoja según el esquema A máx. 3460
Espesor de pestaña (mm)	7-10
Peso de hoja (Kg)	máx. 150

*Para anchos de hoja <960 mm, el alto de hoja no debe superar 2,5 veces el ancho de hoja.

Imprescindible tener en cuenta:
Indicaciones de los fabricantes de perfiles ó propietarios de los sistemas. Siempre que existan normas de fabricación deben cumplirse.

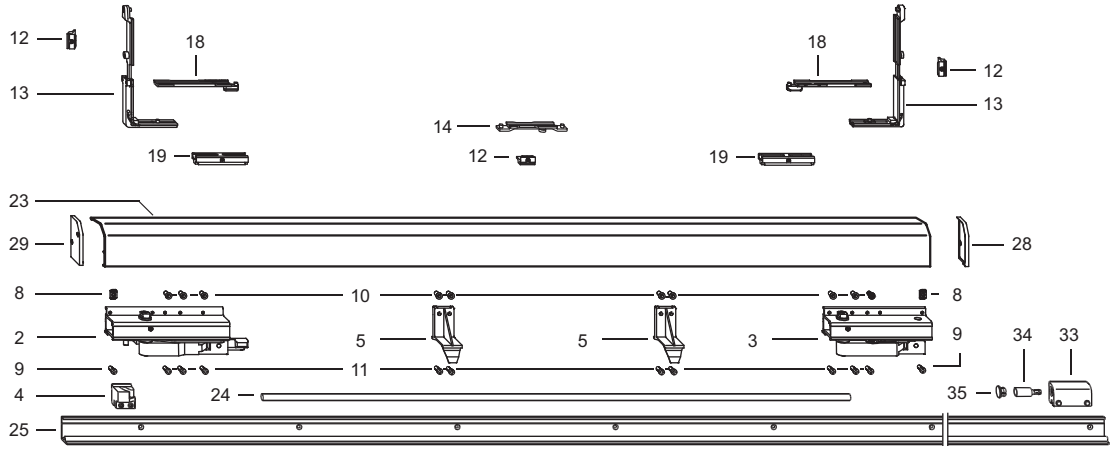

© VBH

PSK PORTAL LM

Posición	Descripción Breve	Referencia	Unidades
1	Manilla Si-line PSK LM	MHSS2000 - ... / MHSA2000 - ...	1
Cartón PSK-PORTAL LM		120071 / 120064	1
2	Carro delantero	718759 / 718766	2
3	Carro trasero	721247 / 721254	1
4	Pieza de pestillo LM	715840, 715857	1
5	Soporte tapa inferior hoja	841891	2
6	Deslizador	PFZJ0020-099	2
7	Llave	719381	1
8	Tuerca de fijación	-	2
9	Tornillo cilindrico M5x15	-	2
10	Tuerca de remache ciego	-	10
11	Tornillo cilíndrico M5x18	-	10
Conjunto cierre PSK		MMZV0020-100	1
12	Cierre MV/N	254523	1
13	Ángulo reenvío TBT	220603	1
14	Cierre intermedio	303511	4
15	Tornillo M5x15	-	2
16	Casquillos	-	2
17	Sujeta manetas	222546	1
18	Pieza basculante	819173	2
19	Cerradero basculante	819197	2
Perfil PSK 87/200 ancho: hoja 700-900 mm; marco 2000 mm		G87/200..	1
Perfil PSK 107/240 ancho hoja 901-1100 mm; marco 2400 mm		G107/240..	
Perfil PSK 130/286 ancho: hoja 1101-1330 mm; marco 2860 mm		G130/286..	
Perfil PSK 160/346 ancho: hoja 1331-1650 mm; marco 3460 mm		G160/346..	
20	Compás abatible	COM...PSK	1
21	Distanciador compás	D...PSK	1
22	Tapa superior hoja	TSPSK...	1
23	Tapa inferior hoja	TIPSK...	1
24	Barra de unión	PVSE0040-100	1
25	Guia inferior marco	-	1
26	Tapa superior marco	TPSKM... / PPAJ0100-021	1
27	Guía superior marco	-	1
28	Tapa lateral inferior hoja derecha	-	1
29	Tapa lateral inferior hoja izquierda	-	1
30	Tapa lateral superior hoja derecha	-	1
31	Tapa lateral superior hoja izquierda	-	1
32	Tapa lateral superior marco	-	2
33	Soporte de tope	-	1
34	Tope	-	1
35	Tapón de cierre	-	1

© VBH

HERRAJE CORREDERA OSCILOPARALELA - PSK LM

MANILLA SI-LINE PSK LM

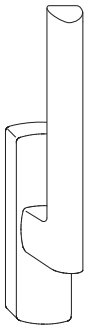

Código	Código VBH	Descripción	Unidad embalaje	€ / unidad
MHSS2000-525	MANSIPSKAP	MANILLA SI/O PSK ALUMINIO PLATA	10	44,07
MHSS2000-562	MANSIPSKALC7022	MANILLA SI/O PSK ALUMINIO LC.ESP. RAL 7022	10	42,95
MHSS2000-5ZZ	MANSIPSKALCIM	MANILLA SI/O PSK ALUMINIO LC.ESP. INOX MAT	10	45,45
262276	MANSIPSKABL	MANILLA SI/O PSK ALUMINIO BLANCO	10	41,69
262306	MANSIPSKAB	MANILLA SI/O PSK ALUMINIO MARRON	10	41,69
MHSA2000-525	MHSA2000-525	MANILLA SI/O PSK C/LLAVE ALUM.PLATA	10	108,22
262337	MANSIPSKLLABL	MANILLA SI/O PSK C/LLAVE ALUM.BLANCO	10	104,88
262368	MANSIPSKLLAB	MANILLA SI/O PSK C/LLAVE ALUM.BRONCE	10	104,88

MANILLA BREST SECUSTIK HOPPE

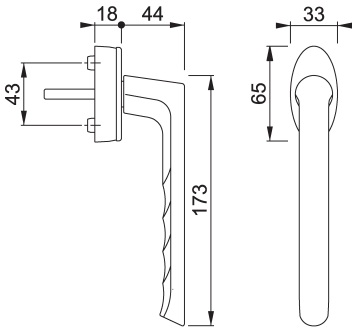

Código	Código VBH	Descripción	Unidad embalaje	€ / unidad
HPMAN739PSK40A	HPMAN739PSK40A	MANETA PSK 739/US954-1 ALUMINIO F-9 7/40	40	22,34
HPMAN739PSK40BL	3209037	MANETA PSK 739/US954-1 BLANCO CUADRADILLO 40 MM	1	19,48
HPMAN739PSK40N	3217897	MANETA PSK 739/US954-1 NEGRO CUADRADILLO 40 MM	1	19,48
HPMAN739PSK40NM	3228801	MANETA PSK 739/US954-1 NEGRO MATE CUADRILLO 40	1	19,48
HPMAN739PSK40P	3139471	MANETA PSK 739/US954-1 PLATA CUADRADILLO 40 MM.	1	19,48
HPMAN739PSK40SA	3228844	MANETA PSK 739/US956 BRUTO CUADRADILLO 40	1	21,3

© VBH

HERRAJE CORREDERA OSCILOPARALELA - PSK LM

CARTÓN BASE PSK LM

Código	Código VBH	Descripción	Unidad embalaje	€ / unidad
120064	CPSKDA	CARTON PSK DER.ALUMINIO	1	250,57
120071	CPSKA	CARTON PSK IZQ.ALUMINIO	1	250,57

CARRO DELANTERO

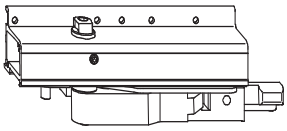

Código	Código VBH	Descripción	Unidad embalaje	€ / unidad
718759	CARROPS-KDDA	CARRO PSK-LM DE-LANTERO DER.TS	1	95,26
718766	CARROPS-KDIA	CARRO PSK-LM DELANTERO IZQ.	1	95,26

CARRO TRASERO

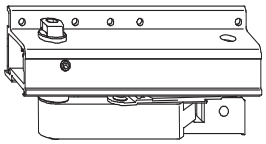

Código	Código VBH	Descripción	Unidad embalaje	€ / unidad
721247	CARROPS-KTDA	CARRO PSK-LM TRASERO DER. TS	1	89,49
721254	CARROPS-KTIA	CARRO PSK-LM TRASERO IZQ.TS	1	91,62

PIEZA DE PESTILLO LM

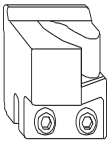

Código	Código VBH	Descripción	Unidad embalaje	€ / unidad
715840	TPSKD	TOPE GUIA PSK DERECHO TS	1	2,86
715857	TPSKI	TOPE GUIA PSK IZQUIERDO TS	1	2,86

SOPORTE TAPA INFERIOR HOJA

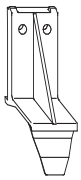

Código	Código VBH	Descripción	Unidad embalaje	€ / unidad
841891	CGLM	CLIP DE GUIA PSK-LM	1	1,04

DESLIZADOR

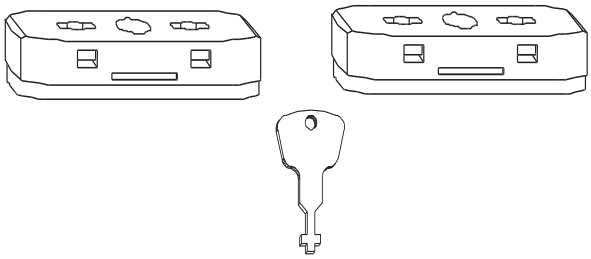

Código	Código VBH	Descripción	Unidad embalaje	€ / unidad
PFZJ0020-099	DPSKLMN	DESLIZADOR COMPAS PSK	1	3,65

LLAVE

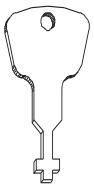

Código	Código VBH	Descripción	Unidad embalaje	€ / unidad
719381	LLAVESIPS-KLM	LLAVE SIEGENIA PSK-LM	1	0,76

© VBH

HERRAJE CORREDERA OSCILOPARALELA - PSK LM

CONJUNTO CIERRE PSK

Código	Código VBH	Descripción	Unidad embalaje	€ / unidad
MMZV0020-100	ZVNPSK	CIERRE CENTRAL PSK-LM	10	48,21

CIERRE MV/N

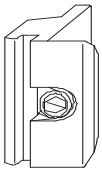

Código	Código VBH	Descripción	Unidad embalaje	€ / unidad
254523	CNMV	CIERRE N/MV - LM	500	0,57

ANGULO REENVÍO

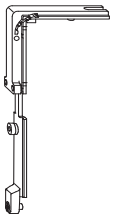

Código	Código VBH	Descripción	Unidad embalaje	€ / unidad
220603	ARLMITBT	ANG.REENVIO INFERIOR	50	5,5

CIERRE INTERMEDIO

Código	Código VBH	Descripción	Unidad embalaje	€ / unidad
303511	CILM	CERR.INTERMEDIO.LM	50	1,48

SUJETA MANETAS

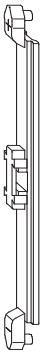

Código	Código VBH	Descripción	Unidad embalaje	€ / unidad
222546	SUJL-ML	SUJETA MANILLA LM3100 LARGA	20	1,00

PIEZA BASCULANTE

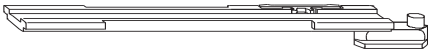

Código	Código VBH	Descripción	Unidad embalaje	€ / unidad
819173	PBLM	PIEZA BASC.INFERIOR	1	1,30

CERRADERO BASCULANTE

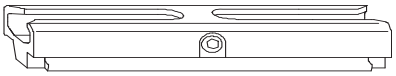

Código	Código VBH	Descripción	Unidad embalaje	€ / unidad
819197	CELM	CERR.LM	1	1,68

© VBH

HERRAJE CORREDERA OSCILOPARALELA - PSK LM

JUEGO DE PERFILES PSK-PORTAL LM

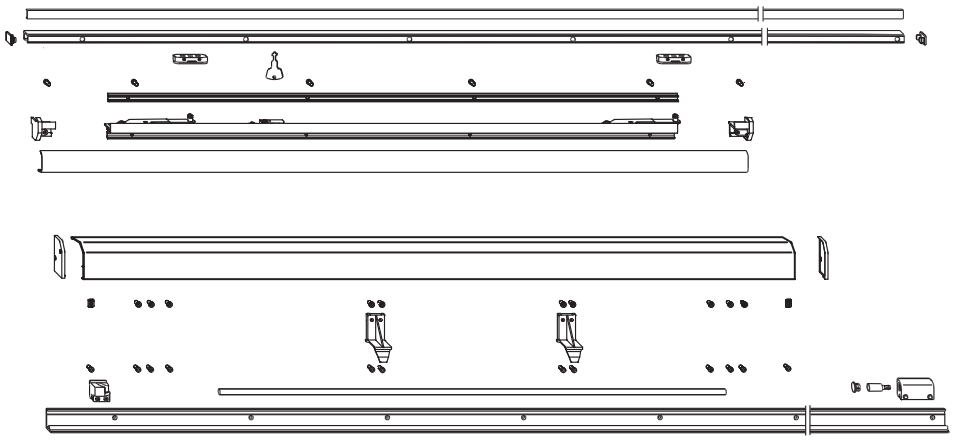

Código	Código VBH	Descripción	Unidad embalaje	€ / unidad
119785	G87/200AP	G/700-900/2000 ALUM.PLATA	1	135,87
119808	G87/200AW	G/700-900/2000 ALUM.BLANCO	1	168,46
119792	G87/200AB	G/700-900/2000 ALUM.BRONCE	1	149,33
119815	G107/240AP	G/901-1100/2400 ALUM.PLATA	1	163,07
119839	G107/240AW	G/901-1100/2400 ALUM.BLANCO	1	202,18
119822	G107/240AB	G/901-1100/2400 ALUM.BRONCE	1	179,20
119846	G130/286AP	G/1101-1330/2860 ALUM.PLATA	1	194,29
119860	G130/286AW	G/1101-1330/2860 ALUM.BLANCO	1	240,91
119853	G130/286AB	G/1101-1330/2860 ALUM.BRONCE	1	187,95
119877	G160/346AP	G/1331-1650/3460 ALUM.PLATA	1	235,01
119891	G160/346AW	G/1331-1650/3460 ALUM.BLANCO	1	291,44
119884	G160/346AB	G/1331-1650/3460 ALUM.BRONCE	1	258,36

COMPÁS ABATIBLE

Código	Código VBH	Descripción	Unidad embalaje	€ / unidad
701898	COM87PSK	COMPAS GR-87 PSK	1	35,34
701904	COM107PSK	COMPAS GR-107 PSK	1	38,04
701911	COM130PSK	COMPAS GR-130 PSK	1	46,80
701942	COM160PSK	COMPAS GR-160 PSK	1	51,90

DISTANCIADOR COMPÁS

Código	Código VBH	Descripción	Unidad embalaje	€ / unidad
821053	D130PSK	DIST.130 PSK-LM	1	4,36
821060	D160PSK	DIST.160 PSK-LM	1	5,09

© VBH

HERRAJE CORREDERA OSCILOPARALELA - PSK LM

TAPA SUPERIOR HOJA

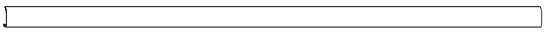

Código	Código VBH	Descripción	Unidad embalaje	€ / unidad
120101	TSPSKH573AW	TAPA K SUP.HOJA LM 573 CM BLANCO	1	80,04
120095	TSPSKH573AB	TAPA K SUP.HOJA LM 573 CM. BRONCE (ESTRECHA)	1	61,08
120088	201132356988	TAPA K SUP.HOJA LM573 CM.PLATA	1	46,01

TAPA INFERIOR HOJA

Código	Código VBH	Descripción	Unidad embalaje	€ / unidad
120132	TIPSKH573AW	TAPA L INF.HOJA LM 573 CM. BLANCO	1	129,20
120125	TIPSKH573AB	TAPA L INF.HOJA LM 573 CM. BRONCE (ANCHA)	1	121,79
120118	TIPSKH573AP	TAPA L INF.HOJA LM 573 CM.PLATA	1	92,91

BARRA DE UNIÓN

Código	Código VBH	Descripción	Unidad embalaje	€ / unidad
PVSE0040-100	BU160PSK	BARRA UNION 160 PSK TS	10	4,42

TAPA SUPERIOR GUÍA

Código	Código VBH	Descripción	Unidad embalaje	€ / unidad
837146	TSPSKM346ABL	TAPA F SUP.MARCO LM-GR. 346 CM. BLANCO	1	11,91
837429	TSPSKM346AB	TAPA F SUP.MARCO LM-GR. 346 CM. BRONCE	1	11,91
PPAJ0100-021	PPAJ0100-021	TAPA F SUP.MARCO LM-GR. 346 CM. PLATA	1	11,05

TAPA LATERAL HOJA

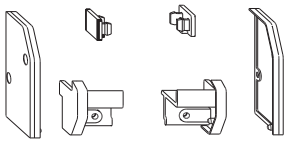

Código	Código VBH	Descripción	Unidad embalaje	€ / unidad
PMAJ0040-002	PMAJ0040-002	ACC.GUIA PSK-LM BL	1	4,62
127544	AGPSKLMP	ACC.GUIA PSK-LM PL.	1	4,62
PMAJ0040-011	PMAJ0040-011	ACC.GUIA PSK-LM BR.	1	4,62

© VBH

PSK PORTAL CANAL 16

- Seguridad estándar.
- Distancia de marco a hoja en posición de deslizamiento 122 mm.
- Tope racional y sencillo.
- Funcionamiento de manilla como los sistemas oscilo-batientes.
- También para sistemas con hojas de gran profundidad.

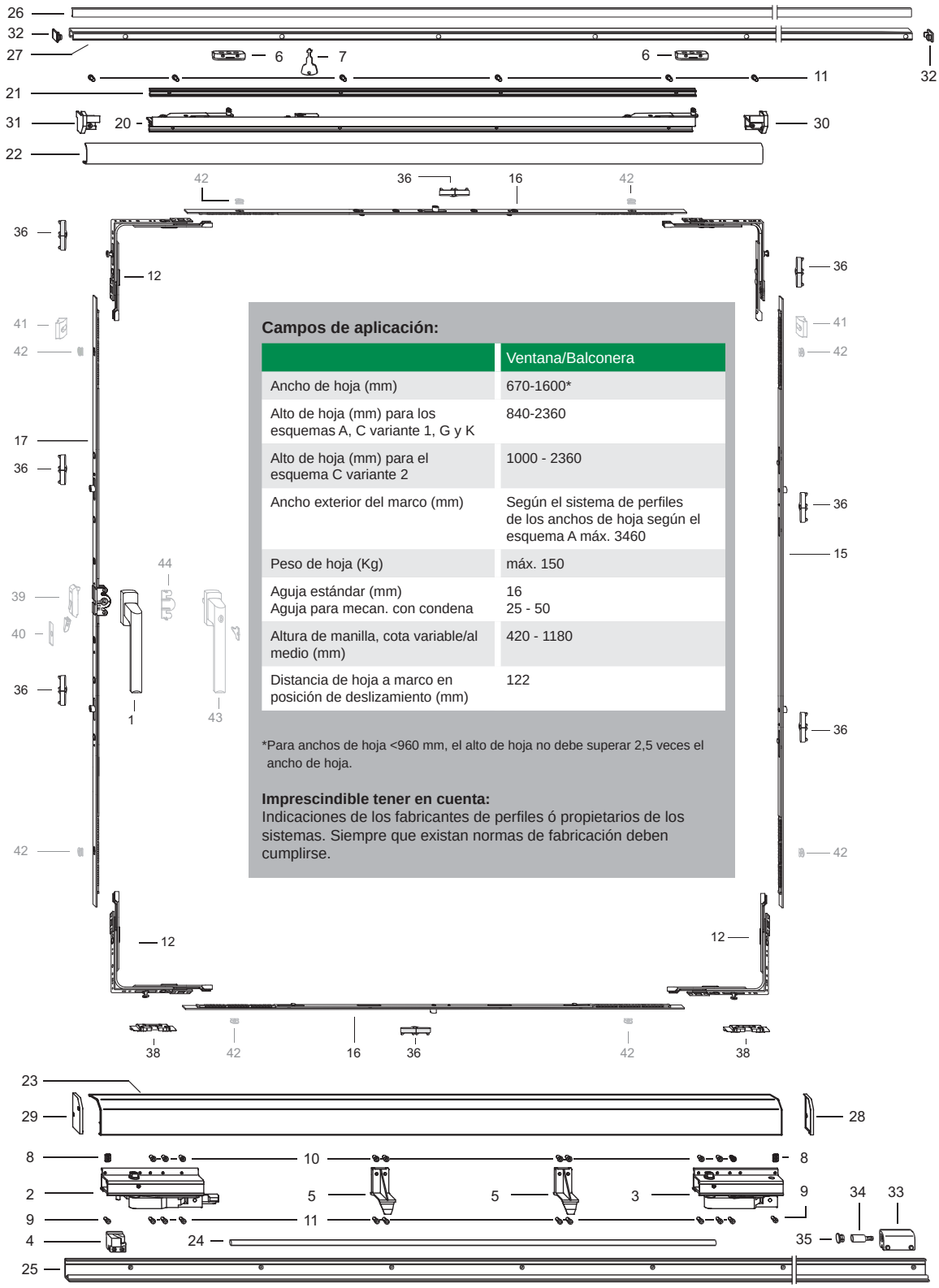

Campos de aplicación:

	Ventana/Balconera
Ancho de hoja (mm)	670-1600*
Alto de hoja (mm) para los esquemas A, C variante 1, G y K	840-2360
Alto de hoja (mm) para el esquema C variante 2	1000 - 2360
Ancho exterior del marco (mm)	Según el sistema de perfiles de los anchos de hoja según el esquema A máx. 3460
Peso de hoja (Kg)	máx. 150
Aguja estándar (mm) Aguja para mecan. con condena	16 25 - 50
Altura de manilla, cota variable/al medio (mm)	420 - 1180
Distancia de hoja a marco en posición de deslizamiento (mm)	122

*Para anchos de hoja <960 mm, el alto de hoja no debe superar 2,5 veces el ancho de hoja.

Imprescindible tener en cuenta:
Indicaciones de los fabricantes de perfiles ó propietarios de los sistemas. Siempre que existan normas de fabricación deben cumplirse.

© VBH

PSK PORTAL CANAL 16

Posición	Descripción Breve	Referencia	Unidades
1	Manilla Si-line PSK LM	PHIJ0040 - ... / PHIJ0050 - ...	1
Cartón PSK-PORTAL LM		120064 / 120071	1
2	Carro delantero	718759 / 718766	2
3	Carro trasero	721247 / 721254	1
4	Pieza de pestillo LM	715840, 715857	1
5	Soporte tapa inferior hoja	841891	2
6	Deslizador	PFZJ0020-099	2
7	Llave	719381	1
8	Tuerca de fijación	-	2
9	Tornillo cilindrico M5x15	-	2
10	Tuerca de remache ciego	-	10
11	Tornillo cilíndrico M5x18	-	10
12	Angulo de reenvío	FEUL0060-100	4
15,16	Varillaje de transmisión	2796..	2
17	Falleba	284...	1
Perfil PSK 87/200 ancho: hoja 700-900 mm; marco 2000 mm		G87/200..	1
Perfil PSK 107/240 ancho hoja 901-1100 mm; marco 2400 mm		G107/240..	
Perfil PSK 130/286 ancho: hoja 1101-1330 mm; marco 2860 mm		G130/286..	
Perfil PSK 160/346 ancho: hoja 1331-1650 mm; marco 3460 mm		G160/346..	
20	Compás abatible	COM...PSK	1
21	Distanciador compás	D...PSK	1
22	Tapa superior hoja	TSPSK...	1
23	Tapa inferior hoja	TIPSK...	1
24	Barra de unión	PVSE0040-100	1
25	Guia inferior marco	-	1
26	Tapa superior marco	TPSKM... / PPAJ0100-021	1
27	Guía superior marco	-	1
28	Tapa lateral inferior hoja derecha	-	1
29	Tapa lateral inferior hoja izquierda	-	1
30	Tapa lateral superior hoja derecha	-	1
31	Tapa lateral superior hoja izquierda	-	1
32	Tapa lateral superior marco	-	2
33	Soporte de tope	-	1
34	Tope	-	1
35	Tapón de cierre	-	1
36	Cerradero bulón estandar	según ejecución	1
38	Cerradero basculamiento inferior	según ejecución	2
	Opcional		
39	Bolsa mecanismo anti falsa maniobra Favorit	-	1
40	Tope para mecanismo anti falsa maniobra	-	1
41	Centradores	según perfil	2
42	Barra giratoria	-	-
43	Manilla SI-Line PSK con llave	MANSIPSKLL...	1
44	Refuerzo falleba	TGBS0010-0G9	1

© VBH

MANILLA SI-LINE PSK

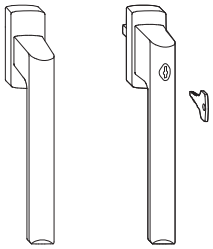

Código	Código VBH	Descripción	Unidad embalaje	€ / unidad
PHIJ0040-502	PHIJ0040-502	MANILLA SI/O PSK BLANCO CUADRADILLO 45 MM.	10	26,85
PHIJ0040-512	PHIJ0040-512	MANILLA SI/O PSK MARRON RAL 8022 CUADRADILLO 45	10	26,85
PHIJ0040-524	PHIJ0040-524	MANILLA SI/O PSK PLATA F-1/ROSETA PLATA C/45 MM.	10	26,85
PHIJ0050-502	PHIJ0050-502	MANILLA SI/O PSK C/LLAVE BL.INC.1 LLAVE C/45 MM.	10	56,89
PHIJ0050-512	PHIJ0050-512	MANILLA SI/O PSK C/LLAVE MARRON CUADRADILLO 45	10	56,89
MHSA2000-525	MHSA2000-525	MANILLA SI/O PSK C/LLAVE ALUM.PLATA	10	108,22
262337	MANSIPSKLLABL	MANILLA SI/O PSK C/LLAVE ALUM.BLANCO	10	104,88
262368	MANSIPSKLLAB	MANILLA SI/O PSK C/LLAVE ALUM.BRONCE	10	104,88

MANILLA BREST SECUSTIK HOPPE

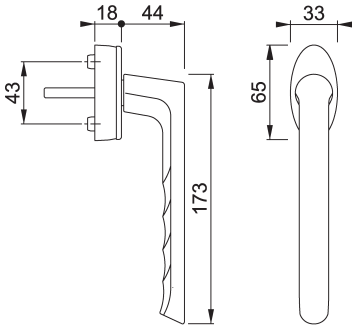

Código	Código VBH	Descripción	Unidad embalaje	€ / unidad
HPMAN739PSK40A	HPMAN739PSK40A	MANETA PSK 739/US954-1 ALUMINIO F-9 7/40	40	22,34
HPMAN739PSK40BL	3209037	MANETA PSK 739/US954-1 BLANCO CUADRADILLO 40 MM	1	19,48
HPMAN739PSK40N	3217897	MANETA PSK 739/US954-1 NEGRO CUADRADILLO 40 MM	1	19,48
HPMAN739PSK40NM	3228801	MANETA PSK 739/US954-1 NEGRO MATE CUADRILLO 40	1	19,48
HPMAN739PSK40P	3139471	MANETA PSK 739/US954-1 PLATA CUADRADILLO 40 MM.	1	19,48
HPMAN739PSK40SA	3228844	MANETA PSK 739/US956 BRUTO CUADRADILLO 40	1	21,3

© VBH

HERRAJE CORREDERA OSCILOPARALELA - PSK CANAL 16

CARTÓN BASE PSK LM

Código	Código VBH	Descripción	Unidad embalaje	€ / unidad
120064	CPSKDA	CARTON PSK DER.ALUMINIO	1	250,57
120071	CPSKA	CARTON PSK IZQ.ALUMINIO	1	250,57

CARRO DELANTERO

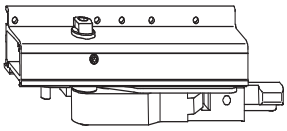

Código	Código VBH	Descripción	Unidad embalaje	€ / unidad
718759	CARROPS-KDDA	CARRO PSK-LM DE-LANTERO DER.TS	1	95,26
718766	CARROPS-KDIA	CARRO PSK-LM DELANTERO IZQ.	1	95,26

CARRO TRASERO

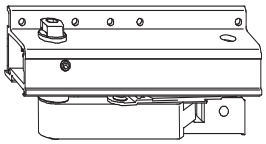

Código	Código VBH	Descripción	Unidad embalaje	€ / unidad
721247	CARROPS-KTDA	CARRO PSK-LM TRASERO DER. TS	1	89,49
721254	CARROPS-KTIA	CARRO PSK-LM TRASERO IZQ.TS	1	91,62

PIEZA DE PESTILLO LM

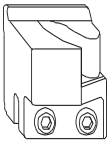

Código	Código VBH	Descripción	Unidad embalaje	€ / unidad
715840	TPSKD	TOPE GUIA PSK DERECHO TS	1	2,86
715857	TPSKI	TOPE GUIA PSK IZQUIERDO TS	1	2,86

SOPORTE TAPA INFERIOR HOJA

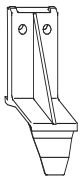

Código	Código VBH	Descripción	Unidad embalaje	€ / unidad
841891	CGLM	CLIP DE GUIA PSK-LM	1	1,04

DESLIZADOR

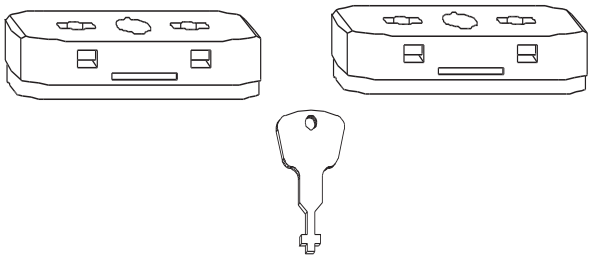

Código	Código VBH	Descripción	Unidad embalaje	€ / unidad
PFZJ0020-099	DPSKLMN	DESLIZADOR COMPAS PSK	1	3,65

LLAVE

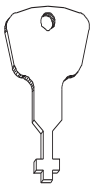

Código	Código VBH	Descripción	Unidad embalaje	€ / unidad
719381	LLAVESIPS-KLM	LLAVE SIEGENIA PSK-LM	1	0,76

© VBH

HERRAJE CORREDERA OSCILOPARALELA - PSK CANAL 16

JUEGO DE PERFILES PSK-PORTAL LM

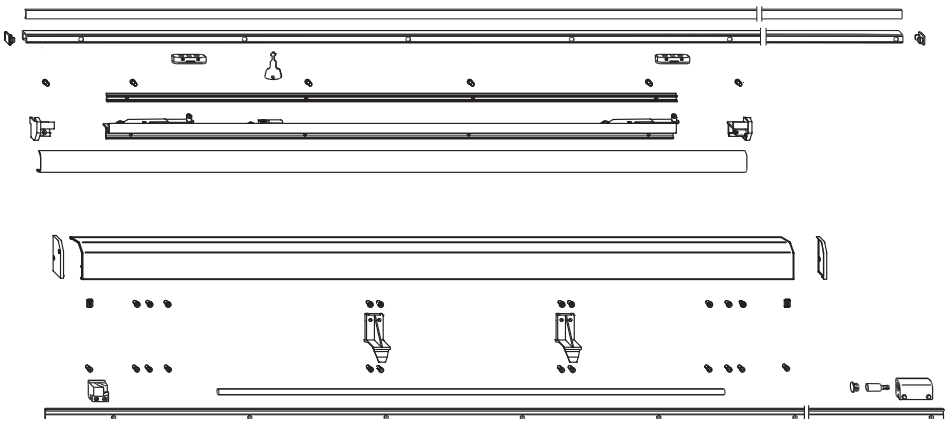

Código	Código VBH	Descripción	Unidad embalaje	€ / unidad
119785	G87/200AP	G/700-900/2000 ALUM.PLATA	1	135,87
119808	G87/200AW	G/700-900/2000 ALUM.BLANCO	1	168,46
119792	G87/200AB	G/700-900/2000 ALUM.BRONCE	1	149,33
119815	G107/240AP	G/901-1100/2400 ALUM.PLATA	1	163,07
119839	G107/240AW	G/901-1100/2400 ALUM.BLANCO	1	202,18
119822	G107/240AB	G/901-1100/2400 ALUM.BRONCE	1	179,20
119846	G130/286AP	G/1101-1330/2860 ALUM.PLATA	1	194,29
119860	G130/286AW	G/1101-1330/2860 ALUM.BLANCO	1	240,91
119853	G130/286AB	G/1101-1330/2860 ALUM.BRONCE	1	187,95
119877	G160/346AP	G/1331-1650/3460 ALUM.PLATA	1	235,01
119891	G160/346AW	G/1331-1650/3460 ALUM.BLANCO	1	291,44
119884	G160/346AB	G/1331-1650/3460 ALUM.BRONCE	1	258,36

COMPÁS ABATIBLE

Código	Código VBH	Descripción	Unidad embalaje	€ / unidad
701898	COM87PSK	COMPAS GR-87 PSK	1	35,34
701904	COM107PSK	COMPAS GR-107 PSK	1	38,04
701911	COM130PSK	COMPAS GR-130 PSK	1	46,80
701942	COM160PSK	COMPAS GR-160 PSK	1	51,90

DISTANCIADOR COMPÁS

Código	Código VBH	Descripción	Unidad embalaje	€ / unidad
821053	D130PSK	DIST.130 PSK-LM	1	4,36
821060	D160PSK	DIST.160 PSK-LM	1	5,09

© VBH

HERRAJE CORREDERA OSCILOPARALELA - PSK CANAL 16

TAPA SUPERIOR HOJA

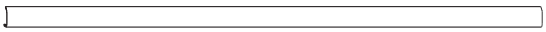

Código	Código VBH	Descripción	Unidad embalaje	€ / unidad
120101	TSPSKH573AW	TAPA K SUP.HOJA LM 573 CM BLANCO	1	80,04
120095	TSPSKH573AB	TAPA K SUP.HOJA LM 573 CM. BRONCE (ESTRECHA)	1	61,08
120088	201132356988	TAPA K SUP.HOJA LM573 CM.PLATA	1	46,01

TAPA INFERIOR HOJA

Código	Código VBH	Descripción	Unidad embalaje	€ / unidad
120132	TIPSKH573AW	TAPA L INF.HOJA LM 573 CM. BLANCO	1	129,20
120125	TIPSKH573AB	TAPA L INF.HOJA LM 573 CM. BRONCE (ANCHA)	1	121,79
120118	TIPSKH573AP	TAPA L INF.HOJA LM 573 CM.PLATA	1	92,91

BARRA DE UNIÓN

Código	Código VBH	Descripción	Unidad embalaje	€ / unidad
PVSE0040-100	BU160PSK	BARRA UNION 160 PSK TS	10	4,42

TAPA SUPERIOR GUÍA

Código	Código VBH	Descripción	Unidad embalaje	€ / unidad
837146	TSPSKM346ABL	TAPA F SUP.MARCO LM-GR. 346 CM. BLANCO	1	11,91
837429	TSPSKM346AB	TAPA F SUP.MARCO LM-GR. 346 CM. BRONCE	1	11,91
PPAJ0100-021	PPAJ0100-021	TAPA F SUP.MARCO LM-GR. 346 CM. PLATA	1	11,05

TAPA LATERAL HOJA

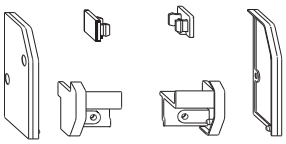

Código	Código VBH	Descripción	Unidad embalaje	€ / unidad
PMAJ0040-002	PMAJ0040-002	ACC.GUIA PSK-LM BL	1	4,62
127544	AGPSKLMP	ACC.GUIA PSK-LM PL.	1	4,62
PMAJ0040-011	PMAJ0040-011	ACC.GUIA PSK-LM BR.	1	4,62

© VBH

HERRAJE CORREDERA OSCILOPARALELA - PSK CANAL 16

VARILLAJE DE TRANSMISIÓN

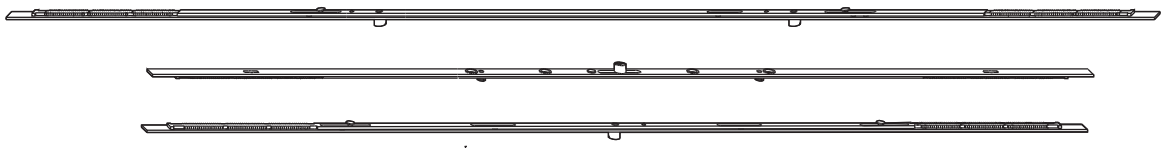

Código	Código VBH	Descripción	Unidad embalaje	€ / unidad
279625	V1T	VARILLAJE TRANS.GR-1 601-1100/681-1180 TS	25	4,99
279649	V2T	VARILLAJE TRANS.GR-2*1101-1200/1540 TS	25	6,27
279656	V3T	VARILLAJE TRANS.GR-3*1541-1800 TS	10	9,05
279663	V4TLT	VARILLAJE TRANS.GR-4TL**1960-2100/1880-2360 TS	10	11,93

REFUERZO SEGURIDAD FALLEBA

Código	Código VBH	Descripción	Unidad embalaje	€ / unidad
TGBS0010-0G9	RFEN	REFUERZO FALL.E-N AF	100	1,55

ANGULO DE REENVÍO

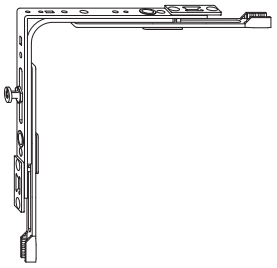

Código	Código VBH	Descripción	Unidad embalaje	€ / unidad
FEUL0060-100	AEST	ANG.REENVIO#411-1560MM TS	25	6,84

© VBH

FALLEBA

Código	Código VBH	Descripción	Unidad embalaje	€ / unidad
1 284353	T1T	FALL.TRIAL GR-1 601-1100 MM.TS	25	4,09
1 284391	T2T	FALL.TRIAL GR-2*1000-1460 MM. TS	25	5,85
1 284414	T3T	FALL.TRIAL GR-3*1461-1920 MM.TS	25	8,04
1 284438	T4TLT	FALL.TRIAL GR-4TL**1880-2360 MM TS	10	11,15

© VBH

HERRAJE CORREDERA OSCILOPARALELA - PSK CANAL 16 OPCIONAL

CONJUNTO MANILLA CONDENA

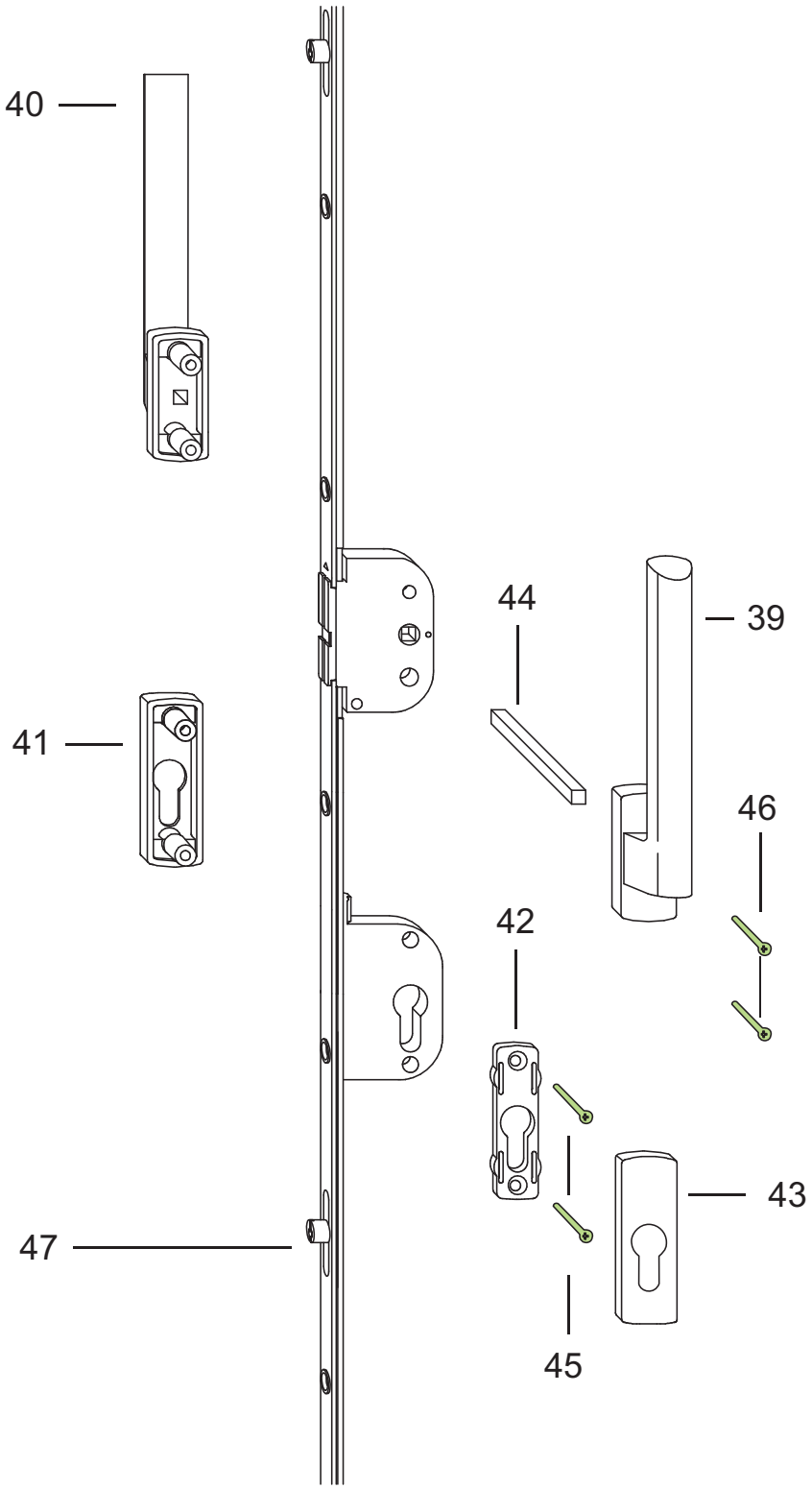

© VBH

HERRAJE CORREDERA OSCILOPARALELA - PSK CANAL 16 OPCIONAL

CONJUNTO MANILLA CONDENA

Posición	Descripción Breve	Referencia
CONJUNTO MANILLA SI-LIN		MANSIPSK..IE
39	Manilla SI/O PSK	
40	Manilla SI Line PSK exterior plana	
41	Roseta Si-Line PZ exterior	
42	Roseta SI-Line PZ interior	
43	Tapa interior PZ SI-Line	
ACCESORIOS		
44	Cuadradillo	
45	Tornillo avellanado	
46	Tornillos M5 x ...	
47	Falleba 3 PZ	T4PZ...

Código	Código VBH	Descripción	Unidad embalaje	€ / unidad
262214	MANSIPSKBLIE	CJTO.MANILLA SI/O PSK PZ INT-EXT.BLANCO	1	84,04
262221	MANSIPSKMIE	CJTO.MANILLA SI/O PSK PZ INT-EXT.MARRON	1	84,04
262191	MANSIPSKPIE	CJTO.MANILLA SI/O PSK PZ INT-EXT.PLATA	1	84,04
286135	T4PZ25T	FALL.TRIAL 4TL-PZ AG.25**1880-2360 MM TS	10	25,45
281925	T4PZ30T	FALL.TRIAL 4TL-PZ AG.30**1880-2360 MM TS	10	26,23
282007	T4PZ35T	FALL.TRIAL 4TL-PZ AG.35**1880-2360MM.TS	10	26,64
277294	T4PZ40T	FALL.TRIAL 4TL-PZ AG.40**1880-2360MM.TS	10	24,40
275481	T4PZ45T	FALL.TRIAL 4TL-PZ AG.45**1880-2360MM.TS	10	28,61
277324	T4PZ50T	FALL.TRIAL 4TL-PZ AG.50**1880-2360 MM. TS	10	30,51

PSK Z CANAL 16

- Seguridad estándar.
- Distancia de marco a hoja en posición de deslizamiento 122 mm.
- Tope racional y sencillo.
- Sistema de plantillas racional y funcional.
- Piezas de montaje para hoja con batiente con cierres premontados.

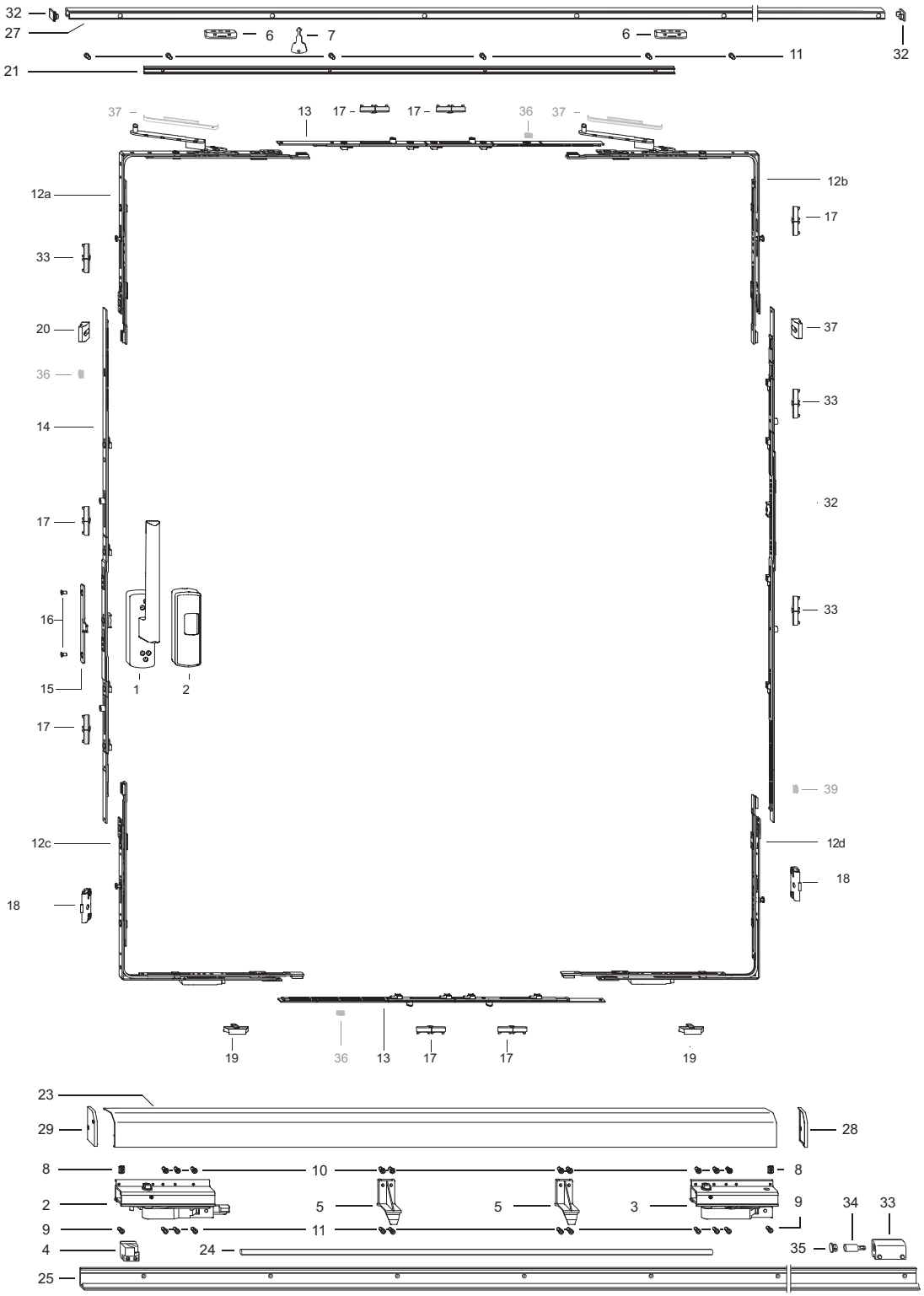

© VBH

PSK Z CANAL 16

Posición	Descripción Breve	Referencia	Unidades
1,2	Manilla PSK 200-Z/GH SI-Line/ tapeta manilla	MANSIPSKZ...	1
Cartón PSK-PORTAL LM		120064 / 120071	1
2	Carro delantero	718759 / 718766	2
3	Carro trasero	721247 / 721254	1
4	Pieza de pestillo LM	715840, 715857	1
5	Soporte tapa inferior hoja	841891	2
6	Deslizador	PFZJ0020-099	2
7	Llave	719381	1
8	Tuerca de fijación	-	2
9	Tornillo cilindrico M5x15	-	2
10	Tuerca de remache ciego	-	10
Cartón ANGULOS DE REENVIO PSK-PORTAL		PMEL0031-..., PMEL0032-... / PMEL0041-..., PMEL0042-...	1
15	Sujeta manillas	-	1
16	Tornillos M5x10 PZD	-	2
12a	Angulo de reenvío VSO	-	1
12b	Angulo de reenvío BSO	-	1
12c	Angulo de reenvío VSU	-	1
12d	Angulo de reenvío BSU	-	1
6	Deslizador	PFZJ0020-099	2
7	Llave	719381	1
17	Cerradero bulón estándar	FRSB0080-100	9
18	Cerradero basculamiento inferior	según ejecución	2
19-20	Bolsa cerradero PSK-Z	297841	1
13	Varillaje horizontal	296..	2
14	Varillaje vertical	296...	2
Perfil PSK 87/200 ancho: hoja 700-900 mm; marco 2000 mm		G87/200..	1
Perfil PSK 107/240 ancho hoja 901-1100 mm; marco 2400 mm		G107/240..	
Perfil PSK 130/286 ancho: hoja 1101-1330 mm; marco 2860 mm		G130/286..	
Perfil PSK 160/346 ancho: hoja 1331-1650 mm; marco 3460 mm		G160/346..	
21	Distanciador compás	D...PSK	1
23	Tapa inferior hoja	TIPSK...	1
24	Barra de unión	PVSE0040-100	1
25	Guia inferior marco	-	1
26	Tapa superior marco	TPSKM... / PPAJ0100-021	1
27	Guía superior marco	-	1
28	Tapa lateral inferior hoja derecha	-	1
29	Tapa lateral inferior hoja izquierda	-	1
32	Tapa lateral superior marco	-	2
33	Soporte de tope	-	1
34	Tope	-	1
35	Tapón de cierre	-	1
		Opcional	
36	Barra giratoria	-	2
37	Falso compás	-	2

© VBH

MANILLA PSK200-Z/GH SI-LINE

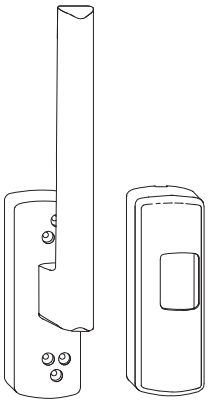

Código	Código VBH	Descripción	Unidad embalaje	€ / unidad
296264	MANSIPSKZ2D	MANILLA PSK-200/Z F2 DER.	1	90,68
296318	MANSIPSKZ2I	MANILLA PSK-200/Z F2 IZQ.	1	90,68
296271	MANSIPSKZBLD	MANILLA PSK-200/Z BL.DER. RAL 9003	1	89,20
296325	MANSIPSKZBLI	MANILLA PSK-200/Z BL. IZQ. RAL 9003	1	89,20
297797	MANSIPSKZMD	MANILLA PSK-200/Z M.DER. RAL 8022	1	89,20
297803	MANSIPSKZMI	MANILLA PSK-200/Z M.IZQ. RAL 8022	1	89,20
296257	MANSIPSKZPD	MANILLA PSK-200/Z PLATA DER.	1	87,29
296301	MANSIPSKZPI	MANILLA PSK-200/Z PLATA IZQ.	1	87,29
PHIL0031-5H4	PHIL0031-5H4	MANILLA PSK-200/Z ALUM.INOX.F9 DERECHA	1	98,20
PHIL0032-5H4	PHIL0032-5H4	MANILLA PSK-200/Z ALUM.INOX.F9 IZQUIERDA	1	98,20

© VBH

CARTÓN BASE PSK LM

Código	Código VBH	Descripción	Unidad embalaje	€ / unidad
120064	CPSKDA	CARTON PSK DER.ALUMINIO	1	250,57
120071	CPSKA	CARTON PSK IZQ.ALUMINIO	1	250,57

CARRO DELANTERO

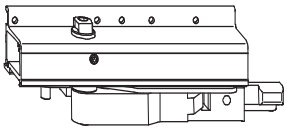

Código	Código VBH	Descripción	Unidad embalaje	€ / unidad
718759	CARROPS-KDDA	CARRO PSK-LM DE-LANTERO DER.TS	1	95,26
718766	CARROPS-KDIA	CARRO PSK-LM DELANTERO IZQ.	1	95,26

CARRO TRASERO

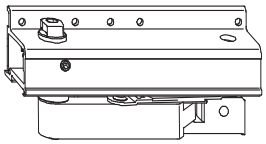

Código	Código VBH	Descripción	Unidad embalaje	€ / unidad
721247	CARROPS-KTDA	CARRO PSK-LM TRASERO DER. TS	1	89,49
721254	CARROPS-KTIA	CARRO PSK-LM TRASERO IZQ.TS	1	91,62

PIEZA DE PESTILLO LM

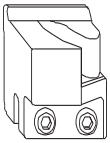

Código	Código VBH	Descripción	Unidad embalaje	€ / unidad
715840	TPSKD	TOPE GUIA PSK DERECHO TS	1	2,86
715857	TPSKI	TOPE GUIA PSK IZQUIERDO TS	1	2,86

SOPORTE TAPA INFERIOR HOJA

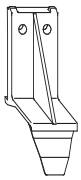

Código	Código VBH	Descripción	Unidad embalaje	€ / unidad
841891	CGLM	CLIP DE GUIA PSK-LM	1	1,04

DESLIZADOR

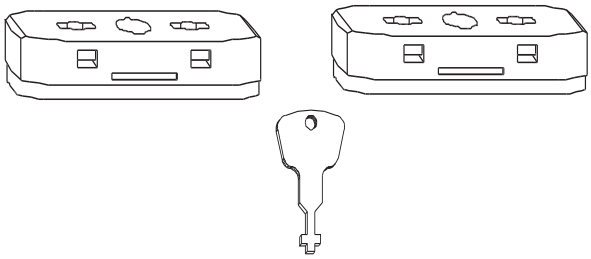

Código	Código VBH	Descripción	Unidad embalaje	€ / unidad
PFZJ0020-099	DPSKLMN	DESLIZADOR COMPAS PSK	1	3,65

LLAVE

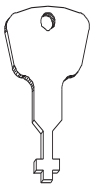

Código	Código VBH	Descripción	Unidad embalaje	€ / unidad
719381	LLAVESIPS-KLM	LLAVE SIEGENIA PSK-LM	1	0,76

JUEGO DE PERFILES PSK-PORTAL LM

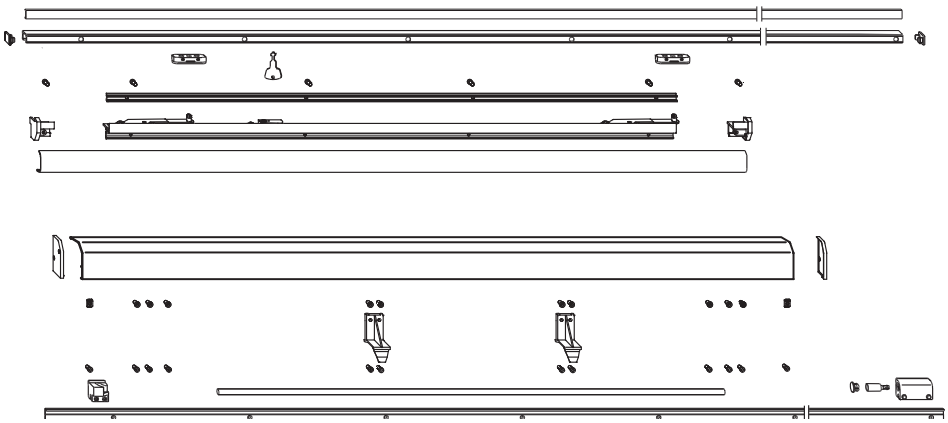

Código	Código VBH	Descripción	Unidad embalaje	€ / unidad
119785	G87/200AP	G/700-900/2000 ALUM.PLATA	1	135,87
119808	G87/200AW	G/700-900/2000 ALUM.BLANCO	1	168,46
119792	G87/200AB	G/700-900/2000 ALUM.BRONCE	1	149,33
119815	G107/240AP	G/901-1100/2400 ALUM.PLATA	1	163,07
119839	G107/240AW	G/901-1100/2400 ALUM.BLANCO	1	202,18
119822	G107/240AB	G/901-1100/2400 ALUM.BRONCE	1	179,20
119846	G130/286AP	G/1101-1330/2860 ALUM.PLATA	1	194,29
119860	G130/286AW	G/1101-1330/2860 ALUM.BLANCO	1	240,91
119853	G130/286AB	G/1101-1330/2860 ALUM.BRONCE	1	187,95
119877	G160/346AP	G/1331-1650/3460 ALUM.PLATA	1	235,01
119891	G160/346AW	G/1331-1650/3460 ALUM.BLANCO	1	291,44
119884	G160/346AB	G/1331-1650/3460 ALUM.BRONCE	1	258,36

DISTANCIADOR COMPÁS

Código	Código VBH	Descripción	Unidad embalaje	€ / unidad
821053	D130PSK	DIST.130 PSK-LM	1	4,36
821060	D160PSK	DIST.160 PSK-LM	1	5,09

© VBH

HERRAJE CORREDERA OSCILOPARALELA - PSK Z CANAL 16

TAPA INFERIOR HOJA

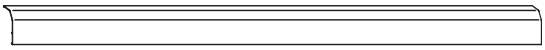

Código	Código VBH	Descripción	Unidad embalaje	€ / unidad
120132	TIPSKH573AW	TAPA L INF.HOJA LM 573 CM. BLANCO	1	129,20
120125	TIPSKH573AB	TAPA L INF.HOJA LM 573 CM. BRONCE (ANCHA)	1	121,79
120118	TIPSKH573AP	TAPA L INF.HOJA LM 573 CM.PLATA	1	92,91

BARRA DE UNIÓN

Código	Código VBH	Descripción	Unidad embalaje	€ / unidad
PVSE0040-100	BU160PSK	BARRA UNION 160 PSK TS	10	4,42

TAPA SUPERIOR GUÍA

Código	Código VBH	Descripción	Unidad embalaje	€ / unidad
837146	TSPSKM346ABL	TAPA F SUP.MARCO LM-GR. 346 CM. BLANCO	1	11,91
837429	TSPSKM346AB	TAPA F SUP.MARCO LM-GR. 346 CM. BRONCE	1	11,91
PPAJ0100-021	PPAJ0100-021	TAPA F SUP.MARCO LM-GR. 346 CM. PLATA	1	11,05

TAPA LATERAL HOJA

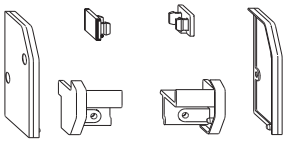

Código	Código VBH	Descripción	Unidad embalaje	€ / unidad
PMAJ0040-002	PMAJ0040-002	ACC.GUIA PSK-LM BL	1	4,62
127544	AGPSKLMP	ACC.GUIA PSK-LM PL.	1	4,62
PMAJ0040-011	PMAJ0040-011	ACC.GUIA PSK-LM BR.	1	4,62

CARTÓN ANGULOS DE REENVÍO PSK 200/Z PLUS

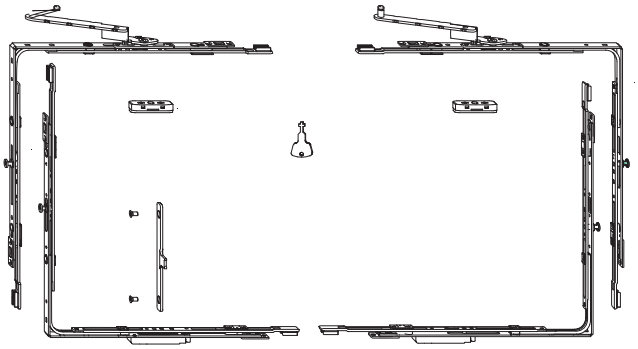

Código	Código VBH	Descripción	Unidad embalaje	€ / unidad
PMEL0031-100	PMEL0031-100	C/ANGULOS PSK PLUS 200/Z 13 S-ES DERECHA	1	132,38
PMEL0032-100	PMEL0032-100	C/ANGULOS PSK PLUS 200/Z 13 S-ES IZQUIERDA	1	132,38
PMEL0041-100	PMEL0041-100	C/ANGULOS PSK PLUS 200/Z 9 S-ES DERECHA	1	132,38
PMEL0042-100	PMEL0042-100	C/ANGULOS PSK PLUS 200/Z 9 S-ES IZQUIERDA	1	132,38
PMEL0071-100	PMEL0071-100	C/ANGULOS PSK PLUS 200/Z 13 S-ES DCH.ESQ.C	1	161,56
PMEL0072-100	PMEL0072-100	C/ANGULOS PSK PLUS 200/Z 13 S-ES IZQU.ESQ.C	1	161,56
PMEL0081-100	PMEL0081-100	C/ANGULOS PSK PLUS 200/Z 9 S-ES DER.ESQ.C	1	161,56
PMEL0082-100	PMEL0082-100	C/ANGULOS PSK PLUS 200/Z 9 S-ES IZQ.ESQ.C	1	161,53

CERRADEROS

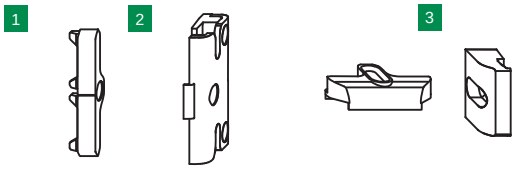

Código	Código VBH	Descripción	Unidad embalaje	€ / unidad
FRSB....-100	..../56T	CERR.BULON ..../56 TS	500	según ejecución
....EST	....EST	CERRADERO SEGURIDAD .... ES TS	250	según ejecución
....PSKZ	....PSKZ	BOLSA CONTR. .... ESPECIAL PSK-Z/200	10	según ejecución

© VBH

HERRAJE CORREDERA OSCILOPARALELA - PSK Z CANAL 16

VARILLAJE HORIZONTAL

Código	Código VBH	Descripción	Unidad embalaje	€ / unidad
296103	296103	VAR.HORZ.100 S-ES 770-1000 MM.# PSK-200/	20	6,47
296110	296110	VAR.HORZ.123 S-ES 1001-1230 MM.# PSK-200/	20	10,06
296127	296127	VAR.HORZ.146 S-ES 1231-1460 MM.## PSK-200/	20	14,72
296134	296134	VAR.HORZ.169 S-ES 1461-1690 MM.## PSK-200/	20	17,09

VARILLAJE VERTICAL

Código	Código VBH	Descripción	Unidad embalaje	€ / unidad
295144	V123VZ	VAR.VERT.123 1000-1230/490 MM PSK-200/	20	11,10
296035	296035	VAR.VERT.146 S-ES 1231-1461/590 MM.# PSK-200/	20	15,88
296042	296042	VAR.VERT.169 S-ES1461-1690/690 MM.# PSK-200/	20	17,83
296059	296059	VAR.VERT.192 S-ES 1691-1920/990 MM.## PSK-200/	20	20,95
296066	296066	VAR.VERT.215 S-ES 1921-2150/990 MM.## PSK-200/	20	24,16
296073	296073	VAR.VERT.238 S-ES 2151-2360/990 MM.## PSK-200/	20	26,89
296141	296141	VAR.HORZ./VERT.COND.192 S-ES 1691-1920 MM.## PSK-2	20	17,78
296158	296158	VAR.HORZ./VERT.COND.215 S-ES 1921-2000 MM.## PSK-2	20	20,18

© VBH

TAPA PARA COMPÁS

Código	Código VBH	Descripción	Unidad embalaje	€ / unidad
PKAL0010-001	PKAL0010-001	TAPA PARA COMPAS 9001 PSK-200/Z	50	2,35
PKAL0010-002	TCBL	TAPA PARA COMPAS BL. PSK-200/Z	50	2,35
PKAL0010-012	TCM	TAPA PARA COMPAS M..PSK-200/Z	50	2,35
PKAL0010-025	TCP	TAPA PARA COMPAS P. PSK-200/Z	50	2,35
PKAL0010-0H4	PKAL0010-0H4	TAPA PARA COMPAS F9 PSK-200/Z	50	2,35

© VBH

HERRAJE CORREDERA OSCILOPARALELA - PSK Z CANAL 16 OPCIONAL

VARIANTE ESQUEMA C (1 MANILLA)

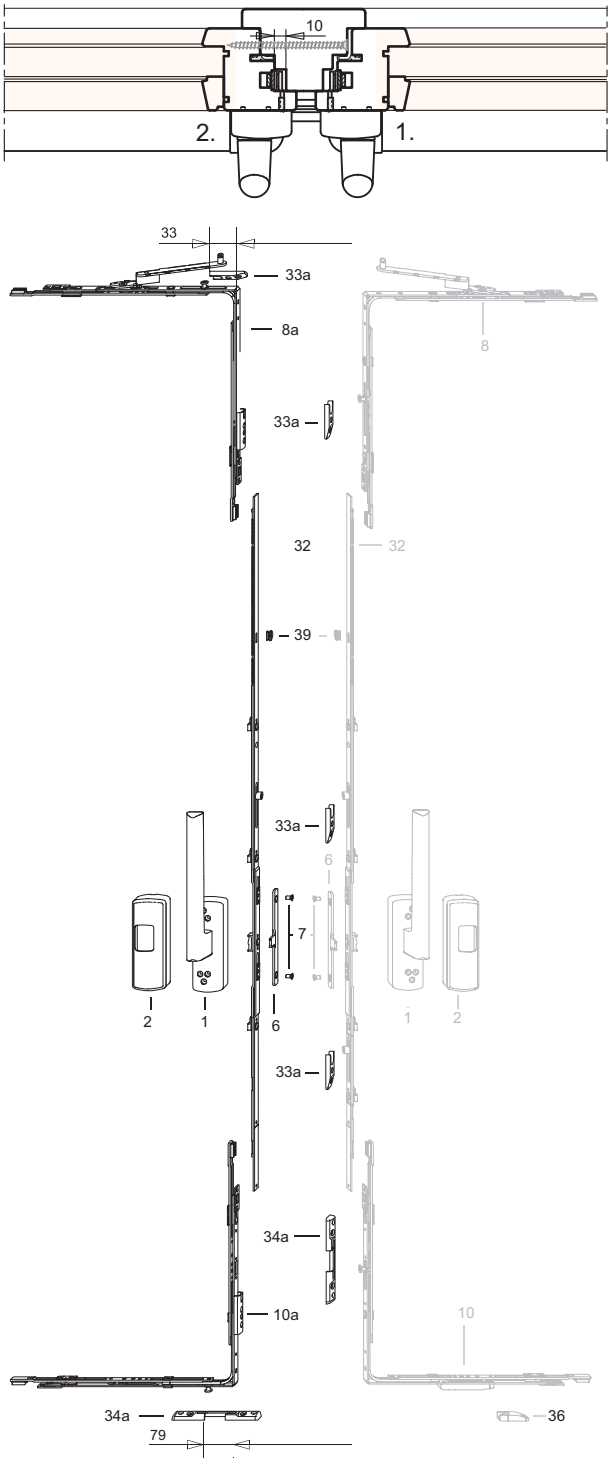

Código	Código VBH	Descripción	Unidad embalaje	€ / unidad
299982	V192VZPZC	VAR.VERT.PZ-ESQ.C 192 1690-1920/990 PSK-200/	20	25,92

HERRAJE CORREDERA OSCILOPARALELA - PSK Z CANAL 16 OPCIONAL

CONJUNTO MANILLA CONDENA

Manilla interior

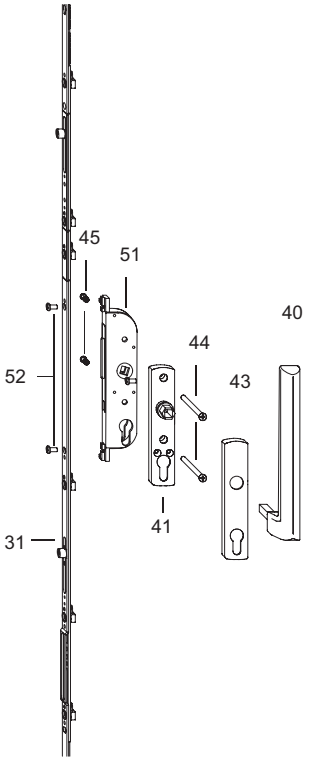

Manilla interior y exterior cerrable
Manilla exterior plana

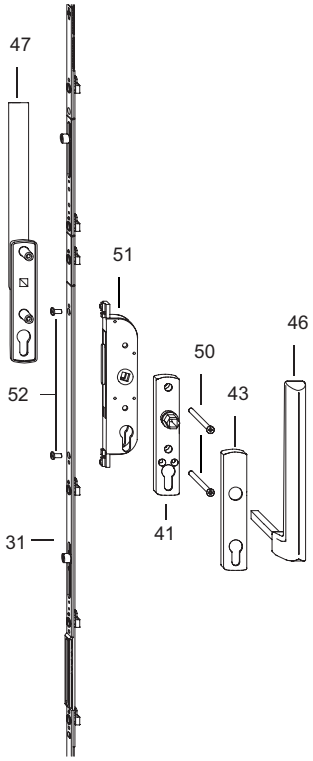

Manilla interior y exterior cerrable
Manilla exterior normal

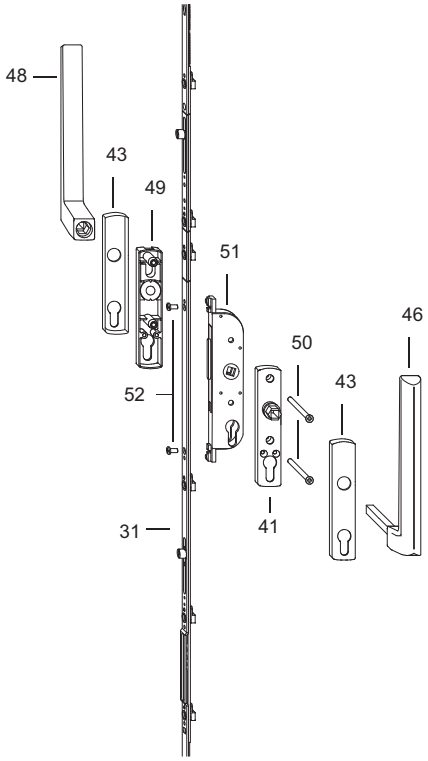

	Posición	Descripción Breve
Manilla interior	40	Manilla SI/O HSK 250 PZ interior
	41	Roseta SI-Line PZ interior
	43	Tapa interior PZ SI-Line
	44	Tornillo avellanado
	45	Tornillos M5 x ...
	47	Falleba 3 PZ
Manilla interior y exterior	40	Manilla SI/O HSK 250 PZ interior
	41	Roseta SI-Line PZ interior
	43	Tapa interior PZ SI-Line
	48	Conjunto manilla PSK 200-Z exterior
	49	Roseta SI-Line exterior
	50	Tornillo avellanado M5 x ..
Varillaje	51	Caja Condena
	52	Tornillos
	31	Pieza intermedia

© VBH

HERRAJE CORREDERA OSCILOPARALELA - PSK Z CANAL 16 OPCIONAL

CONJUNTO MANILLA CONDENABLE - VARILLAJE VERTICAL

Código	Código VBH	Descripción	Unidad embalaje	€ / unidad
296141	296141	VAR.HORZ./VERT.COND.192 S-ES 1691-1920 MM.## PSK-2	20	17,78
296158	296158	VAR.HORZ./VERT.COND.215 S-ES 1921-2000 MM.## PSK-2	20	20,18
296165	296165	VAR.VERT.238 2151-2360 S-ES MM.## PSK 200 COND.	20	21,43

CONJUNTO MANILLA CONDENABLE - MANILLA INTERIOR

Código	Código VBH	Descripción	Unidad embalaje	€ / unidad
PMHC0020-502	MANSIHSKIPZBL	MANILLA HSK-250/PSKZ INT.PZ BL	1	34,10
PMHC0020-512	MANSIHSKIPZM	MANILLA HSK-250/PSKZ INT.PZ M	1	34,10
PMHC0020-524	MANSIHSKIPZP	MANILLA HSK-250/PSKZ INT.PZ PLATA	1	75,40
PMHC0020-5H4	PMHC0020-5H4	MANILLA HSK-250/PSKZ INT.PZ F9	1	79,45

CONJUNTO MANILLA CONDENABLE - MANILLA EXTERIOR

Código	Código VBH	Descripción	Unidad embalaje	€ / unidad
PHAL0010-502	MANSIPSKEPZBL	MANILLA PSK-200/Z EXT.PZ C/PERS.BL	1	55,94
PHAL0010-512	MANSIPSKEPZM	MANILLA PSK-200/Z EXT.PZ C/PERS.M.	1	55,94
PHAL0010-524	MANSIPSKEPZP	MANILLA PSK-200/Z EXT.PZ C/PERS.PLATA	1	67,39
PHAL0010-5H4	PHAL0010-5H4	MANILLA PSK-200/Z EXT.PZ C/PERS.F-9	1	71,10

CONJUNTO MANILLA CONDENABLE - CAJA CONDENA

Código	Código VBH	Descripción	Unidad embalaje	€ / unidad
299951	CPZ30	CAJA PZ AG. 30 MM	10	47,75
299968	CPZ40	CAJA PZ AG. 40 MM	10	57,73
299975	CPZ45	CAJA PZ AG. 45 MM	10	54,38

© VBH