CILINDROS

CILINDROS

En cilindros, VBH-Malum distribuye la gama que ofrece **Wilka** junto con los productos de la marca propia **greenteQ.**

Wilka es garantía de productos de calidad. Con una historia de más de 5 generaciones, la empresa sigue trabajando para ofrecer avanzadas soluciones de cierre fabricando, entre otros productos, cerraduras de alta calidad.

Con la marca propia **greenteQ**, el grupo VBH enfatiza su promesa de “sencillamente todo” ofreciendo una amplia gama de productos que sobresalen gracias a su alta calidad y una buena relación entre el precio y las prestaciones.

DOBLE CILINDRO 1400/3600

SIMÉTRICO:
- Medidas disponibles cada 5 mm.
- Longitud A máxima = 90 mm.
- Longitud B máxima = 90 mm.
- Longitud total máxima: 180 mm.
- La longitud A y B puede combinarse de forma arbitraria.

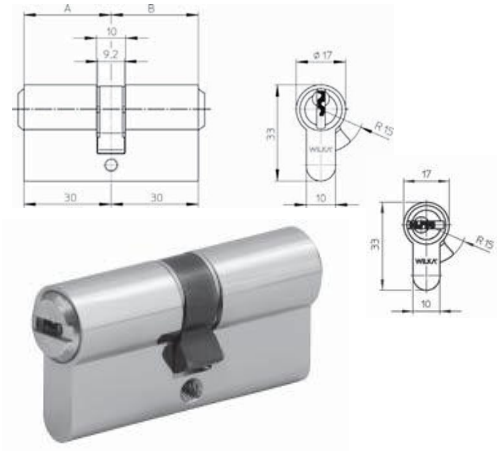

Código artículo	Código VBH	Descripción	Unidad embalaje	€ / unidad
WK3600-30/30	3600/007102	CIL.3600 ALTA SEGURIDAD 30/30 MM.	1	33,76
WK3600-30/40	3600/007107	CIL.3600 ALTA SEGURIDAD PROL.30/40 MM.	1	33,76
WK3600-35/35	3600/000127	CIL.3600 ALTA SEGURIDAD PROL.35/35 MM.	1	33,29
WK3600-35/45	3600/000621	CIL.3600 ALTA SEGURIDAD PROL.35/45 MM.	1	36,14
WK3600-40/40	3600/007106	CIL.3600 ALTA SEGURIDAD PROL.40/40 MM.	1	33,76
WK3600-40/45	3600/000571	CIL.3600 ALTA SEGURIDAD PROL.40/45 MM.	1	36,94
WK3600-40/50	3600/000572	CIL.3600 ALTA SEGURIDAD PROL.40/50 MM.	1	36,94
WK3600-40/55	3600/000573	CIL.3600 ALTA SEGURIDAD PROL.40/55 MM.	1	40,12
WK3600-45/45	3600/000155	CIL.3600 ALTA SEGURIDAD PROL.45/45 MM.	1	40,12
WK3600-45/50	3600/000574	CIL.3600 ALTA SEGURIDAD PROL.45/50 MM.	1	40,12
WK3600-45/55	3600/000577	CIL.3600 ALTA SEGURIDAD PROL.45/55 MM.	1	42,32
WK3600-45/60	3600/000575	CIL.3600 ALTA SEGURIDAD PROL.45/60 MM	1	61,34
WK3600-50/50	3600/000576	CIL.3600 ALTA SEGURIDAD PROL.50/50 MM.	1	40,12
WK3600-30/60A	3600/000578	CIL.3600 ALTA SEGURIDAD PROL.30/60 ABR IGUAL	1	39,47
WK3600-40/40A	3600/000579	CIL.3600 ALTA SEGURIDAD PROL.40/40 ABR.IGUAL	1	36,61
WK3600-40/45A	3600/000580	CIL.3600 ALTA SEGURIDAD PROL.40/45 ABR,IGUAL	1	38,35
WK3600-40/50A	3600/000270	CIL.3600 ALTA SEGURIDAD PROL.40/50 ABR.IGUAL	1	41,84
WK3600-40/55A	3600/000581	CIL.3600 ALTA SEGURIDAD PROL.40/55 ABR IGUAL	1	42,32
WK3600-40/70A	WK3600-40/70A	CIL.3600 ALTA SEGURIDAD PROL.40/70 ABR. IGUAL	1	95,10
WK3600-45/45A	3600/00582	CIL.3600 ALTA SEGURIDAD PROL.45/45 ABR. IGUAL	1	41,53
WK3600-45/50A	3600/000583	CIL.3600 ALTA SEGURIDAD PROL.45/50 ABR.IGUAL	1	41,53
WK3600-45/55A	3600/000599	CIL.3600 ALTA SEGURIDAD PROL.45/55 ABR. IGUAL	1	44,70
WK3600-45/60A	WK3600-45/60A	CIL.3600 ALTA SEGURIDAD PROL.45/60 ABR.IGUAL	1	88,92
WK3600-50/50A	3600/000584	CIL.3600 ALTA SEGURIDAD PROL.50/50 ABR.IGUAL	1	41,53
WK3600-60/60A	3600/000585	CIL.3600 ALTA SEGURIDAD PROL.60/60 ABR.IGUAL	1	70,85
WK3605-40/45A	3605/000...	CIL.3605 AS CON POMO 40/POMO 45 MM. ABR.IGUAL	1	79,90

LLAVE EN BRUTO para cilindro Wilka 1400/3600

Código artículo	Código VBH	Longitud	Unidad embalaje	€ / unidad
WKLLBR3600AS	S151/000001	LLAVE BRUTO PARA CILINDRO WK 3600 ALTA SEGURID	10	3,80

© VBH

MEDIO CILINDRO 1410/3610

LEVA REGULABLE
- Ajustable en 8 posiciones con pasos de 45º
- Longitud A desde 26,5 mm., prolongable en pasos de 5 mm. a partir de una longitud de 30 mm.
- Longitud A máxima = 90 mm.

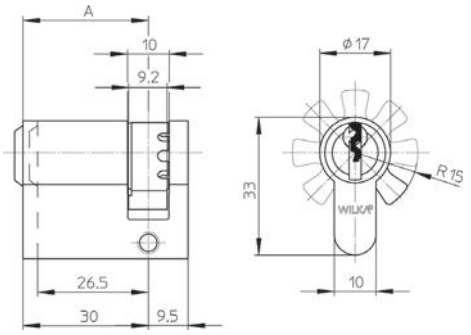

Código artículo	Código VBH	Descripción	Unidad embalaje	€ / unidad
WK3610-30	3610/000026	CIL.3610 ALTA SEGURIDAD MEDIO LARGO DE 30 MM.	10	27,10
WK3610-45	3610/000193	CIL.3610 ALTA SEGURIDAD MEDIO LARGO DE 45.00 MM.	10	32,81

CILINDRO CON POMO SIMÉTRICO 1405/3605

SIMÉTRICO:
- Medidas disponibles cada 5 mm.
- Longitud A máxima = 90 mm.
- Longitud B máxima = 90 mm.
- Longitud total máxima: 180 mm.
- La longitud A y B puede combinarse de forma arbitraria.

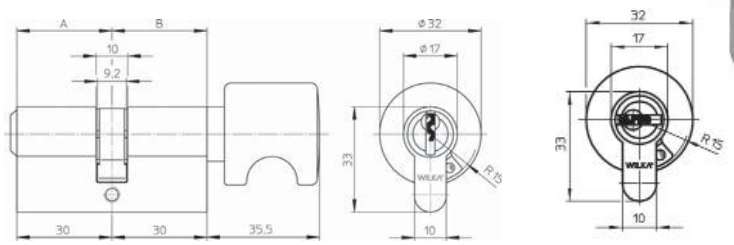

Código artículo	Código VBH	Descripción	Unidad embalaje	€ / unidad
WK3605-40/45A	3605/000...	CIL.3605 AS CON POMO 40/POMO 45 MM. AB/IGUAL	1	79,90
WK3605-40/45	3605/000296	CIL.3605 AS CON POMO 40/POMO 45 MM.	1	78,45

CILINDRO CON POMO 1413

- Longitud A desde 26,5 mm., prolongable en pasos de 5 mm. a partir de una longitud de 30 mm.
- Longitud A máxima = 90 mm.

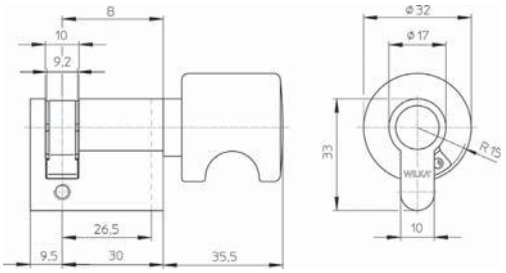

Código artículo	Código VBH	Descripción	Unidad embalaje	€ / unidad
WK1413P30LP	WK1413P30LP	POMO 1413 RET.INT.LARGO 30 MM.LATON PULIDO NIQUEL.	1	48,03
WK1413P45	1413/004003	POMO 1413 RET.INTERIOR LARGO 45 MM.	1	42,64
WK1413P50	WK1413P50	POMO 1413 RET.INTERIOR LARGO 50 MM.	1	42,64
WK1413P60	1413/006001	POMO 1413 RET.INTERIOR LARGO 60 MM.	1	45,49
WK1413P30	1413/004001	POMO 1413 RET.INTERIOR LARGO STANDAR 30 MM.	1	36,93

© VBH