Alsina
SOLUCIONES EN ENCOFRADOS

Tableros Alsina

ISO 9001
BUREAU VERITAS
Certification
Nº 7002938

Encofrados J. Alsina, S.A.
Pol. Ind. Pla d'en Coll - Camí de la Font Freda, 1
08110 - Montcada i Reixac (Barcelona)
Tel. 935 753 000 - Fax 935 647 059
E-mail: alsina@alsina.com

www.alsina.com

TABLEROS ALISAN

Para fabricar las superficies encofrantes sacamos el máximo provecho de las características tecnológicas de la madera, ya que de por sí, es un material renovable, biodegradable, reciclable y que no contamina el medio ambiente.

Todos los tableros de la familia Alisan estan fabricados de madera proveniente de bosques con gestión sostenible.

elementos del sistema

- Medidas standard: 1970 x 500 x 27 mm
- Tensión de cálculo = 80 kP/cm^2
- Inercia Ixx = 82,01 cm4
- Módulo resistente Wxx = 60,75 cm^3
- Módulo Young paralelo E = 80.000 kP/cm^2

Flecha de los Tableros Alisan

Ejemplo: Losa de 20 cm y reticular de 35 cm con una sobrecarga de 100 kP pesan aprox. 580 kP/m^2.
Según requerimientos de proyecto y obra se tomarán L/500, L/300 o 3 mm de flecha máxima admisible.

*Estos datos son orientativos y no representan un compromiso contractual.

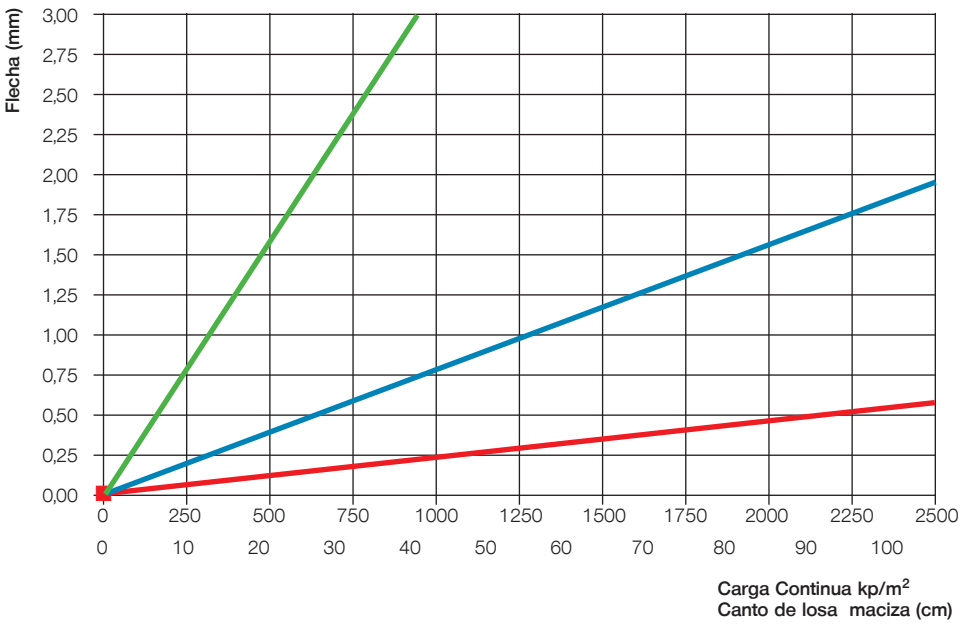

El mejor forro para nuestros sistemas de forjados

Alsina fabrica desde 1.968 la familia de Tableros Alisan; primer tablero fabricado con tablas encoladas, perfil metálico protector y utilizable por las dos caras. En la actualidad hemos fabricado más de 25 millones de tableros y podemos ofrecer una variada gama de tableros en función de las necesidades de nuestros clientes.

Nuestro Tablero Alisan tiene las siguientes características:

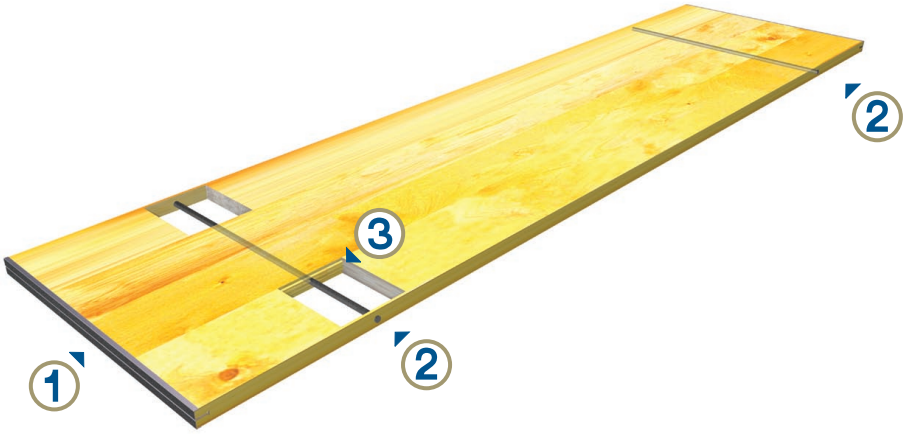

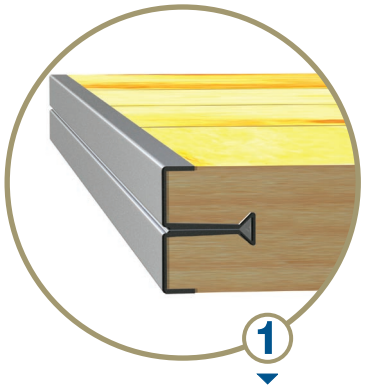

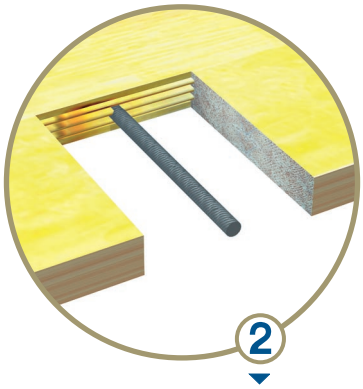

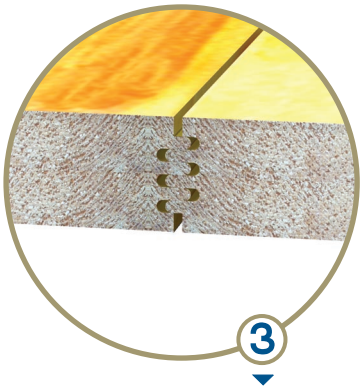

protegido con perfil “T”

El perfil en forma de “T” confiere mayor durabilidad al tablero puesto que, a diferencia de otros perfiles del mercado, no se dobla fácilmente al golpearse y no se desengancha del tablero.

Su función primordial es proteger el tablero en el momento de la caída del mismo al desencofrar la planta.

reforzado con varillas

El tablero se refuerza mediante dos varillas de acero roscadas que se insertan en sentido perpendicular a las tablas.

Esto estabiliza más el tablero dificultando la separación entre las tablas y alargando la vida útil del mismo.

uniones dentadas

Las tablas que configuran el tablero se mecanizan para que la unión entre ellas sea dentada de forma que la superficie de contacto casi se triplica.

Esto conlleva una mayor cantidad de cola, lo que proporciona mayor resistencia y durabilidad.

Familia de Tableros Alisan

tablero alisan plus

El Tablero monocapa de mayor calidad del mercado

- Tablero monocapa de 4 tablas.
- Madera de coníferas de alta calidad.
- Tratamiento superficial plástico efecto pulido.
- Mejor acabado del hormigón y mayor estanqueidad del tablero.
- Uniones dentadas a canto. Superficie de contacto 2,5 veces mayor que un encolado tradicional.
- Perfil "T" en los extremos.
- Reforzado con 2 varillas de acero roscado.
- Mayor resistencia mecánica y reducción de la flecha E=100.000 kp/cm^2

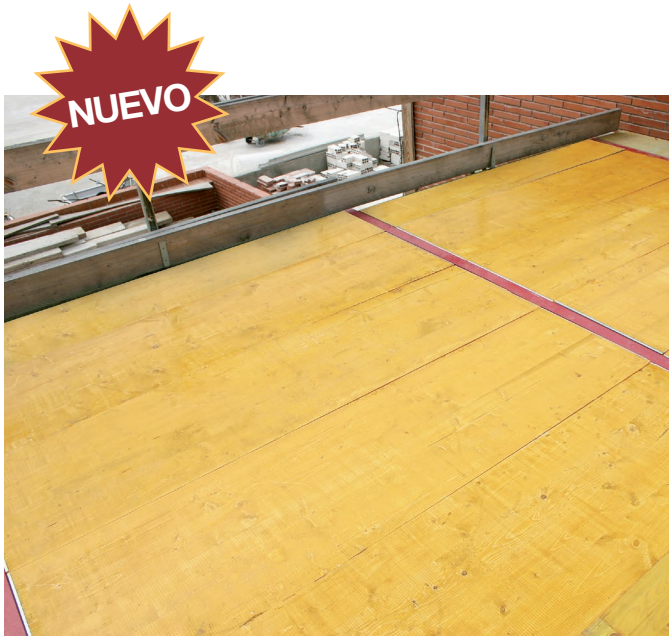

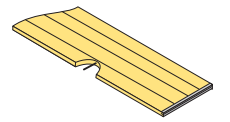

UNIÓN DENTADA A CANTO

código	dimensiones (cm)	peso (kg)
14040	197 x 50 x 2,7	13
14041	200 x 50 x 2,7	13

tablero alisan II

El Tablero monocapa clásico

- Tablero monocapa.
- Madera de pino seleccionada.
- Tratamiento desencofrante por ambas caras.
- Perfil en "T" en los extremos.

Familia de Tableros Alisan

tablero alisan XXI

Tablero monocapa estable

- Tablero monocapa.
- Madera de coníferas estables seleccionada.
- Uniones encoladas dentadas.
- Perfil "T" en los extremos.
- Reforzado con varillas.
- Tratamiento estabilizador en fibras. El tratamiento patentado por Alsina lo hace más estable a los cambios de humedad y temperatura ambiental (reduce la higroscopicidad).

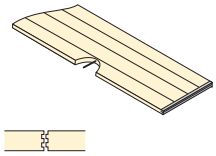

UNIÓN DENTADA

código	dimensiones (cm)	peso (kg)
14015	197 x 50 x 2,7	13
14016	98 x 50 x 2,7	7
14017	197 x 50 x 2,7	13
14018	98 x 50 x 2,7	7

PATENTADO

tricapa alisan

El tablero tricapa más exigente

- Tres capas iguales de 9 mm.
- Madera de coníferas estables seleccionada.
- Disposición longitudinal de las 2 capas exteriores.
- Disposición transversal de la capa central.
- Nuevo recubrimiento de cola en las capas exteriores para ejecutar losas con acabado visto efecto pulido.
- Marco perimetral que aumenta la estanqueidad del tablero.

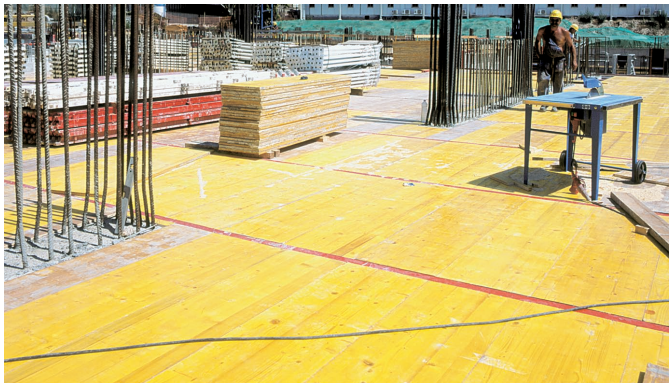

tablero alisan reforzado

El mejor tablero de cubetas del mercado

- Tablero monocapa. Madera de pino seleccionada.
- Tratamiento desencofrante por ambas caras.
- Perfil "T" en los extremos. Uniones encoladas a tope.
- Tablero reforzado con canto de 35 mm en su parte central.
- Diseñado para reducir la flecha en macizados y capiteles en los forjados reticulares con casetón recuperable.
- Reforzado con 2 varillas de acero roscado.