Alsina
SOLUCIONES EN ENCOFRADOS

Vistaform Losas

ISO 9001
BUREAU VERITAS
Certification
Nº 7002938

Encofrados J. Alsina, S.A.
Pol. Ind. Pla d'en Coll - Camí de la Font Freda, 1
08110 - Montcada i Reixac (Barcelona)
Tel. 935 753 000 - Fax 935 647 059
E-mail: alsina@alsina.com

www.alsina.com

VISTAFORM LOSAS

Rápido y versátil

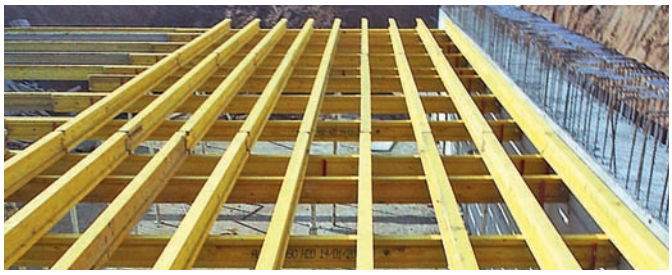

El Sistema Vistaform Losas permite la distribución de las vigas y el apeo de acuerdo con el peso de la losa a ejecutar.

La utilización de la viga de encofrar aporta gran versatilidad en la obra, facilitando el encuentro con muros y jácenas de cuelgue, gracias a la posibilidad de solapar las vigas de madera entre sí y responder a las particularidades estructurales de cada proyecto.

Viga de encofrar

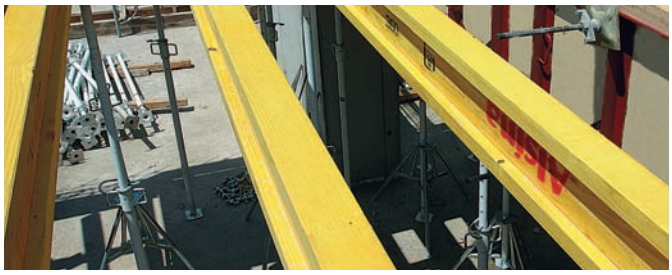

La estructura del sistema Vistaform Losas se compone de Vigas de madera en ambos sentidos (Viga primaria y Viga secundaria).

La Viga HT, fabricada en madera maciza, ofrece además gran resistencia y durabilidad, gracias a su perfil y a la protección contra daños y astillados en los extremos.

Aporta importantes ventajas tales como: cotas y formas estables, adaptabilidad a múltiples usos, además de resistencia y durabilidad.

Sistema para losas de hormigón visto

Sistema tradicional de encofrado para losas vistas compuesto por vigas de madera estructurales, soportadas por elementos de apoyo como el Puntal Alisan o el Sistema Andamio Alisan. Ambos sistemas de apeo son regulables en altura.
El Sistema Vistaform Losas permite la distribución de las vigas y el apeo de acuerdo con el peso de la losa a ejecutar. También facilita el encuentro con muros y jácenas de cuelgue al poder solaparse las vigas de madera entre sí.
Para obtener un acabado de hormigón visto el sistema utiliza el contrachapado fenólico como superficie encofrante. También se puede utilizar la familia de Tableros Alisan.

El Sistema Vistaform Losas incorpora los siguientes accesorios para su montaje:

- Puntal A3 y Puntal Alisan
- Cimbra Ligera Alsina
- Familia de Tableros Alisan
- Tablero contrachapado fenólico Alsina
- Alsipercha (Sistema Anticaídas Alsina)
- Baranda de Seguridad
- Trípode Alisan
- Chapa remate de pilares
- Tabica Alisan

Compatible

Vistaform Losas, además de cualquier tipo de Puntal Telescópico, permite la utilización de diferentes sistemas de apeo, en función de la altura del forjado, tales como el sistema Andamio Alisan (véase pág. 82) o el sistema de Cimbra CL-40 de Alsina (véase pág. 74).

Acabado visto

El sistema Vistaform Losas puede utilizar diferentes superficies encofrantes, dependiendo de las exigencias de acabado del hormigón en la obra. Para un acabado arquitectónico utiliza Tablero Contrachapado Fenólico, superficie que ofrece una excelente calidad, con el mínimo de juntas y grandes superficies sin marcas en el hormigón.

Características del Sistema Vistaform Losas

viga primaria y secundaria

Las vigas para encofrar HT-20 están fabricadas en madera maciza y su tradicional uso en la obra responde a su gran versatilidad.

soporte viga TC

El soporte viga TC sujeta las vigas en su apuntalamiento y según el sentido de las mismas podrá alojar una o dos Vigas.

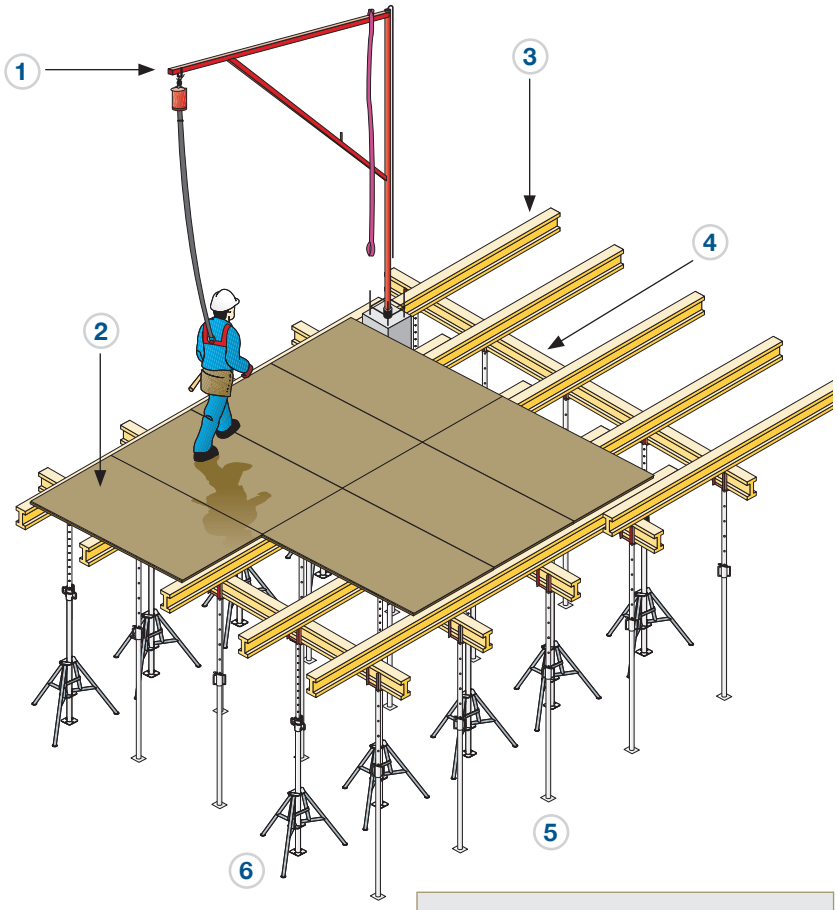

1. Alsipercha
2. Contrachapado fenólico
3. Viga secundaria o de reparto
4. Viga primaria o principal
5. Puntal alisán
6. Trípode

viga de madera HT-20

La Viga HT, fabricada en madera maciza, ofrece además gran resistencia y durabilidad, gracias a características tales como:

- Cotas y Formas estables
- Encolado de alta calidad
- Protección en los extremos contra daños y astillado
- Peso reducido (5 Kg/m)

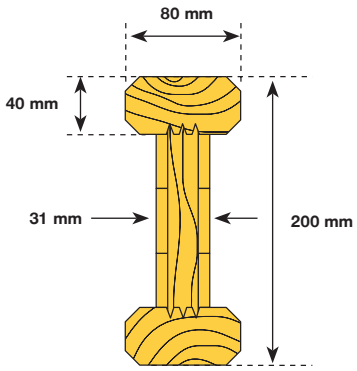

Mzul = 5,0 kNm
Qzul = 11,0 kN

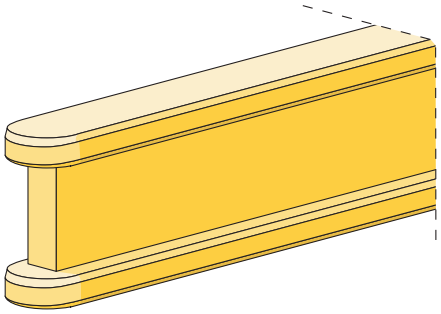

LA BANDA FRONTAL REDONDEADA CONFIERE A LA VIGA RESISTENCIA Y DURABILIDAD CONTRA GOLPES Y ASTILLADOS.

Características del Sistema Vistaform Losas

pesos propios

Distancia entre vigas en función de los pesos propios del forjado.

	CANTO DE LOSA (cm)	PESO PROPIO* (Kg/m^2)	DISTANCIA ENTRE VIGAS PRIMARIAS A (m)	DISTANCIA ENTRE VIGAS SECUNDARIAS B (m)	DIST. MÁX. ENTRE PUNTALES 1.000 Kg C (m)**	DIST. MÁX. ENTRE PUNTALES 2.000 Kg C (m)***
FENÓLICO DE 18 MM	15	594	2,50	0,57	0,80	1,30
	20	750	2,00	0,52	0,80	1,25
	25	906	2,00	0,50	0,66	1,05
	30	1063	1,50	0,47	0,75	1,20
	35	1219	1,50	0,45	0,66	1,05
	40	1375	1,00	0,42	1,00	1,40
	45	1531	1,00	0,40	0,80	1,25
	50	1688	1,00	0,40	0,70	1,15
	55	1844	1,00	0,40	0,65	1,05
	60	2000	1,00	0,38	0,60	0,95
	65	2156	1,00	0,37	0,55	0,90
	70	2313	1,00	0,36	0,52	0,80
	75	2469	1,00	0,35	0,49	0,77
	80	2625	0,66	0,35	0,69	1,15

	CANTO DE LOSA (cm)	PESO PROPIO* (Kg/m^2)	DISTANCIA ENTRE VIGAS PRIMARIAS A (m)	DISTANCIA ENTRE VIGAS SECUNDARIAS B (m)	DIST. MÁX. ENTRE PUNTALES 1.000 Kg C (m)**	DIST. MÁX. ENTRE PUNTALES 2.000 Kg C (m)***
TABLERO DE 27 MM	15	594	2,60	1,00	0,78	1,60
	20	750	2,50	0,83	0,64	1,20
	25	906	2,40	0,78	0,55	1,10
	30	1063	2,30	0,74	0,50	1,00
	35	1219	2,00	0,71	0,50	0,80
	40	1375	1,50	0,68	0,58	1,00
	45	1531	1,50	0,65	0,52	0,90
	50	1688	1,00	0,63	0,71	1,15
	55	1844	1,00	0,61	0,65	1,10
	60	2000	1,00	0,60	0,60	1,05
	65	2156	1,00	0,58	0,56	1,00
	70	2313	1,00	0,57	0,52	0,80
	75	2469	1,00	0,56	0,49	0,80
	80	2625	0,66	0,55	0,69	1,10

DATOS SEGÚN EHE

* Considerando un coeficiente de seguridad de1,25 y sobrecarga de uso.

** La resistencia del puntal está por encima de 1000 Kg puesto que la caña está como mínimo metida 40 cm en el cuerpo (el canto de las dos vigas).

*** La limitación no es la resistencia del puntal ni del Husillo Alisán sino la flexión de la viga primaria. Los valores aplicados al Puntal de 2.000 Kg son equivalentes a los de los Husillos Andamio Alisán.

Alsitec

La disposición y número de puntales dependerás de las variables mostradas en la Tabla de pesos propios del forjado.

La oficina técnica de Alsina "Alsitec" ofrecerá la solución más óptima al servicio de las especificaciones y características de cada obra.

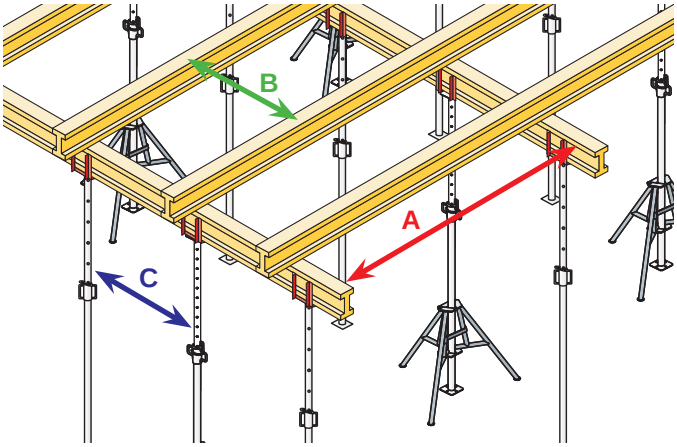

LEYENDA

A.- DISTANCIA ENTRE VIGAS PRIMARIAS

B.- DISTANCIA ENTRE VIGAS SECUNDARIAS

C.- DISTANCIA ENTRE PUNTALES

Aplicaciones del Sistema Vistaform Losas