Alsina
SOLUCIONES EN ENCOFRADOS

Mesa Alsina

ISO 9001
BUREAU VERITAS
Certification
Nº 7002938

Encofrados J. Alsina, S.A.
Pol. Ind. Pla d'en Coll - Camí de la Font Freda, 1
08110 - Montcada i Reixac (Barcelona)
Tel. 935 753 000 - Fax 935 647 059
E-mail: alsina@alsina.com

www.alsina.com

MESA ALSINA

Diseño compacto

La combinación de vigas metálicas (viga primaria) y viga HT-20 de madera (viga reparto) unidas mediante soporte, proporciona una mesa compacta y estable.

Las modulaciones estándar basadas en 2 anchos y 2 largos, permiten su transporte mediante camiones estándar.

Las medidas del equipo permiten la fácil adaptación a la geometría de obra.

Versátil

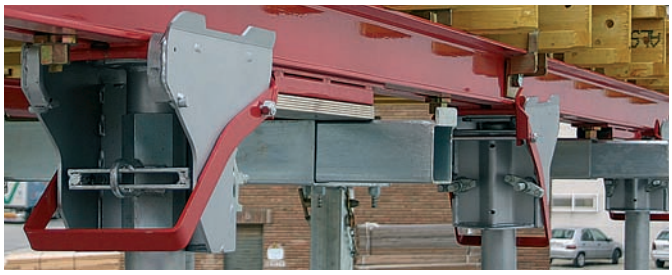

El diseño de la Mesa Alsina responde a las diferentes necesidades de obra permitiendo varias opciones:

SUPERFICIE ENCOFRANTE: Contrachapado fenólico para necesidades de hormigón visto o familia de tableros Alisán en los casos de acabado estándar.

APUNTALAMIENTO: multidireccional para grandes alturas o Puntal como solución más habitual.

CABEZAL: fijo o abatible para extracción bajo forjado.

Sistema pre-montado para forjados

Sistema pre-montado para forjados, especialmente indicado para obras de grandes dimensiones y con superficie donde la distribución de pilares responda a una geometría regular.
El sistema de Mesas Alsina permite ejecutar cualquier tipo de forjado, aunque esta especialmente diseñado para resolver losas macizas.
Gracias a un montaje sistemático, un desencofrado rápido y seguro y el uso de pocas piezas sueltas, la Mesa Alsina optimiza los ritmos de ejecución.
La superficie encofrante es de contrachapado fenólico, lo cual ofrece un acabado de hormigón visto. Opcionalmente se suministra con tablero.

El Sistema Mesa Alsina incorpora accesorios para su montaje como:

- Puntal Alisan
- Cimbra CL-40
- Alsipercha (Sistema Anticaídas Alsina)
- Familia de Tableros Alisan
- Tablero contrachapado Fenólico Alsina
- Tabica Alisan

Rápido desplazamiento horizontal

El Carro, que dispone de un dispositivo hidráulico, está diseñado para facilitar las tareas de desencofrado y el traslado a la siguiente fase de hormigonado de la misma planta sin necesidad de grúa de forma rápida, cómodo y segura.

El Carro puede ser plegado en su totalidad permitiendo un óptimo transporte y acopio en obra y está disponible con extensiones para un rango de alturas de forjado entre 2,50 y 5,10 m.

Fácil desplazamiento vertical

El Gancho de transporte vertical permite realizar las operaciones de transporte, colocación de puntales y el posicionamiento y extracción de las mesas en obra de manera rápida y fiable.

El Gancho dispone de un mecanismo automático que desplaza el centro de gravedad en función del peso de carga transportada.

La horquilla inferior se puede regular en el ancho y largo facilitando el movimiento de las diferentes modulaciones de Mesa Alsina.

Características de la Mesa Alsina

A barandilla de seguridad

Baranda de seguridad para proteger al operario en las labores de encofrado. Su montaje es muy fácil y con el mismo soporte se coloca en ambos sentidos de la mesa.

B alsipercha

¡ Trabajemos seguros !

Elemento de seguridad diseñado para evitar las caídas en altura durante la fase de encofrado. Permite realizar las operaciones de colocación de remates, barandillas, etc. con total seguridad.

C mesa de encofrado

Sistema pre-montado compuesto por una Viga primaria de acero, Viga Secundaria de madera y superficie encofrante de fenólico.

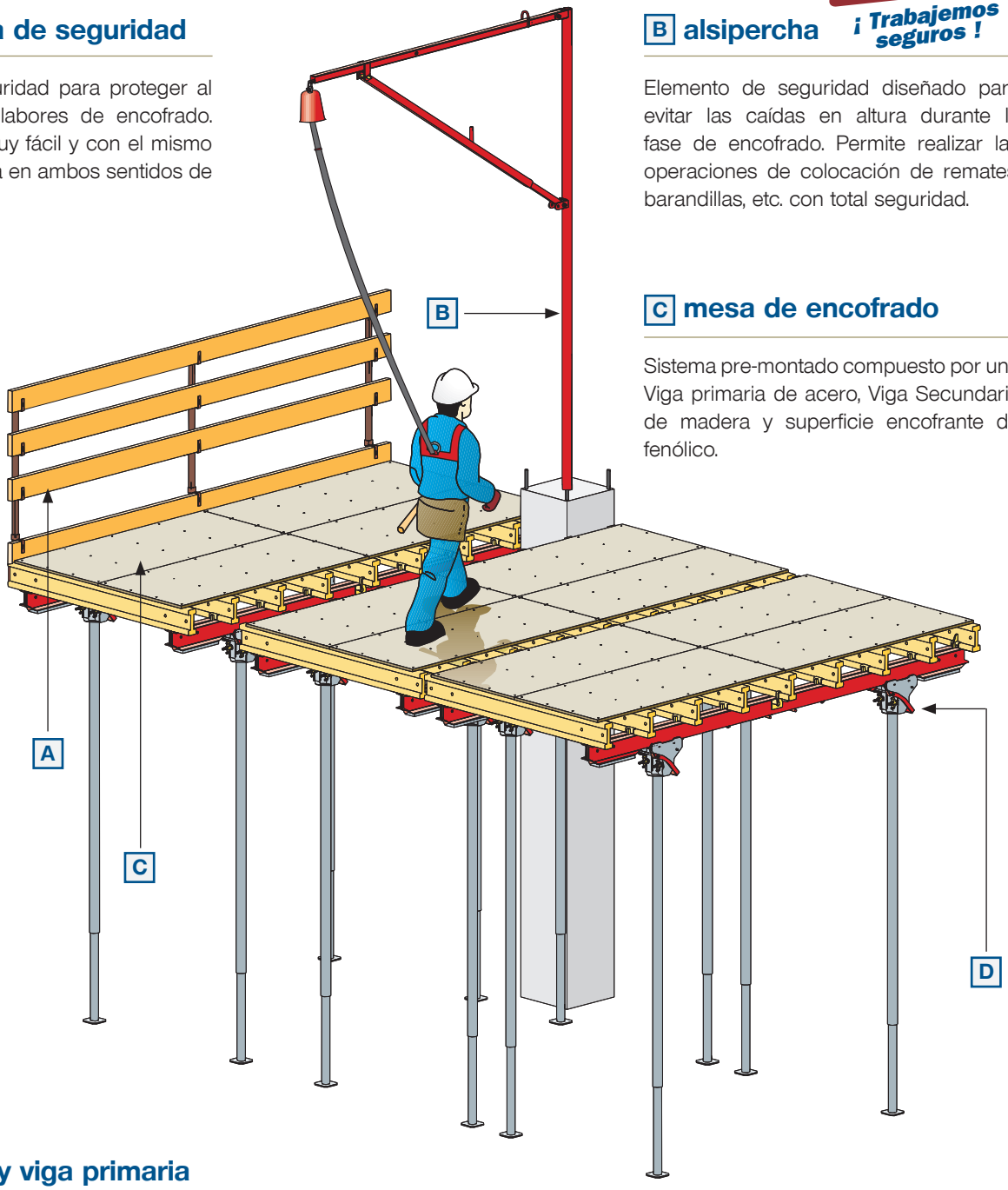

C puntales y viga primaria

La gran capacidad de carga de los puntales permite una mayor rentabilidad en el uso de los puntales, permitiendo un menor uso de los mismos según las características de la losa a aejecutar. La Viga primaria permite colocar 4 ó 6 puntales según el espesor de losa requierido.

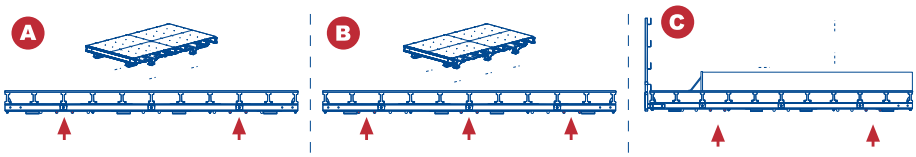

DISPOSICIÓN PARA 4 PUNTALES (2 POR VIGA)

DISPOSICIÓN PARA 6 PUNTALES (3 POR VIGA)

DISPOSICIÓN PARA VOLADIZOS (2 POR VIGA)

D cabezal

Elemento de conexión entre la Mesa y el Puntal. Su condición de abatible permite evitar con facilidad los obstáculos (barandillas, etc) en el momento de retirar la mesa para las siguientes puestas.

Elementos de la Mesa Alsina

diseño

La Mesa Alsina se compone básicamente de 3 elementos:

- La superficie fenólica de 21 mm: permite ofrecer un acabado de hormigón visto.
- La Viga Secundaria HT-20: ofrece versatilidad.
- La Viga Primaria UPN-120: de acero pintado, aporta la robustez y durabilidad necesarias.

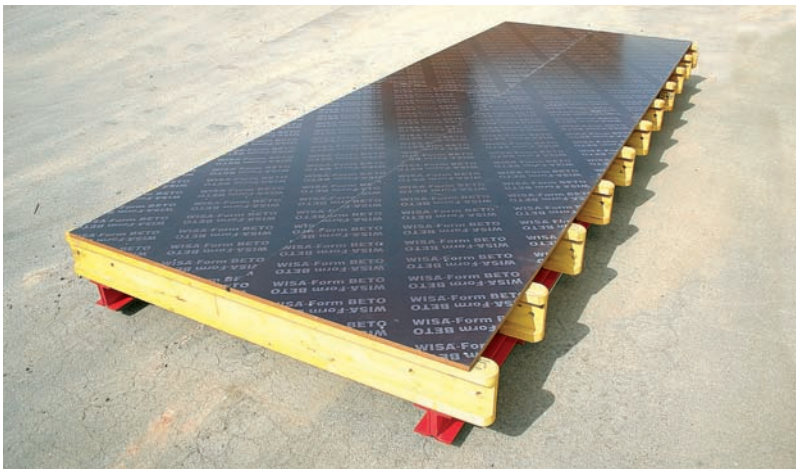

modulaciones

La Mesa de encofrado Alsina esta disponible en 4 medidas estándar.
El saliente de la viga secundaria HT-20 permite la fácil colocación de los remates entre mesas.

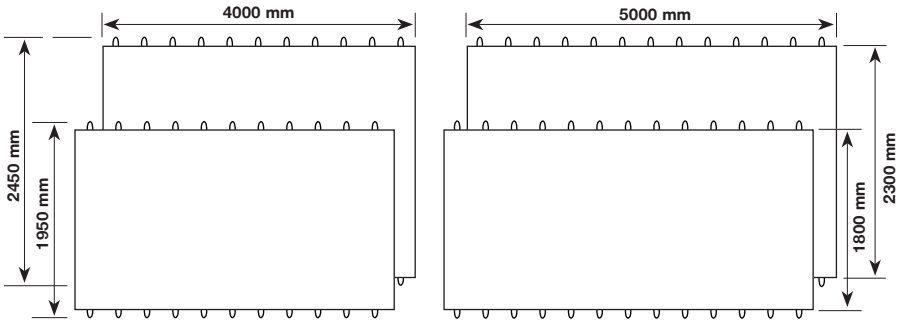

Medidas	Superficie encofrante	Medidas	Superficie encofrante
400 x 195 cm	7,2 m^2	500 x 195 cm	9,0 m^2
400 x 245 cm	9,2 m^2	500 x 245 cm	11,5 m^2

transporte y almacenaje

Las Mesas se envían pre-montadas a la obra y disponen de un pie de apoyo que permite su apilado sin dañar el fenólico.

- La altura de la mesa es de 40 cm.
- En su almacenaje y transporte se pueden apilar un máximo de 5 mesas.
- La mesa dispone de unos grilletes para su descarga mediante eslingas o mediante el Gancho de Transporte vertical.

Nº máx. de mesas por trailer (Caja 12 m)
15 mesas de 4 m
10 mesas de 5 m (+2,5 ml)

Elementos de la Mesa Alsina

cabezal abatible

El sistema de apeo de las Mesas con puntal Alsina se realiza con el cabezal abatible, particularidad que permite evitar con facilidad los obstáculos (barandillas, etc.) en el momento de retirar la mesa para las siguientes puestas.

CARACTERÍSTICAS

- Sistema de fijación rápido y seguro.
- Colocación intuitiva y de fácil acceso para el operario.
- Muelle de seguridad para asegurar la palanca de apertura.
- Cada Mesa dispone de 6 soportes para colocar puntales (se colocarán sólo 4 ó 6 puntales en función de la carga a soportar).
- Libre disposición del cabezal en la viga primaria (mesas de voladizo)
- Máxima rigidez una vez colocado gracias a sus cuatro puntos de anclaje.

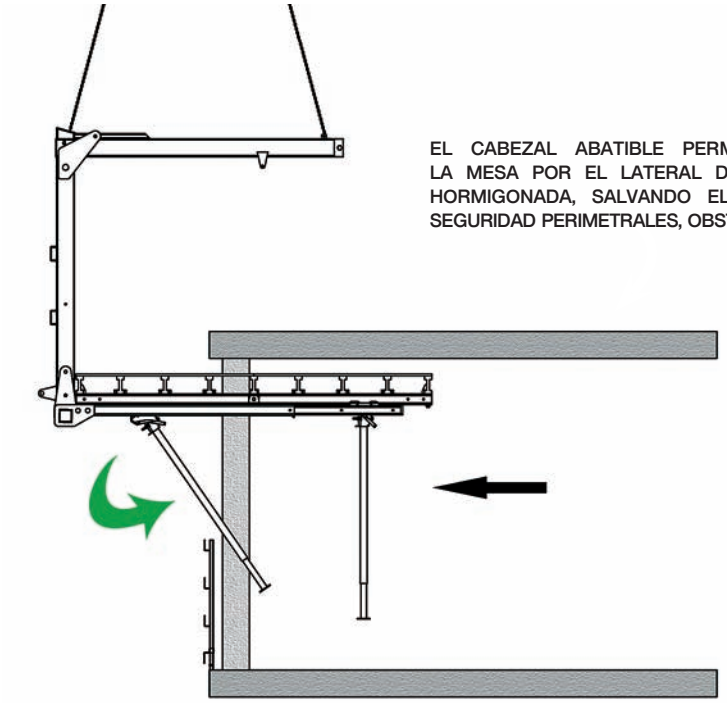

EL CABEZAL ABATIBLE PERMITE RETIRAR LA MESA POR EL LATERAL DE LA PLANTA HORMIGONADA, SALVANDO ELEMENTOS DE SEGURIDAD PERIMETRALES, OBSTÁCULOS, ETC.

FUNCIONAMIENTO

Colgamos el cabezal de la Varilla de anclaje de la Viga primaria. Al elevar la mesa hasta su posición de trabajo los puntales se colocarán en posición por efecto de la propia inercia.

Para liberar el Cabezal de la Viga Primaria bastará con accionar la palanca (1) gesto que permitirá bascular al cabezal (2) y plegar el puntal cuanto sea necesario para evitar los obstáculos.

cabezal fijo

La Mesa de encofrado Alsina permite el apeo con puntal telescópico y cabezal fijo de anclaje a la viga primaria. Se coloca en los mismos soportes para puntales y es especialmente útil en aquellas obras donde no existan obstáculos en el perímetro de la planta.

cabezal cimbra

Para alturas superiores a 6 m, la mesa dispone de un Cabezal Fijo que permite acoplar la mesa a sistemas de Cimbra CL-40*.

*Para más información sobre Cimbra CL-40 véase pág. 74.

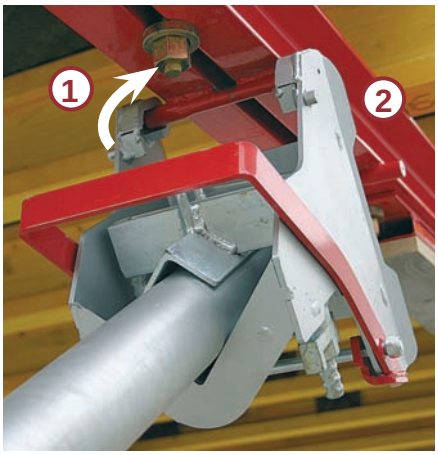

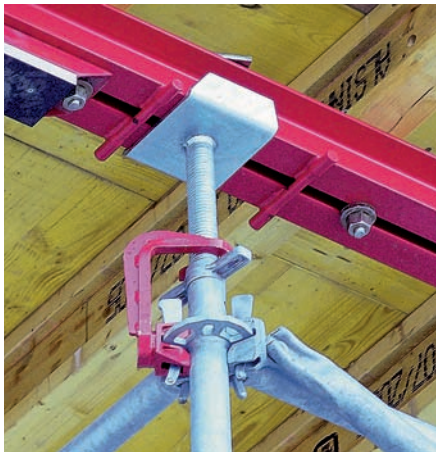

Elementos de transporte horizontal

carro de desplazamiento

Para el desplazamiento de las Mesas en la planta a encofrar, Alsina ha diseñado un Carro de Desplazamiento manejable y robusto.

El Carro puede ser plegado en su totalidad permitiendo un óptimo transporte y acopio en obra. Las dimensiones del mismo son de 3,2 x 0,4 m cuando está plegado y 3,2 x 1,9 x 0,4 m cuando está montado en su posición de trabajo.

El Carro dispone de un sistema hidráulico manual que facilitar las tareas de desencofrado y el traslado a la siguiente fase de hormigonado de la misma planta sin necesidad de grúa de forma rápida, cómoda y segura.

La carga máxima de utilización es de 1.000 Kg.

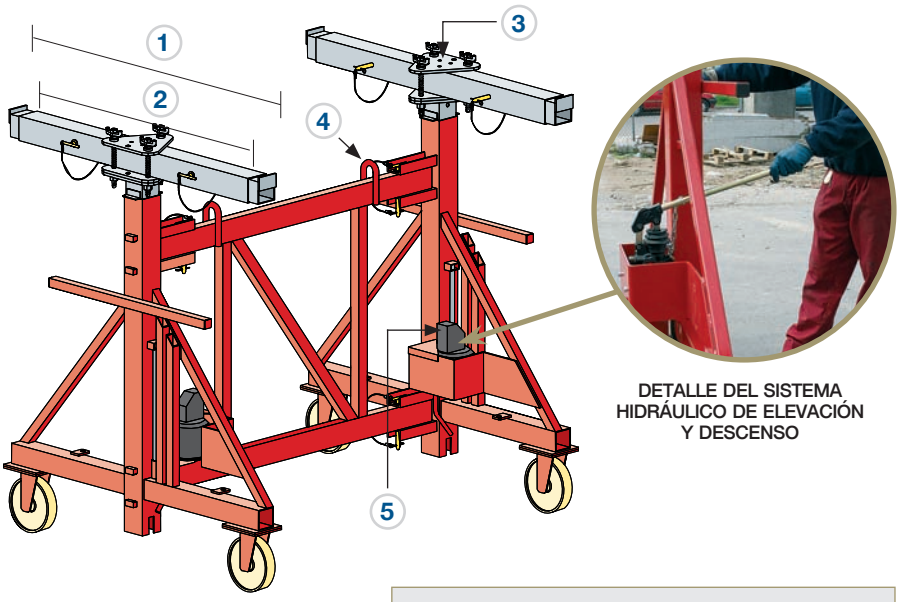

DETALLE DEL SISTEMA HIDRÁULICO DE ELEVACIÓN Y DESCENSO

1. Ancho máximo 2,1 m
2. Ancho mínimo 1,5 m
3. Extensión en altura
4. Enganche para eslinga
5. Palanca para accionar el sistema hidráulico

extensiones en altura

El Carro dispone de dos Extensiones en Altura de 0,7 m y de 1,9 m, que permiten un rango de alturas de forjado comprendidas entre 2,5 y 5,10 m.

1. ALTURA MÍN: 1,9 m
2. ALTURA MÁX: 2,9 m
3. ALTURA MÍN: 2,6 m
4. ALTURA MÁX: 3,6 m
5. ALTURA MÍN: 3,2 m
6. ALTURA MÁX: 4,8 m

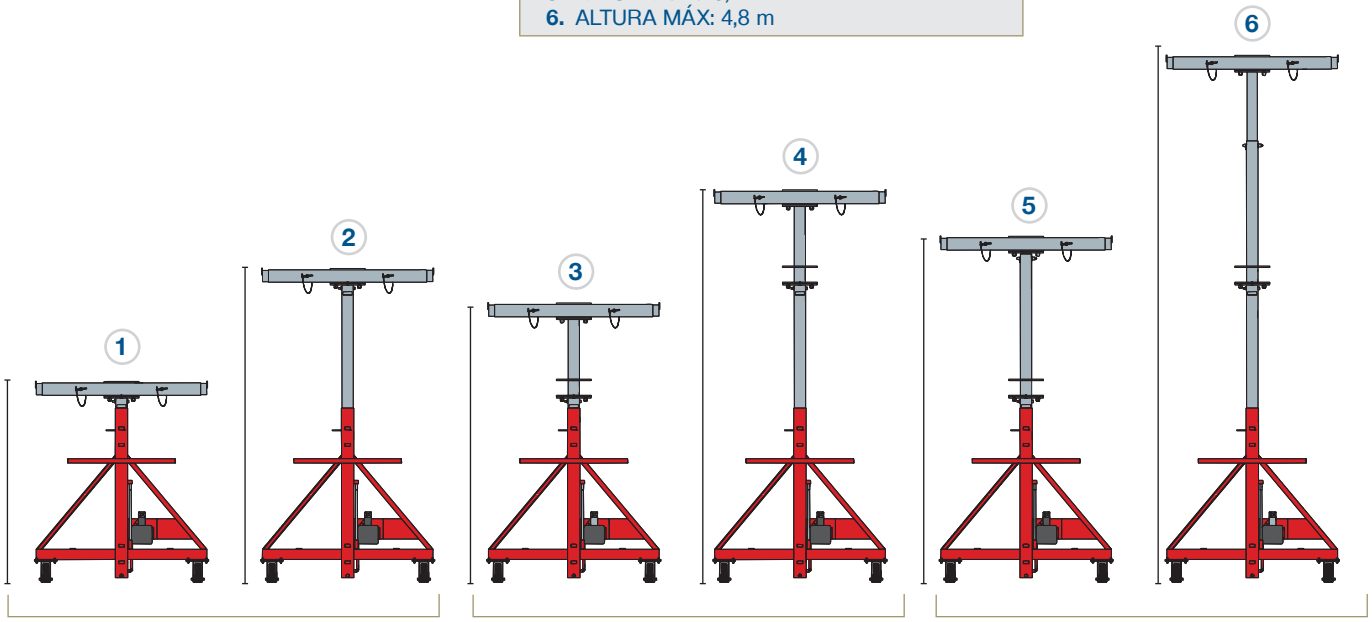

Elementos de transporte vertical

gancho

El Gancho de transporte vertical permite realizar las operaciones de transporte, colocación de puntales y el posicionamiento y extracción de las mesas en obra de manera rápida y fiable.

En Gancho dispone de un mecanismo automático que desplaza el centro de gravedad en función del peso de carga transportada, evitando el "balanceo" de la mesa en los movimientos.

La carga máxima de utilización es de 1000 Kg.

desmontable

Para un mejor transporte, el Gancho se suministra en dos partes, ambas con elementos de fijación para eslingas, facilitan su manipulación y ensamblaje en obra.

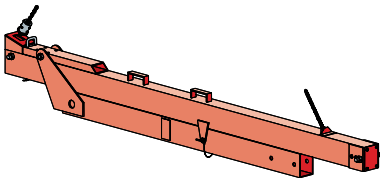

PARTE SUPERIOR

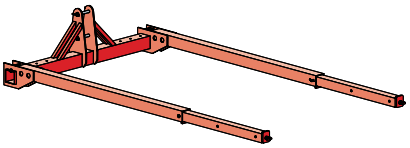

HORQUILLA INFERIOR

diseño polivalente

El Gancho puede utilizarse con todas las modulaciones de mesas, tanto en sentido transversal como en sentido longitudinal de la mesa.

La horquilla inferior puede regular el largo y el ancho para adaptarse a las dimensiones de cada mesa.

UN PASADOR DE SEGURIDAD NOS PERMITE FIJAR EL ANCHO EN LOS AGUJEROS

Elementos de seguridad

soluciones para voladizo

La posibilidad de diferentes puntos de anclaje de los puntales en la viga primaria y el uso del tirante antivuelco, estabilizan de forma totalmente segura la colocación de las mesas para realizar voladizos de hasta 1 m.

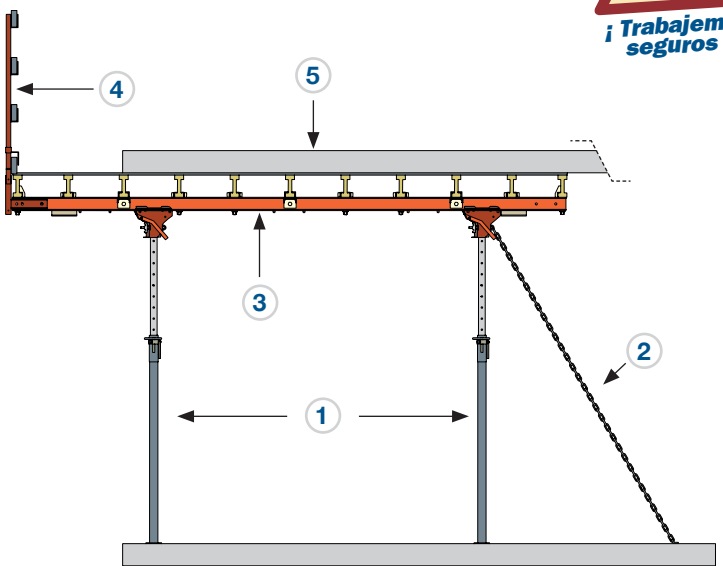

1. Puntal mesas
2. Tirante antivuelco
3. Mesa 5 m
4. Baranda de seguridad 1,5 m
5. Hormnigón

Alsitec

El personal Técnico de Alsina, ofrece aquella solución más optima para cada proyecto.

Alsitec, la oficina Técnica de Alsina, cuenta con profesionales de amplia experiencia, y recursos tecnológicos de última generación.

Capaces de responder a las necesidades de cada cliente su labor es: asesorar, colaborar y trabajar junto a nuestros clientes para ser cada vez más eficaces y seguir ofreciendo un servicio integral y humano.

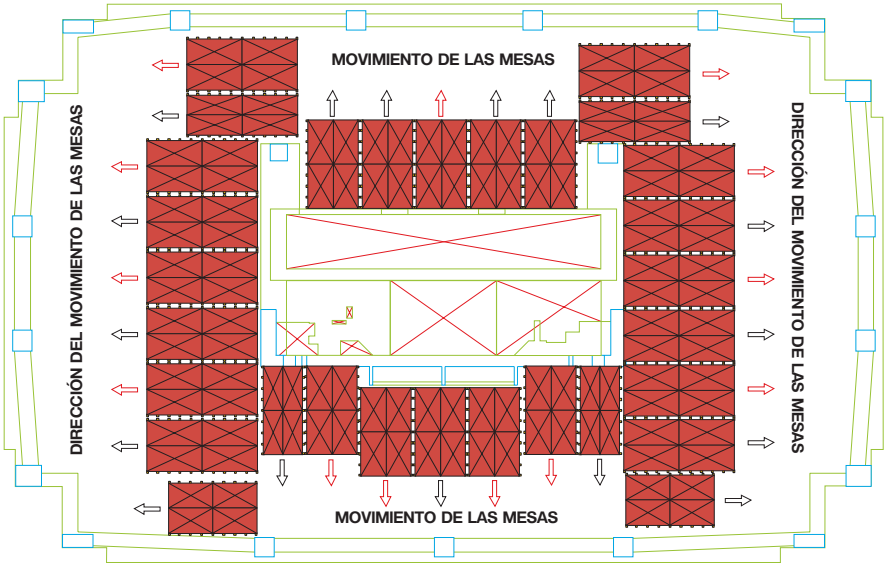

LEYENDA

Las mesas situadas en esta posición se introducirán las últimas y se retirarán las primeras para que las otras salven el obstáculo del pilar.

Las mesas situadas en esta posición se introducirán las primeras para colocarlas detrás del pilar y se retiraran las últimas.

Aplicaciones del Sistema Mesa Alsina