Alsina
SOLUCIONES EN ENCOFRADOS

Muros a una cara

ISO 9001
BUREAU VERITAS
Certification
Nº 7002938

Encofrados J. Alsina, S.A.
Pol. Ind. Pla d'en Coll - Camí de la Font Freda, 1
08110 - Montcada i Reixac (Barcelona)
Tel. 935 753 000 - Fax 935 647 059
E-mail: alsina@alsina.com

www.alsina.com

APUNTALAMIENTO DE MURO A UNA CARA DE 3 A 5 M

Escuadras para 3 m

Estructura de soporte para ejecutar muros a una cara. El sistema está formado por unas escuadras reforzadas que se acoplan al Panel Alisply con dos vigas primarias horizontales.

CARACTERÍSTICAS

- Buena relación peso/prestaciones.
- Riostra de unión entre escuadras de fácil colocación.
- Altura máxima 3,30 m y 4.30/ 5,30 m con suplemento.
- Movible conjuntamente con el encofrado de muros.
- Husillo posterior con regulador de altura.
- Compatible con la Consola de trabajo Alisply.

1.- CONSOLA DE TRABAJO	4.- ESCUADRA M1C-3M
2.- PANEL ALISPLY	5.- HUSILLO
3.- VIGA PRIMARIA	6.- RIOSTRA ESCUADRA

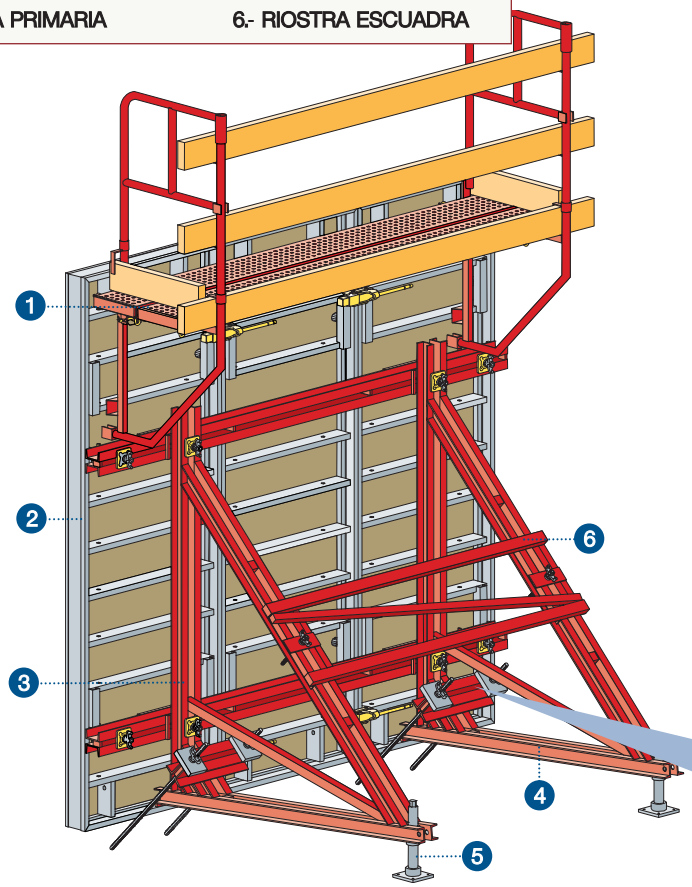

anclaje y posicionamiento

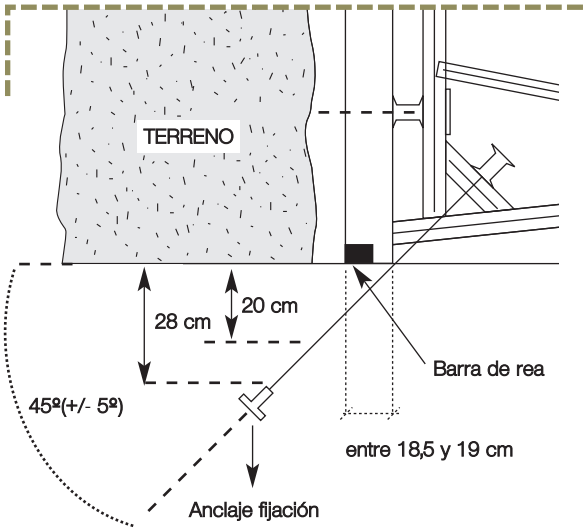

ANCLAJE PARA MURO A UNA CARA A 3, 4 Y 5 METROS.

	PRESIÓN ADMISIBLE	ALTURA MÁXIMA
MURO 1C-3M	60 kN/m²	3,30 m

sistema auxiliar para 4 m

	PRESIÓN ADMISIBLE	ALTURA MÁX.	PESO (Kg)
SISTEMA AUXILIAR 4M	40 kN/m². (batache 3 m.l) 60 kN/m². (batache 2 m.l)	4,30 m	Batache 3 m.l - 1.450 Batache 2 m.l - 1.166

sistema auxiliar para 5 m

	PRESIÓN ADMISIBLE	ALTURA MÁX.	PESO
SISTEMA AUXILIAR 5M	35 kN/m². (batache 3 m.l) 50 kN/m². (batache 2 m.l)	5,30 m	Batache 3 m.l - 1.874 Batache 2 m.l - 1.521

CARACTERÍSTICAS
- Buena relación peso y prestaciones.
- Riostra para la unión entre escuadras de fácil colocación.
- Movible conjuntamente con el encofrado de muros.
- Husillo posterior con regulador de altura.
- Compatible con la Consola de trabajo Alisply.

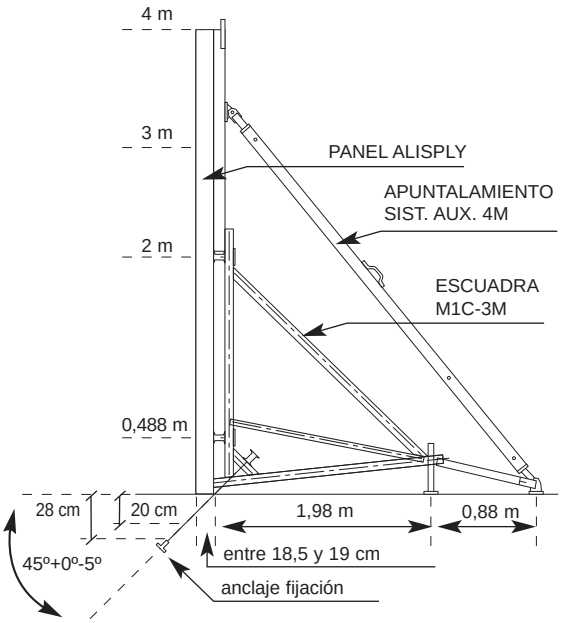

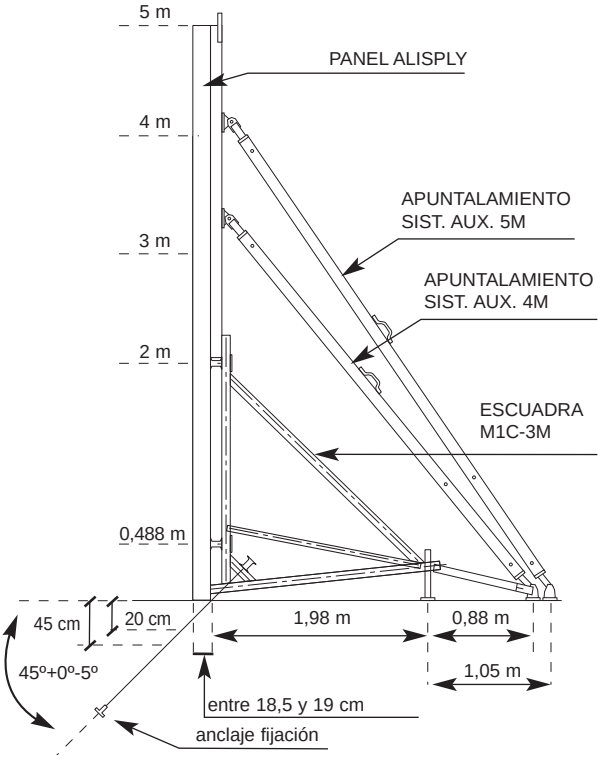

Características de los sistemas de Muro a una cara

grapa alisply GR-2

La Grapa GR-2 une, alinea y rigidiza los paneles en una sola operación sin necesidad de herramientas.

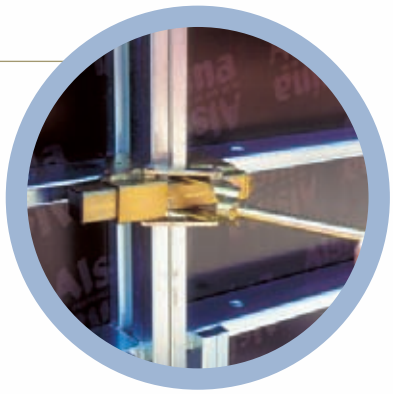

viga sist. auxiliar 7M

Elemento para poder llevar el sistema a una cara a 6 m hasta 7 metros de altura.

viga sist. auxiliar 4M / 5M

Elemento para poder llegar hasta 4 ó 5 metros con el sistema de muro a 3 m. Disponen de anclajes para su izado en la parte superior.

enganche grúa

Elemento indispensable para el movimiento de las pantallas de muros a una cara a 3 m.

¡ trabajemos seguros !

viga primaria 2 y 3 M

Elemento de transición de fuerzas de los paneles a las escuadras según tipo de batache.

escuadra M1C - 3M

Elemento principal para el apuntalamiento de muro a una cara a 3 m

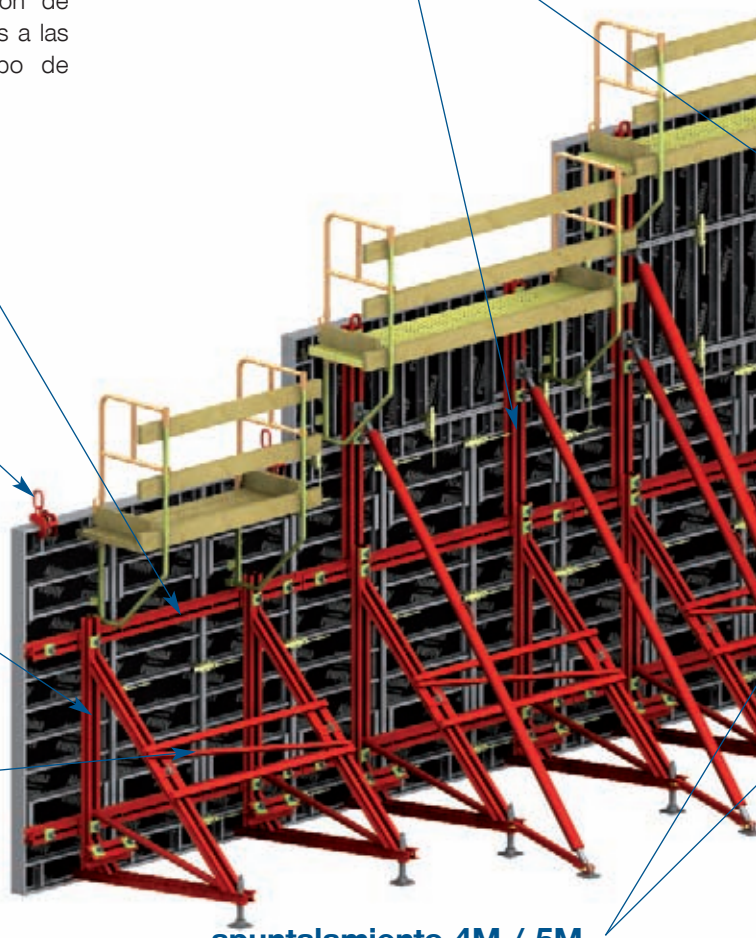

riostra escuadra M1C-3M

Pieza de arriostramiento entre escuadras según tipo de batache.

apuntalamiento 4M / 5M

Elemento para apuntalar las vigas auxiliares de 4 y 5 m.

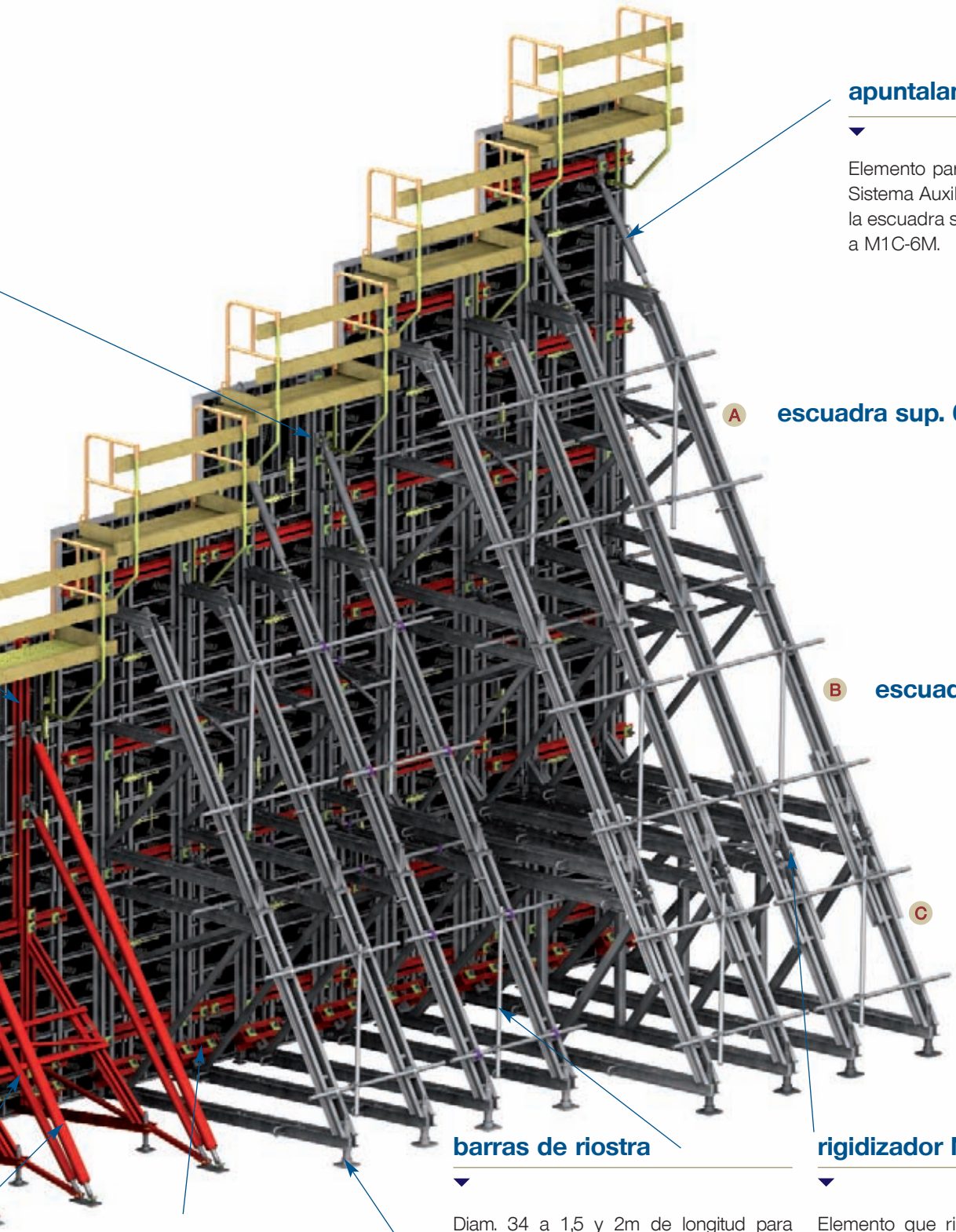

apuntalamiento 1M

Elemento para apuntalar la Viga Sistema Auxiliar 7M M1C-6M en la escuadra superior del sistema a M1C-6M.

A escuadra sup. 6m

B escuadra inf. 6m

C escuadra 9m

viga tirante 6/9 M

Pieza intermedia de unión entre la escuadra, con los tirantes dywidag, que va a la zapata.

barras de riostra

Diam. 34 a 1,5 y 2m de longitud para arriostrar las escuadras entre si.

husillo posterior

Con regulación en altura

rigidizador M1C-9M

Elemento que rigidiza la unión entre la escuadra 9 m y la inferior de 6 m.

APUNTALAMIENTO DE MURO A UNA CARA DE 6 A 8 M

Estructura de soporte para ejecutar muros a una cara. El sistema está formado por unas escuadras reforzadas que se aclopan al Panel Alisply con dos vigas primarias horizontales.

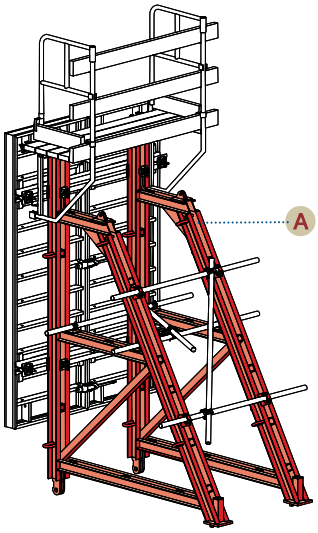

A escuadra sup. 6m

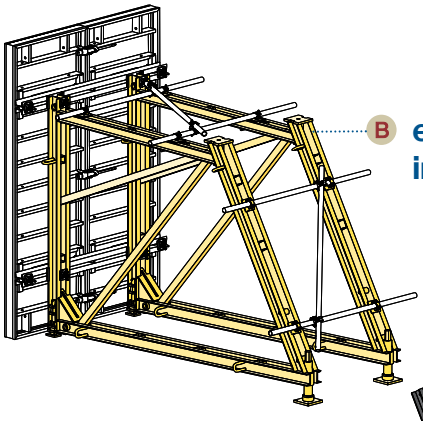

B escuadra inf. 6m

rigidizador M1C-9M

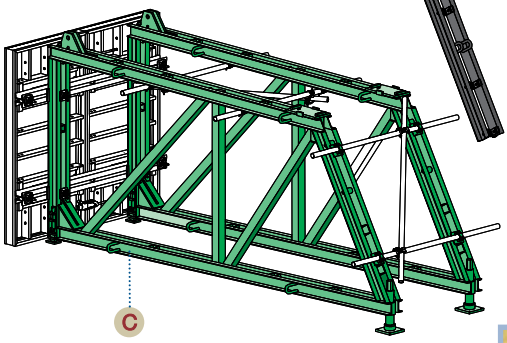

C escuadra 9m

Detalle del posicionamiento de los anclajes para la ejecución de Muros a una cara de entre 7 y 9 metros.

Escuadras a 6 m de altura

El sistema de Muro a 1 cara de 6 a 9 m puede transportarse junto o por separado, según las características o necesidades de cada obra.

6 M (3+3)

PESO TOTAL DEL CONJUNTO 2.425 Kg.

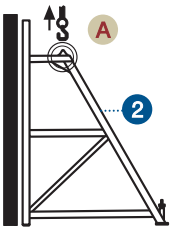

2 + ENCOFRADO 1.125 Kg.

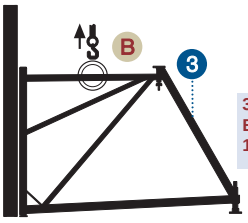

3 + ENCOFRADO 1.300 Kg.

6M

escuadras de poco volumen y fácil montaje

Escuadras a 7 m de altura

7M (3+3+1)

PESO TOTAL DEL CONJUNTO 2.840 Kg.

Escuadras a 8 m de altura

8M (2+3+3)

PESO TOTAL DEL CONJUNTO 4.325 Kg.

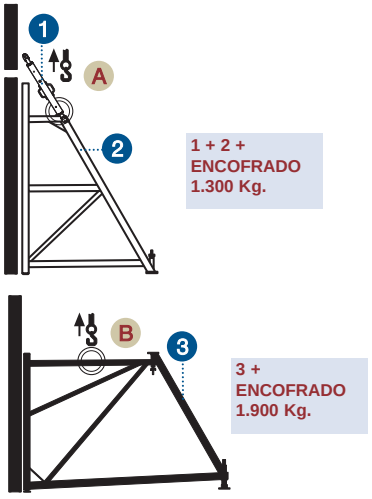

7M

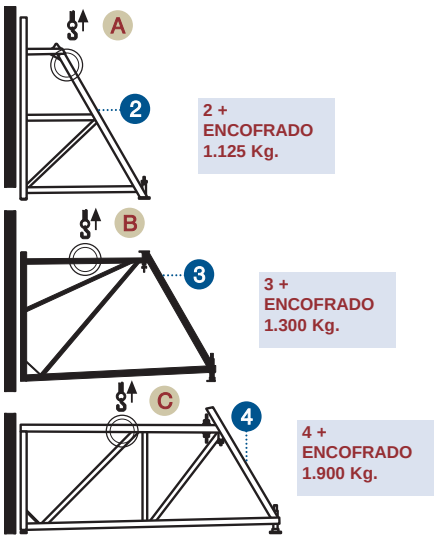

8M

1.- APUNTALAMIENTO 1M
2.- ESCUADRA SUPERIOR 6M
3.- ESCUADRA INFERIOR 6M
4.- ESCUADRA 9M

A - B - C. Puntos de anclaje para la grúa, para el movimiento por partes del conjunto (con o sin encofrado).

APUNTALAMIENTO DE MURO A UNA CARA A 9 M

Muro a 1 cara a 9 m

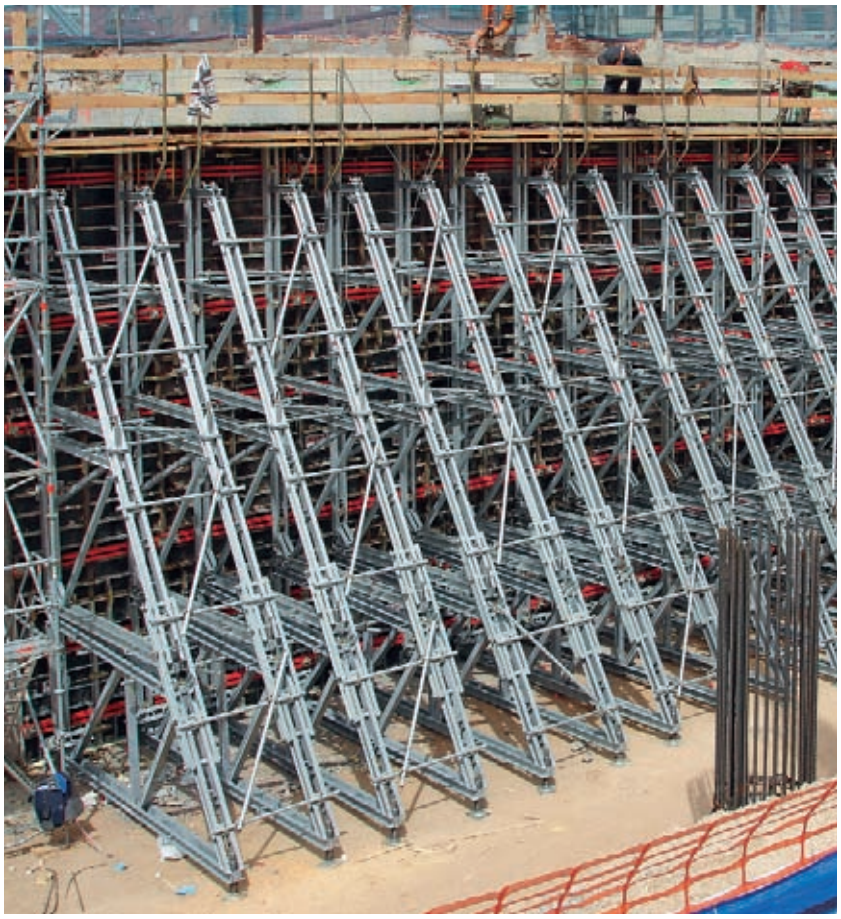

Estructura de soporte para ejecutar muros a una cara a 9 metros de altura. El sistema está formado por unas escuadras reforzadas que se acoplan al Panel Alisply con dos vigas primarias horizontales.

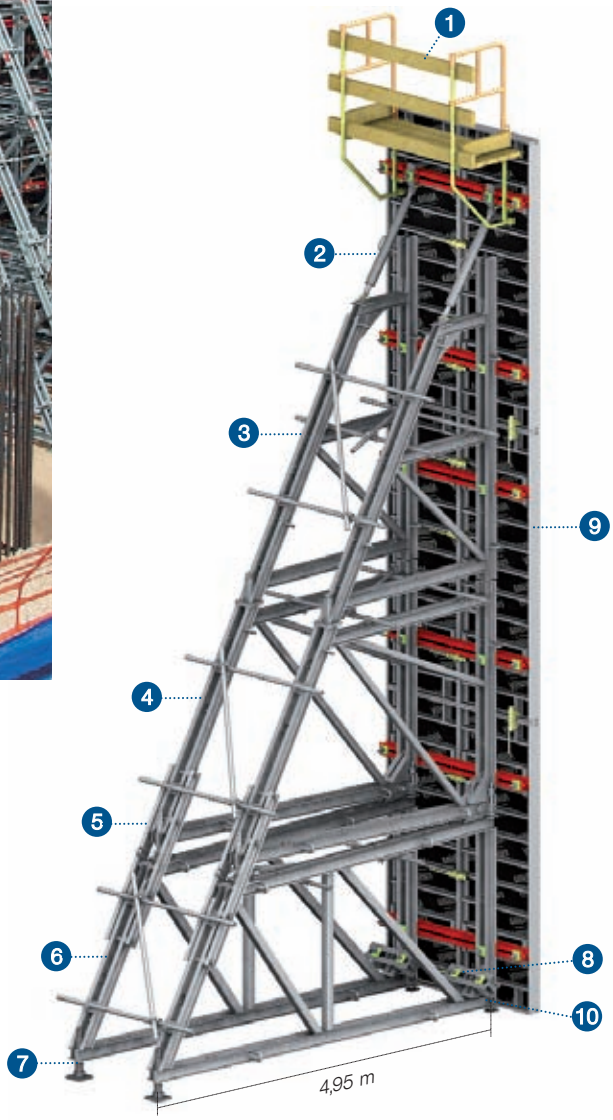

Características

- Presión admisible variable en función del batache y la altura de hasta 60 kN/m^2.
- Fácil ensamblaje entre escuadras.
- Husillo posterior regulable.
- Apoyo delantero regulable: permite ajustar el encofrado al suelo, evitando la fuga de la lechada de hormigón.
- Dispone de varios puntos de elevación para la grúa, según las diferentes cargas de gravedad.
- Óptimo diseño para su apilado en obra.

ALTURA ENCOFRADO	DIMENSIÓN ESCUADRA ZONA APOYO	PESO
9 m	4,95 m	4,740 Kg

1.- PLATAFORMA DE TRABAJO
2.- APUNTALAMIENTO 1M
3.- ESCUADRA SUPERIOR 6M
4.- ESCUADRA INFERIOR 6M
5.- ENGANCHE M1C-9M
6.- ESCUADRA 9M
7.- HUSILLO POSTERIOR
8.- VIGA TIRANTE
9.- PANELES ALISPLY
10.- APOYO DELANTERO

movimiento con grúa

El sistema de Muro a 1 cara de 6 a 9 m puede transportarse junto o por separado, según las características o necesidades de cada obra.

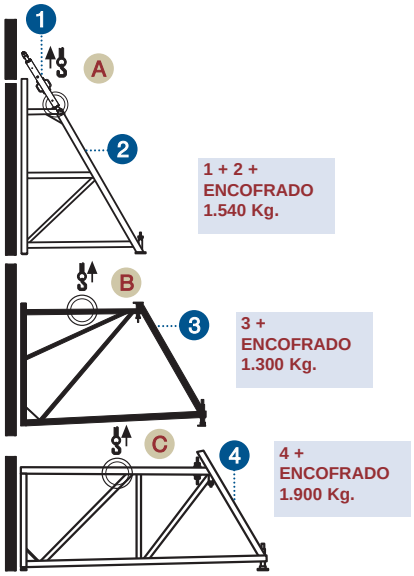

El Departamento Técnico de Alsina ofrece soluciones especiales con las escuadras de muros a una cara en posición horizontal como estructura de soporte para dinteles o capiteles sobre pilas.

9M (2+3+3+1)

1.- APUNTALAMIENTO 1M
2.- ESCUADRA SUPERIOR 6M
3.- ESCUADRA INFERIOR 6M
4.- ESCUADRA 9M

A - B - C. Puntos de anclaje de la grúa, para el movimiento por partes del conjunto (con o sin encofrado).