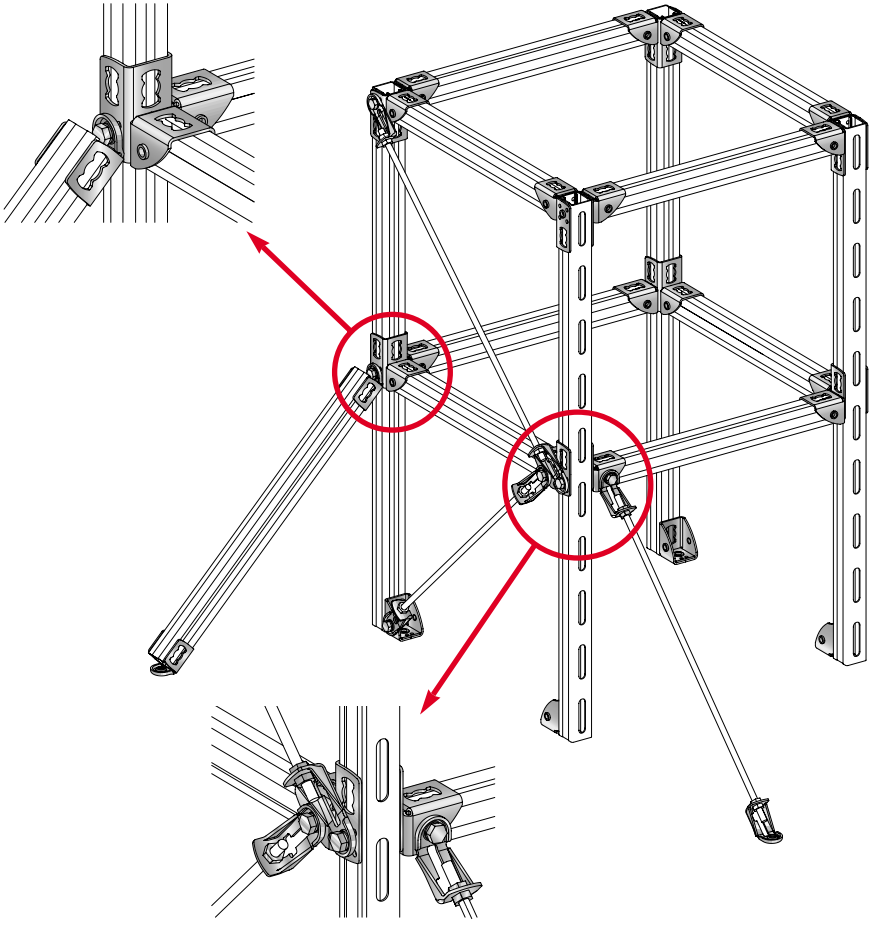Ejemplo de aplicación