Instrucciones de uso
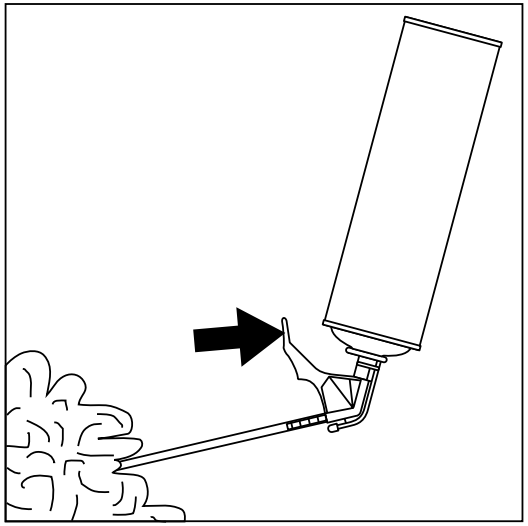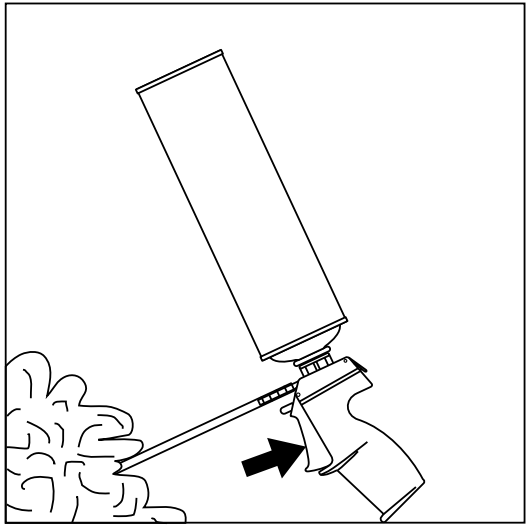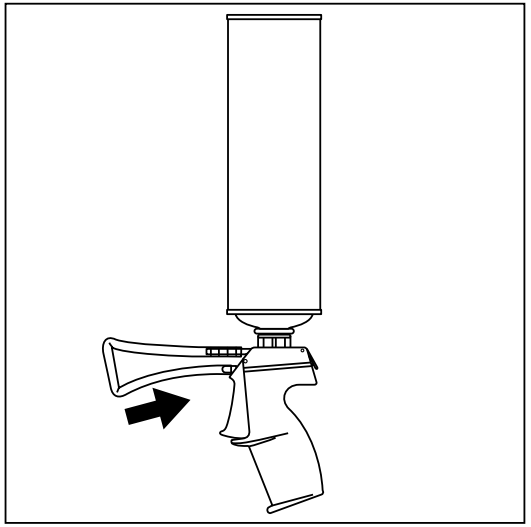
- Se pueden aplicar con la cánula manual CF-FA1 o bien con el sistema de empuñadura CF-GA1/GR1
- Es necesario limpiar de polvo y grasa y humedecer previamente el material base