Montaje

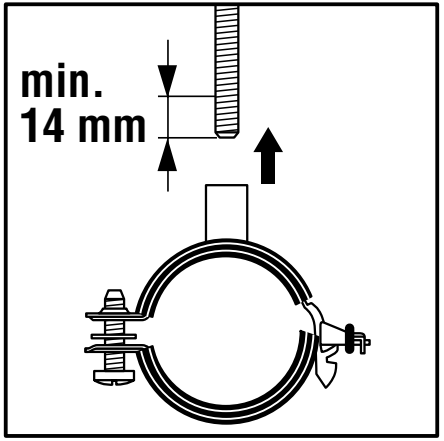

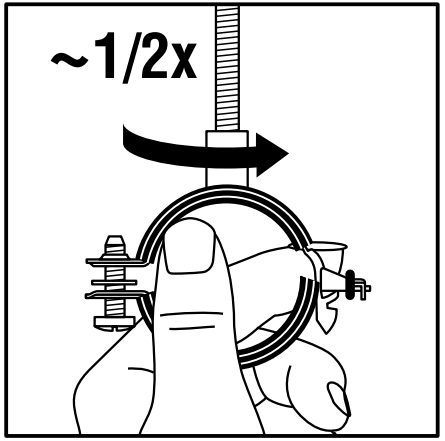
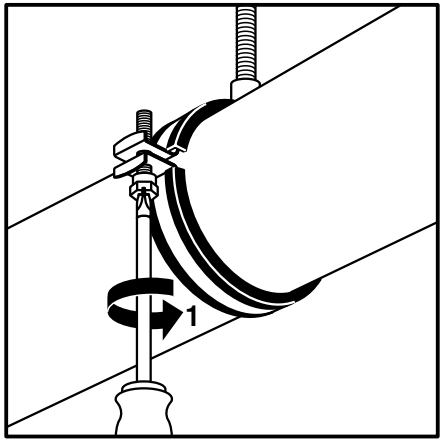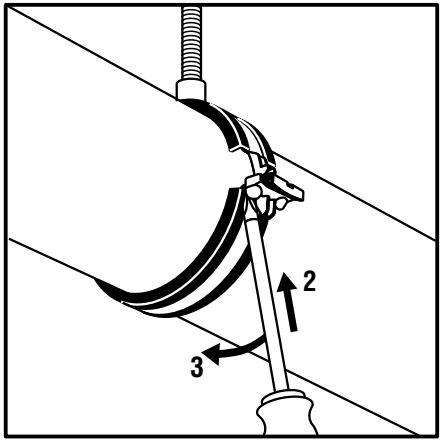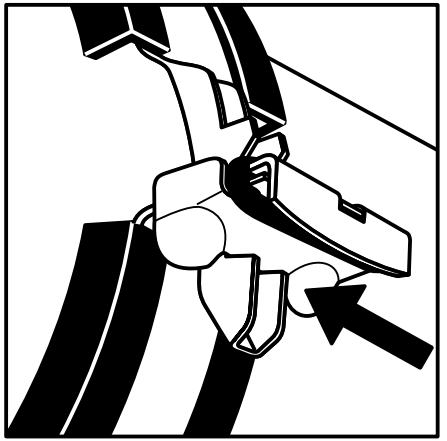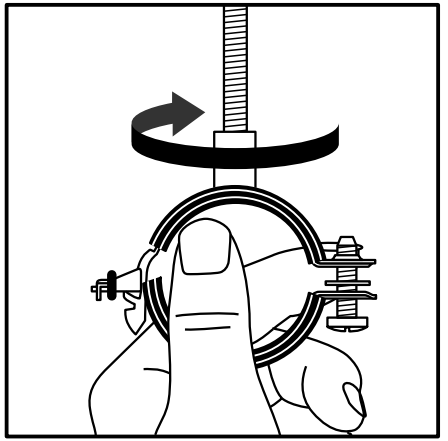
Desmontaje