Cónica

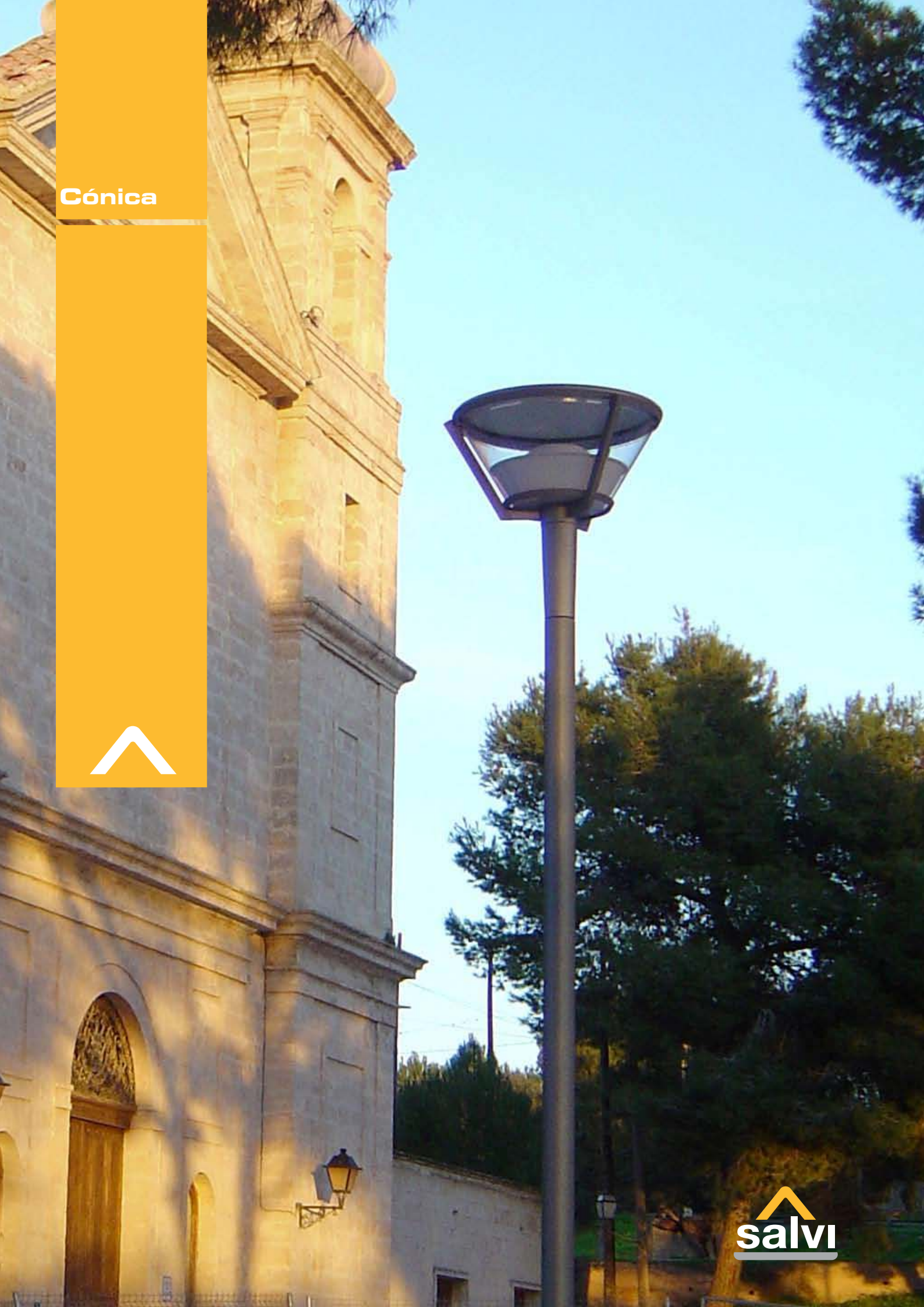

salvi

Cónica

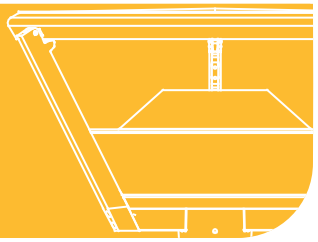

Características principales

Altura	700 mm
Diámetro	Ø 690 mm
Lámparas:	
SAP/ HM	70W 100W 150W
Conexión a columna	Terminal Ø 60/ 76 mm
Óptica	Difusor policarbonato
Índice protección	IP 65 G.O
Índice contam. lumínica	FHS 15%
Clase	I

- **Fundición de aluminio**
- **Hasta 150W**
- **Reflector según opción**
- **Tornilleria AISI 304**
- **Tapa con junta de silicona**
- **Fácil acceso a equipo y lámpara**
- **Imprimación epoxi y acabado poliuretano**
- **CE EN 60598**

Luminaria Cónica

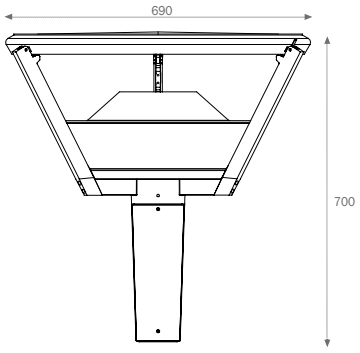

Diseñada por Steen Jorgensen originalmente para la iluminación de centros históricos esta luminaria esta caracterizada por su factura moderna, que sin ser estridente ni protagonista pretende pasar desapercibida y es su luz la que permite ver lo que realmente interesa, es decir el entorno urbano. La lámpara emite una luz difusa que proviene de la pantalla traslucida que rodea la bombilla e impide que se vea directamente. Esta luz resalta el volumen de las edificaciones. La luz proyectada desde la pantalla superior se dirige hacia el suelo y hace que el plano horizontal este correctamente iluminado para los transeúntes y vehículos.

Equipo eléctrico situado en el cartucho troncocónico inferior independiente.

Estructura y Materiales

- Estructura compuesta de tubo cónico porta equipos, araña, y costillas y puerta de registro, fabricados en fundición de aluminio EN 1706 43000.
- Cúpula superior de revolución fabricada en chapa de acero repujada y galvanizada.
- Apertura de la cúpula abisagrada sobre una de las costillas.
- Cierres de resorte (2) situados en las dos costillas restantes, de accionamiento manual.
- Tornillería de acero inoxidable AISI 304.

Óptica

Grupo óptico sellado herméticamente con un grado de estanqueidad IP65 compuesto de:

- Difusor interior troncocónico de policarbonato resistente a los rayos UV, opal.
- Difusor exterior de policarbonato resistente a los rayos UV, transparente o translúcido según versión.

Equipo eléctrico

Situado en el cartucho troncocónico inferior independiente, es accesible a través de la puerta de registro, consta de:

- Placa porta equipos situada en el interior del tubo troncocónico inferior de chapa galvanizada
- Reactancia, arrancador y condensador montados y cableados sobre placa porta equipos.
- Toma de conexión rápida y brida de sujeción al cable de alimentación.
- Soporte portalámparas de aluminio y junta de silicona que garantiza la estanqueidad entre el cartucho del equipo eléctrico y la luminaria.
- Cableado de silicona.

Mantenimiento

- Accesibilidad al equipo a través de la puerta del registro y a la lámpara mediante apertura de la tapa abisagrada superior.
- Acceso a la lámpara y equipo eléctrico sin necesidad de herramientas.

Protección (opcional)

- Granallado y desengrasado de los componentes para obtener una adherencia óptima.
- Dos capas de imprimación epoxi de 2 componentes hasta 80 micras.
- Dos capas de pintura poliuretano alifático de 2 componentes hasta 60 micras.
- Polimerizado al horno a 80ºC .
- Resistente a la intemperie y a los rayos UV.