EQUIPO DE MANTENIMIENTO
“CA0510” “CA1110” “CA2010” BÁSICO
“CA0513” “CA1113” “CA2013” COMPLETO

LARZEP, S.A.
Avenida Urtiaga, 6. 48269
MALLABIA (Vizcaya). SPAIN
Tel. (+34)943171200 - **Fax.** (+34)943174166
e-mail: hydraulic@larzep.com ; comercial@larzep.com
www.larzep.com

LARZEP HYDRAULICS (UK) LTD.
Unit 1° Park Road IND. EST. CONSETT CO.
DH85PY DURHAM. ENGLAND
Tel. (+44)1207582266 - **Fax.** (+44)1207583366
e-mail: sales@larzep.co.uk
www.larzep.co.uk

LARZEP AUSTRALIA PTY. LTD.
Unit19, 35-41 Westpool Drive Hallam.
VICTORIA 3803 AUSTRALIA
Tel. (+613) 97963744 - **Fax.** (+613) 97965964
e-mail: sales@larzep.com.au
www.larzep.com.au

LARZEP HYDRAULICS (INDIA) PVT.LTD.
201, Vardhaman Chamber - 1, G-Block, Community Center.
VIKAS PURI.NEW DELHI. 110018 INDIA
Tel. (+91)1128545571 - **Fax.** (+91)1128545572
e-mail: info@larzep.in
www.larzep.in

ÍNDICE

1. **REQUISITOS PREVIOS AL USO Y SEGURIDAD ---------- 2**
2. **CARACTERÍSTICAS TÉCNICAS Y COMPONENTES ------ 2-3-4-5**
3. **DECLARACIÓN DE FABRICANTE ---------- 5**
4. **GARANTÍA ---------- 5**

ANEXOS

- **PLANOS Y COMPONENTES**

1. REQUISITOS PREVIOS AL USO Y SEGURIDAD.

Los equipos CA se utilizan para reparaciones y labores de mantenimiento. Su gran versatilidad y las múltiples posibilidades de montaje de sus diferentes piezas le convierten en una herramienta multiuso.
Todos los equipos de mantenimiento CA, disponen de un cilindro KC, una bomba W y una manguera AP20.
Elija el equipo mas adecuado a sus necesidades. El cilindro de tracción se ofrece bajo demanda en cualquiera de las referencias.
Todos los equipos se sirven embalados en una caja metálica.
Este equipo está compuesto por una serie de elementos que combinados con las herramientas hidráulicas, bomba, cilindro y manguera permite configurar herramientas específicas para diferentes operaciones, tales como: EMPUJAR, SEPARAR, JUNTAR, LEVANTAR. ENCOGER, ESTIRAR O FIJAR.
Los modelos tienen unas capacidades máximas de empuje de 5, 10 y 20 Toneladas y dos configuraciones: simple y completa.
En la completa se incluye una pinza separadora y las herramientas específicas para encoger.

EL CILINDRO DESARROLLA LA POTENCIA NOMINAL INDICADA, PERO SE HA DE TENER EN CUENTA QUE CON LOS ACCESORIOS ACOPLADOS, EL EQUIPO SÓLO DEBE SER UTILIZADO A UN 50% DE SU CAPACIDAD, ES DECIR, A UNA PRESIÓN MÁXIMA DE 350 BAR.

2. CARACTERÍSTICAS TÉCNICAS Y COMPONENTES.

Nº	Descripción	CA0510	CA0513	CA1110	CA1113	CA2010	CA2013
1	Caja	1	1	1	1	1	1
2	Bomba	1	1	1	1	1	1
3	Manguera	1	1	1	1	1	1
4	Enchufe rápido macho	1	1	1	1	1	1
5	Cilindro	1	1	1	1	1	1
7	Tubo alargador	1	1	1	1	_	_
8	Tubo alargador	1	1	1	1	1	1
9	Tubo alargador	1	1	1	1	1	1
10	Tubo alargador	1	1	1	1	1	1
11	Collar visera cilindro	1	1	1	1	1	1
12	Collar visera émbolo	1	1	1	1	_	_
13	Tuerca de unión	3	3	3	3	3	3
14	Manguito de unión	1	1	1	1	1	1
15	Cabeza	1	1	1	1	2	2
16	Cabeza elástica	2	2	2	2	_	_
17	Base plana	1	1	1	1	_	_
18	Base en V a 90º	1	1	1	1	_	_
19	Cabeza en cuña	1	1	1	1	_	_
20	Prolongador ajustable	1	1	1	1	_	_
21	Pasador	2	2	2	2	_	_
22	Abrazadera fija	1	1	1	1	_	_
23	Abrazadera deslizable	1	1	1	1	_	_
24	Cilindro separador	_	1	_	1	_	1
25	Cadena con gancho	_	1	_	1	_	1
26	Soporte de cadena	_	1	_	1	_	1
27	Placa de cadena	_	1	_	1	_	_
28	Base	_	_	_	_	2	2
29	Cilindro de tracción	op	op	op	op	op	op

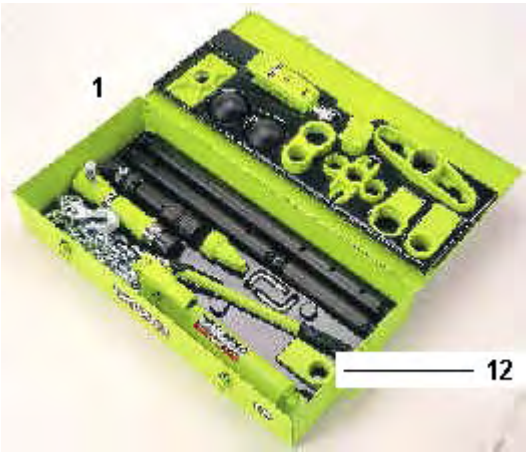

25
15

3
2
4
24

24

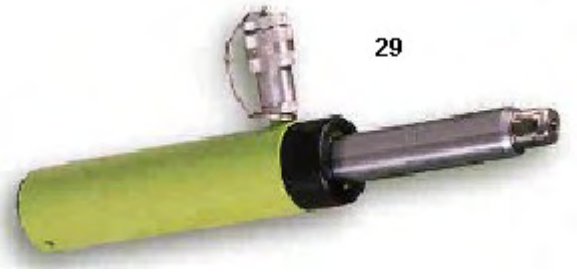
29

27
9
26

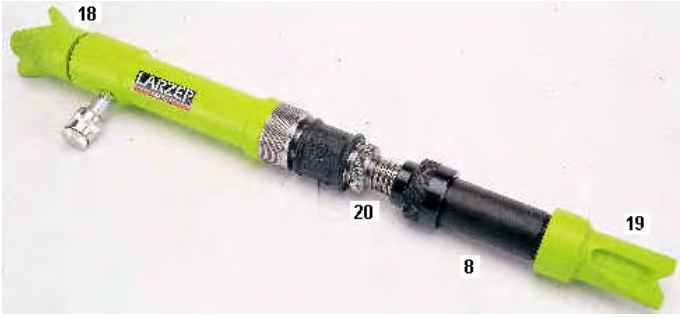
18
20
19
8

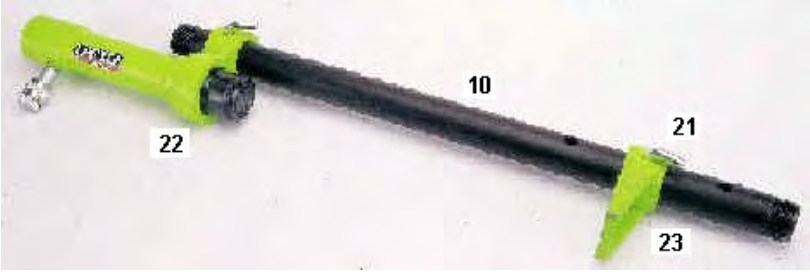
10
22
21
23

3. DECLARACIÓN DE FABRICANTE.

LARZEP, S.A., sito en Avda. Urtiaga 6, 48269 Mallabia (Vizcaya); declara que el equipo de mantenimiento no es una máquina en sí misma, por lo tanto no será completo ni seguro, excepto en los casos en los que se acople a los accesorios indicados, bomba, cilindro y una manguera que se correspondan por dimensiones y fuerza de trabajo.

Los componentes descritos en el capítulo de características técnicas de este manual, son ensamblados por LARZEP, S.A., este equipo no puede ser puesto en uso hasta que reúna las condiciones necesarias para ser descrito como una máquina completa y segura que cumpla con los requisitos de la normativa CE, en caso de que se cumpla podrá llevar el marcado CE.

En cualquier caso LARZEP, S.A. trabaja en concordancia a nuestros estándares de calidad y bajo el control que obliga la norma ISO 9001.

Firmado:
D. Juan Carlos Bustos
Director de Calidad.

4. GARANTÍA.

LARZEP, S.A. garantiza este producto sobre todos los defectos de diseño y fabricación durante dos años desde la fecha de compra. Esta garantía no incluye el uso indebido, el desgaste habitual tanto de piezas metálicas y no metálicas, el abuso, los daños por el uso del equipo por encima de su capacidad, y cualquier desgaste o uso derivado del empleo de fluidos hidráulicos, materiales y componentes no recomendados por **LARZEP, S.A**.
Si el equipo ha sido vendido por un distribuidor no autorizado, o por partes incompletas, esta garantía queda anulada, sin ningún tipo de responsabilidad por parte de **LARZEP, S.A.**
En el caso de reclamación, para el correcto uso de esta garantía, devuelva el equipo a **LARZEP, S.A.** o al distribuidor autorizado que le vendió el equipo, LARZEP, S.A. reparará o reemplazará el equipo defectuoso según se juzgue oportuno.
LARZEP, S.A., no será responsable de ninguna perdida o daño que pueda ocurrir como resultado de un equipo defectuoso.

PARA EL CA0510 Y CA0513

CILINDRO

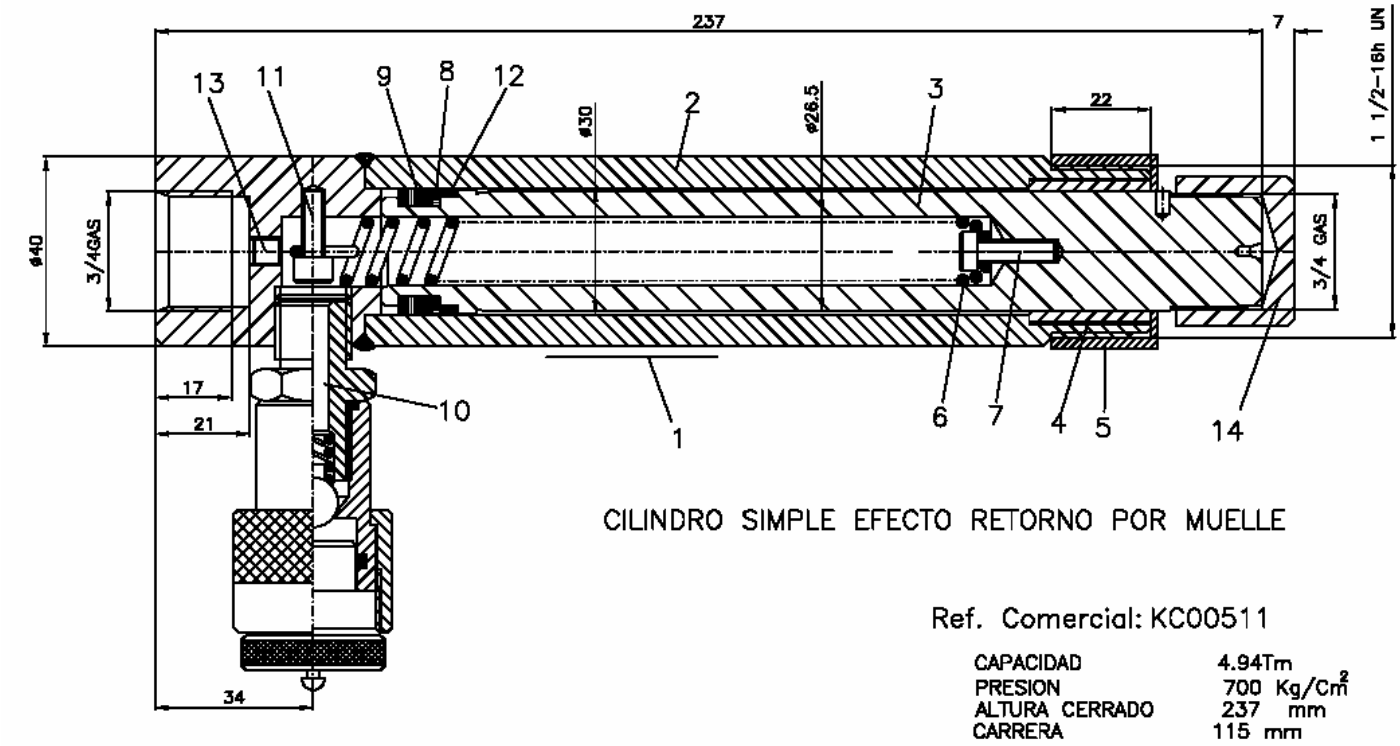

N°	DENOMINACION	CODIGO	N° Piezas
1	ETIQUETA	30A0016	1
2	CUERPO	52H0001	1
3	EMBOLO	53H0001	1
4	GUIA	55E0051	1
5	PROTECTOR	12L0001	1
6	MUELLE	13A0002	1
7	TORNILLO	14A0003	1
8	SEGEMENTO	57A0186	1
9	COLLARIN ø22xø30x4.4	12B0217	1
10	ENCHUFE HEMBRA P/C	AZ3240	1
11	TORNILLO	14A0002	1
12	CASQUILLO BRONCE	58A0285	1
13	TAPON 1/16NPT	14F0006	1
14	CABEZA DENTADA	56H0001	1

BOMBA PARA CA0510, CA0513

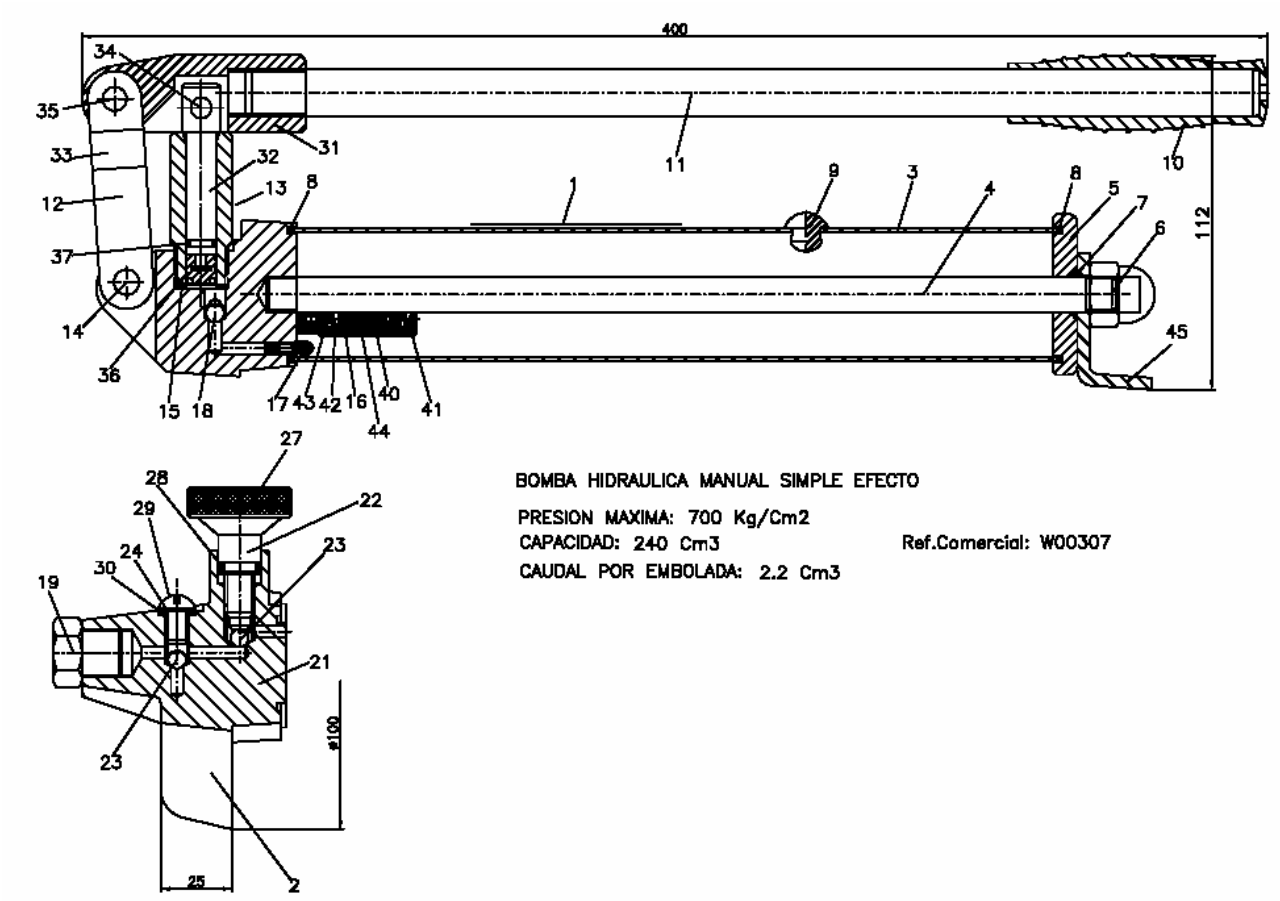

N°	DENOMINACION	CODIGO	N° Piezas
1	ETIQUETA ADHESIVA	30A0017	1
2	SUBCONJUNTO BASE	50K0051	1
3	DEPOSITO	51B0017	1
4	EJE DE DEPOSITO	15I0273	1
5	TAPA DE DEPOSITO	15L0095	1
6	TUERCA M12	14B0004	1
7	TORICA AN9	12A0048	1
8	ANILLO DE CIERRE DEPOSITO	57F0015	2
9	TAPON DE ACEITE	12C0026	1
10	EMPUÑADURA	24C0004	1
11	PALANCA	24A0005	1
12	INYECTOR EN CARGA	24J0030	1
13	CAMISA	15D0002	1
14	REMACHE	15A0014	1
15	ARANDELA	27A0004	1
16	VALVULA	17C0002	1
17	FILTRO	13F0001	1
18	ESFERA ø6	31A0001	1
19	TAPON	AZ1182	1
20	ESTUCHE	21D0017	1
36	TAZA PISTON	12J0001	1
37	JUNTA PISTON ø6.75x1.78	12A0272	1
45	PATA DEPOSITO	24L0037	1

DEL SUBCONJUNTO BASE (2), DESPIECE:

N°	DENOMINACION	CODIGO	N° Piezas
21	BASE	50K0050	1
22	SUBC.TORNILO ACCIONAMIENTO	33A0002	1
23	ESFERA ø6	31A0001	2
24	SUBCONJ.TORNILLO RETENCION	33A0001	1
25	TAPOCIERRE PARA AGUJERO	15L0040	1

N°	DENOMINACION	CODIGO	N° Piezas
26	BASE FORJA	10A0025	1

N°	DENOMINACION	CODIGO	N° Piezas
27	TORNILLO ACCIONAMIENTO	15H0002	1
28	TORICA AN8	12A0047	1

N°	DENOMINACION	CODIGO	N° Piezas
29	TORNILLO RETENCION	14A0001	1
30	TORICA RETENCION AN6	12A0022	1

DEL INYECTOR EN CARGA (12), DESPIECE:

N°	DENOMINACION	CODIGO	N° Piezas
31	PORTAPALANCAS	24B0005	1
32	PISTON	54A0031	1
33	TIRANTE	24F0006	1
34	REMACHE	15A0012	1
35	REMACHE	15A0008	1

N°	DENOMINACION	CODIGO	N° Piezas
38	PORTAPALANCAS FUNDIDO	11A0001	1

DE LA VÁLVULA (16), DESPIECE:

N°	DENOMINACION	CODIGO	N° Piezas
39	CONJUNTO VALVULA SIN TARAR	17C0020	1

N°	DENOMINACION	CODIGO	N° Piezas
40	MUELLE	13D0001	1
41	ESPARRAGO ALLEN	14F0002	1
42	PULSADOR	15N0002	1
43	ESFERA ø3	31A0004	1
44	CUERPO VALVULA	52Y0001	1

PINZAS, EN MODELOS CA0513, CA0510, CA1113, CA1110

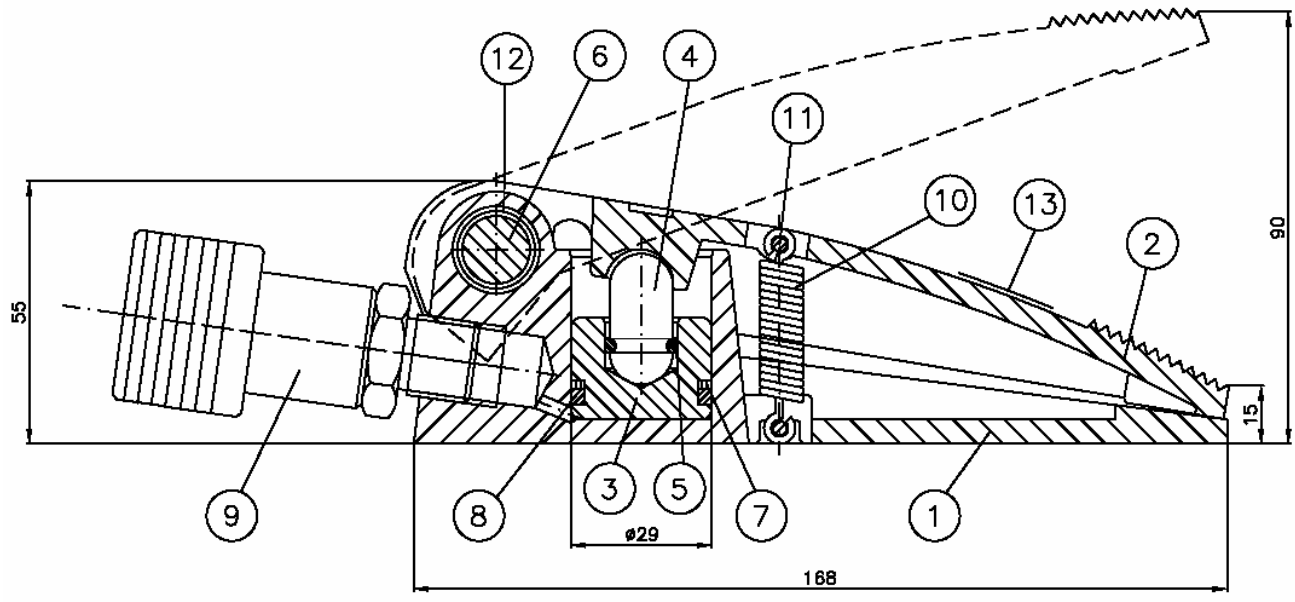

CILINDRO SEPARADOR

Ref. Comercial: CY0109

CAPACIDAD:	1 Tm (9.81 kN)
CARRERA:	15 mm
AREA:	6.6 Cm2
CAPACIDAD DE ACEITE:	10 Cm3
PESO:	2 Kg

* JUEGO DE RECAMBIOS

	N°	DENOMINACION	CODIGO	N° Piezas
	1	BASE	50H0004	1
	2	BRAZO	24L0006	1
	3	EMBOLO	53I0001	1
	4	CABEZA	56P0001	1
*	5	TORICA ø9.19x2.62	12A0047	1
	6	EJE	15I0026	1
*	7	SEGMENTO	57A0077	1
*	8	TORICA ø21.82x3.53	12A0090	1
	9	ENCHUFE	AZ3240	1
	10	MUELLE	13A0031	1
	11	PASADOR	15I0027	2
	12	ANILLO	14D0005	1
	13	ETIQUETA	30A018	1

CILINDRO PARA CA1110 Y CA1113

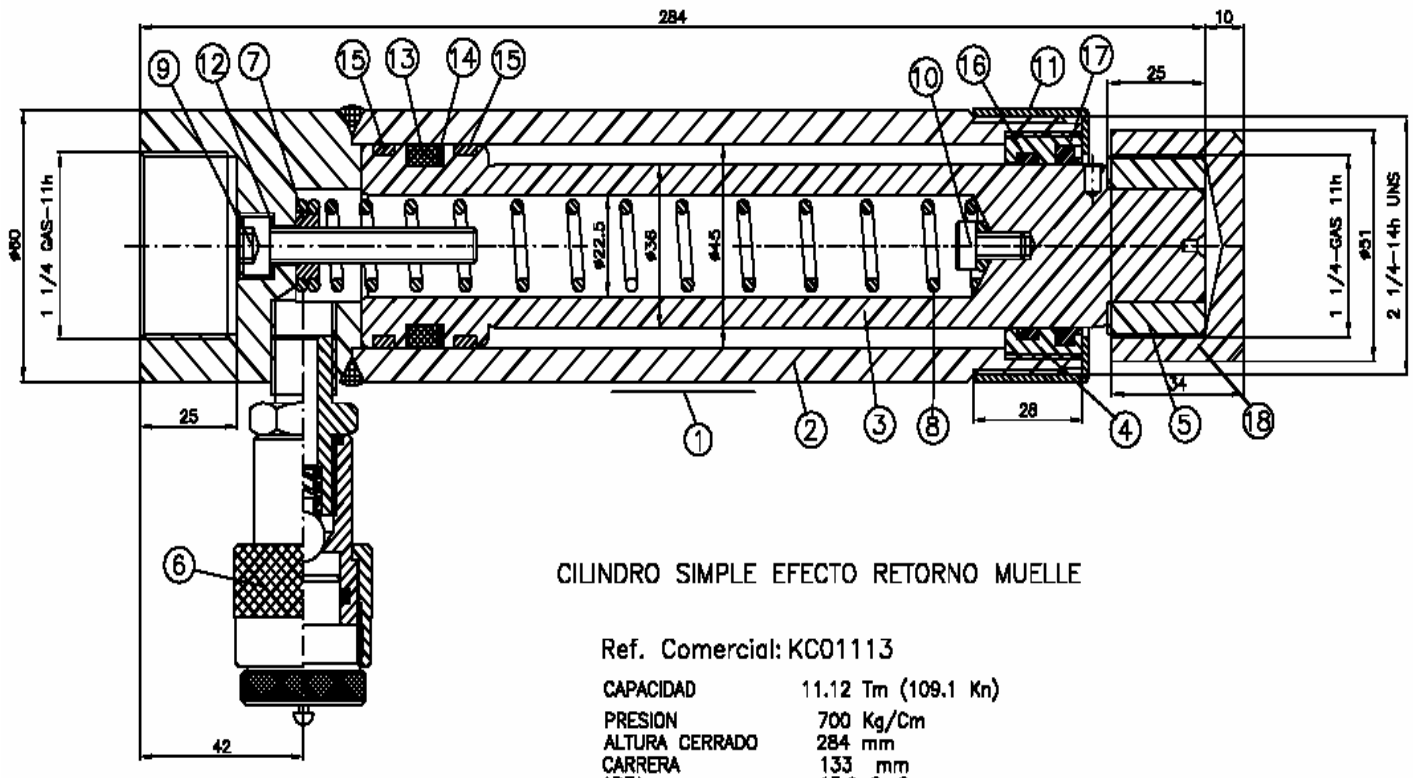

N	DENOMINACION	REFERENCIA JUNTAS	CODIGO	N Piezas
1	ETIQUETA		30A0017	1
2	C.CUERPO		52H0007	1
3	EMBOLO		53H0012	1
4	GUIA		55E0054	1
5	CABEZA		56H0008	1
6	ENCHUFE HEMBRA P.C		AZ3240	1
7	AMARRA MUELLE		24F0071	1
8	MUELLE		13A0139	1
9	TORNILLO ALLEN M8x55 TODO ROSCA		14A0117	1
10	TORNILLO ALLEN M6x10		14A0004	1
11	PROTECTOR ROSCA		12L0002	1
12	ARANDELA COBRE		57B0005	1
* 13	COLLARIN ø45xø35x7.3	4315700	12B0199	1
* 14	SEGMENTO		57A0052	1
* 15	ARO GUIA ø45xx40x5.6	GP6500450-C380	58F0136	2
* 16	ARO GUIA ø36xø41x5,6	GR6500360-C380	58F0123	1
* 17	RASCADOR ø36xø44x6	WD2200360-WUAQ3	12H0063	1
18	CABEZA DENTADA		56H0003	1

* JUEGO DE RECAMBIOS

BOMBA PARA CA1110, CA1113, CA2010 Y CA2013.

BOMBA HIDRAULICA MANUAL SIMPLE EFECTO

Ref. Comercial: W00607

CAPACIDAD 660 Cm3
PRESION 700 Kg/Cm2

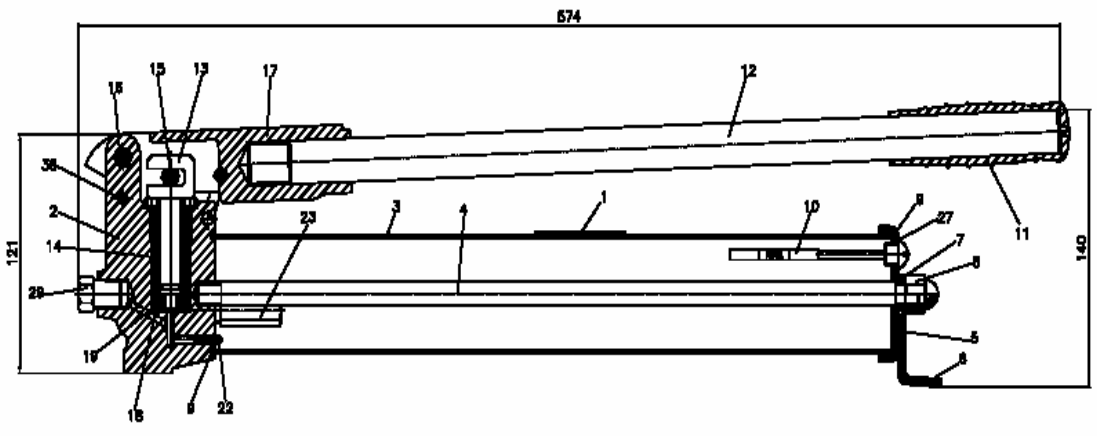

* JUEGO DE RECAMBIOS

N°	DENOMINACION	CODIGO	N° Piezas
32	BASE	50K0032	1
*33	ESFERA ø4	31A0002	1
*34	TORICA AN8	12A0047	1
35	TORNILLO DE ACCIONAMIENTO	15H0008	1
36	PASADOR	14E0002	1
37	TORNILLO TOPE	15L0022	1
*38	ESFERA ø6	31A0001	1
*39	MUELLE DE RETORNO	13D0136	1

N°	DENOMINACION	CODIGO	N° Piezas
1	ETIQETA ADHESIVA	30A0023	1
2	SUBCONJUNTO BASE	50K0036	1
3	DEPOSITO	51B0042	1
4	EJE DEPOSITO	15I0003	1
5	TAPA DE DEPOSITO	32A0013	1
6	PATA DE DEPOSITO	24L0015	1
*7	TORICA AN9	12A0048	1
8	TUERCA CIEGA	14B0004	1
*9	ANILLO CIERRE	57F0016	2
10	CONJ.TAPON NIVEL	15LD116	1
11	EMPUÑADURA	24C0006	1
12	PALANCA	24A0007	1
13	PISTON	54C0004	1
14	CAMISA	15D0023	1
15	EJE	15I0007	1
16	EJE	15I0008	1
17	PORTAPALANCAS	24B0026	1
18	ARANDELA JUNTA	57B0011	1
*19	TAZA DE PISTON	12J0004	1
*20	ESFERA ø6	31A0001	1
*21	TORICA AN7	12A0051	1
22	FILTRO	13F0001	1
23	VALVULA TARADA A 750 Kg/cm2	17C0008	1
24	EJE DE TRANSPORTE	15I0159	1
25	MUELLE	13D0003	1
26	ARANDELA DE RETENCION	14D0042	1

*27	TORICA	12A0051	1
28	ARANDELA DE SEGURIDAD	14D0001	2
29	TAPON	15L0003	1
30	ARANDELA PARA M6	14C0004	1
31	ESTUCHE DE CARTON	21D0019	1

CILINDRO PARA CA2010 Y CA2013

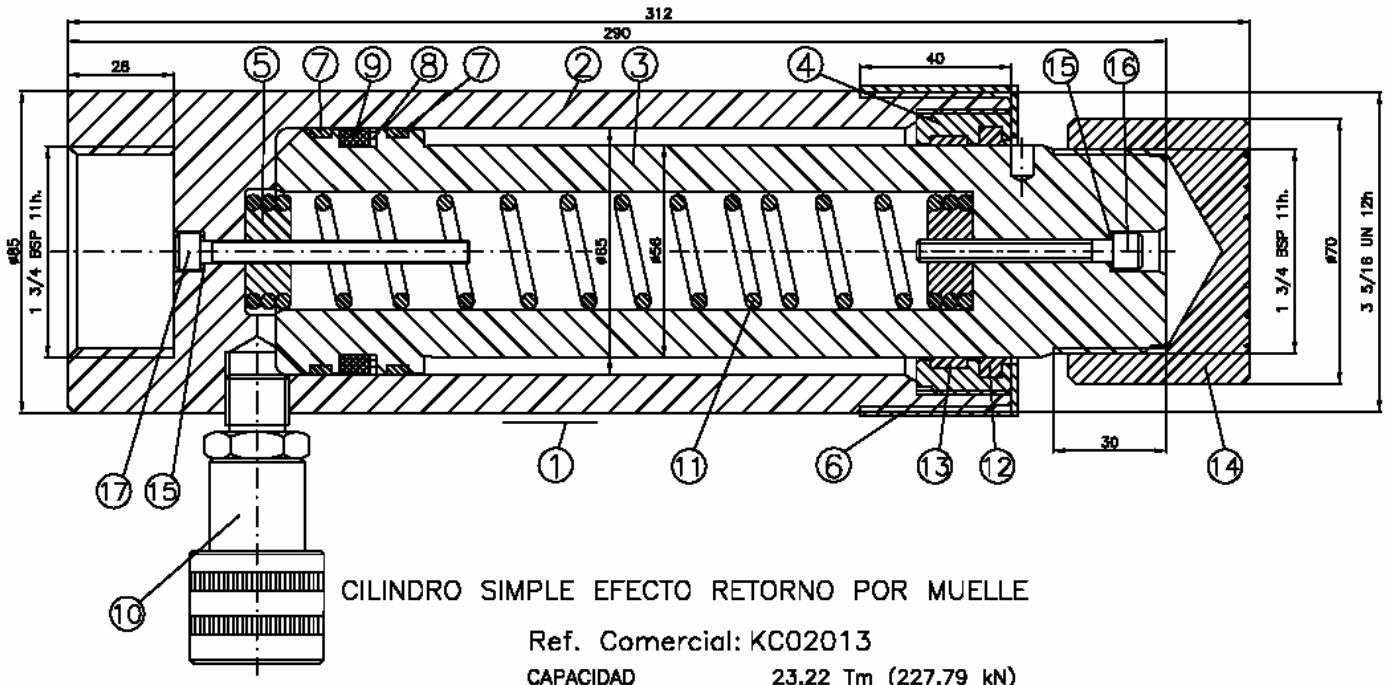

Ref. Comercial: KC02013

CAPACIDAD	23.22 Tm (227.79 kN)
PRESION	700 Kg/Cm^2
ALTURA CERRADO	290 mm
CARRERA	130 mm
AREA	33.18 Cm2
VOLUMRN ACEITE	431.37 Cm3

	N	DENOMINACION	REFERENCIA JUNTAS	CODIGO	N Piezas
	1	ETIQUETA		30A0017	1
	2	CUERPO		52E0186	1
	3	EMBOLO		53H0011	1
	4	GUIA		55E0092	1
	5	TIRANTE MUELLE		24F0087	2
	6	PROTECTOR		12L0003	1
*	7	ARO GUIA ø65xø60x5.6	GP6500650-C380	58F0112	2
*	8	SEGMENTO		57A0019	1
*	9	COLLARIN ø65xø55x7.3	B7 6055 P5008	12B0094	1
	10	ENCHUFE HEMBRA G.C		AZ3240	1
	11	MUELLE		13A0220	1
*	12	RASCADOR ø56xø66x6	WD2200560-WUAQ3	12H0071	1
*	13	ARO GUIA ø56xø61x9.7	GR6900560-C380	58F0135	1
	14	CABEZA DENTADA		56H0005	1
	15	ARANDELA COBRE		57B0001	2
	16	TORNILLO ALLEN M6x50		14A0171	1
	17	TORNILLO ALLEN M6x70		14A0125	1

PINZAS PARA EL MODELO CA2010 Y CA2013

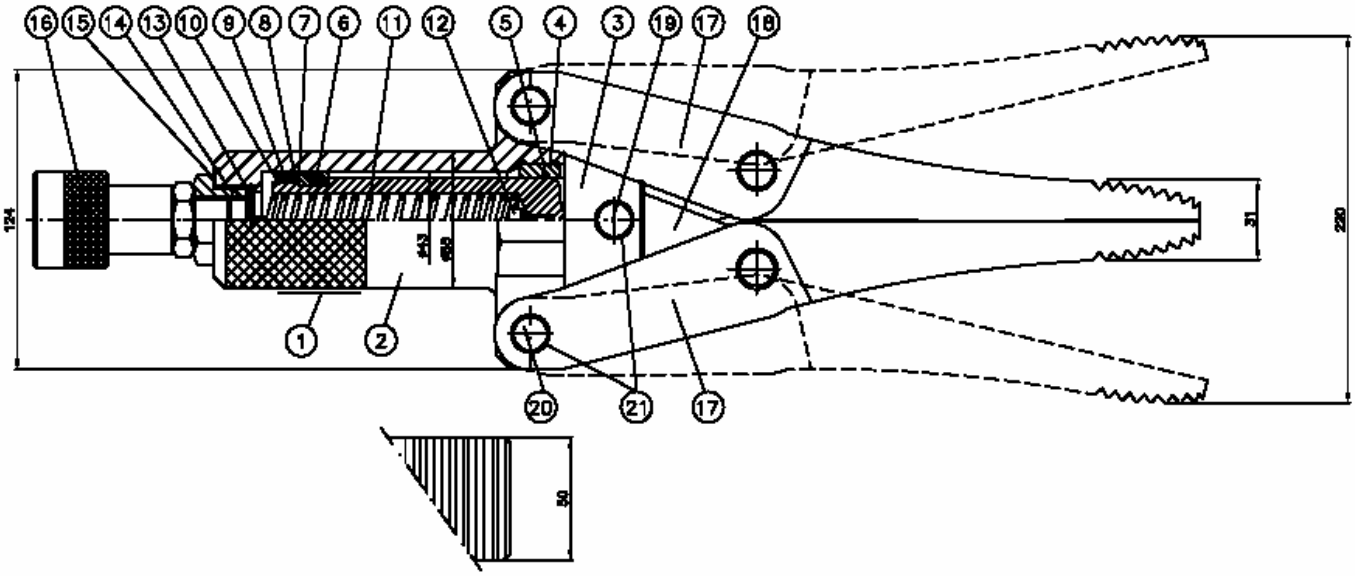

CILINDRO SEPARADOR

Ref. Comercial: CY00822

CAPACIDAD:	0.8Tm (7.848 kN)
PRESION:	550 mm
ALTURA MINIMA:	31 mm
ABERTURA MAXIMA:	220 mm
PESO:	7 Kg
CARRERA:	53 Kg

	N°	DENOMINACION	CODIGO	N Piezas
	1	ETIQUETA ADHESIVA	30A0018	1
	2	CUERPO	52I0001	1
	3	EMBOLO	53I0002	1
	4	GUIA	55I0001	1
*	5	TORICA ø37.82x1.78	12A0091	1
	6	CASQUILLO SECTOR	58A0029	2
*	7	ARANDELA	57D0001	1
*	8	SEGMENTO	57A0078	1
*	9	COLLARIN ø30x42x10	12B0029	1
	10	ANILLO	14D0006	1
	11	MUELLE	13A0032	1
	12	TORNILLO	14A0004	1
	13	PASADOR	14E0012	1
	14	TUERCA	15J0009	1
*	15	ARANDELA COBRE	57B0010	1
	16	ENCHUFE	AZ3240	1
	17	BRAZOS	24L0007	2
	18	TIRANTES	24F0008	2
	19	PASADOR	15I0028	1
	20	PASADOR	15I0029	4
	21	ANILLO ELASTICO	14D0007	10

* JUEGO DE RECAMBIOS