H-625T4-DG.fh10 27/3/07 09:23 Pagina 2

PIQUERSA
maquinaria, s.a.

H-625T4-DG

La más capaz
sobre todos los terrenos

PIQUERSA

Compuesta

H-625T4-DG

Capaz de Llegar
Tracción total

Con la incorporación del sistema de tracción a las cuatro ruedas con distribución por cardan y diferencial sobrealimentado, la nueva hormigonera H-625T4-DG de Piquersa pone la mezcla en el justo punto que usted necesita.

Capaz de Cargar
Más que ninguna

Con 625 litros de Capacidad, la nueva T4 se da mucho bombo y mucho hormigón por cada viaje. Con su pala autocargable y su motor Lombardini de 26 CV. refrigerado por aire, multiplica su capacidad de la manera más sencilla y económica.

Capaz de Descargar
En un giro de 180º

El sistema exclusivo de descarga giratoria permite verter la mezcla en el sitio justo, sin una sola maniobra de más. Un giro definitivo también en economía porque la motorización de la T4 y su **casi nulo mantenimiento** la convierte en la máquina **más fiable**, **robusta y versátil del mercado**.

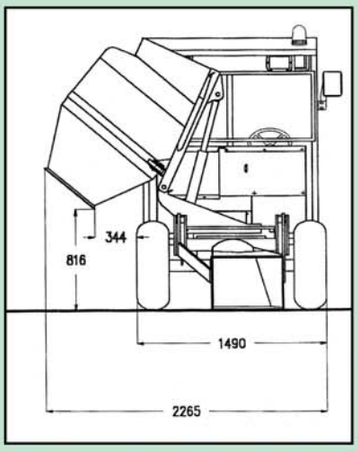

PIQUERSA

H-625T4-DG.fh10 27/3/07 09:23 Pagina 1

CARACTERISTICAS TECNICAS

H-625T4-DG

Motor:
Diesel 9LD Lombardini, de dos cilindros, con pare y arranque eléctricos y refrigerado por aire, potencia máxima 26 Cv. a 3.000 r.p.m. Par motor máximo de 6,5 Kgm. a 2.200 r.p.m.

El motor cumple con la Directiva NR (Non Road) 97/68/CE referente a emisión de gases y partículas contaminantes.

Transmisión:
Mecánica por caja de cambios con inversor de 4 velocidades adelante y atrás. Transmisión a puente delantero y trasero mediante cardans y diferencial delantero sobrealimentado. Velocidades máximas 1ª / 3,8 Km/h; 2ª / 5,8 Km/h; 3ª / 11,8 Km/h; 4ª / 21 Km/h.

Frenos:
De servicio hidráulicos, por tambor tipo servo a las cuatro ruedas y de estacionamiento mecánico por palanca y cable que actúa sobre el mismo tambor. Pedal de freno con bomba de dos cuerpos. Doble circuito de frenos.

Embrague: Por monodisco en seco actuando mecánicamente.

Dirección: Hidráulica por Ortitrol y eje cilíndrico de doble asta.

Asiento: Anatómico, homologado, regulable según peso del conductor y con cinturón de seguridad homologado.

Ruedas Delanteras y Traseras: 27x8,50-15”

Radio de Giro: Exterior 380 cm.

Peso en vacío: 2015 Kgs.

Bombo: Descarga frontal y giratoria (180º). Capacidades:
Bombo: 625 Litros.
Amasado: 410 Litros.

Carga máxima arrastre: De remolque sin frenos 750 Kgs. De remolque con freno auxiliar 2.500 Kgs.

Mantenimiento: La máquina ha sido proyectada de forma modular para reducir al máximo los gastos de mantenimiento y con tratamientos de materiales se han reducido los puntos de engrase y mantenimiento preventivo.

Estructura protección antivuelco y techo protector:
Las máquinas PIQUERSA cuentan con una estructura antivuelco que a la vez nos protege contra caída de objetos y de los rayos del sol.

Equipamiento: Acelerador manual y avisador acústico marcha atrás.

Homologación: La máquina ha sido diseñada de acuerdo con lo previsto en la directiva 98/37/CE.

Plataforma

AENOR ER Empresa Registrada ER-0635/2000

CERTIFIED IQNet QUALITY SYSTEM

CE

DISEÑO, ENSAMBLAJE Y SERVICIO POST-VENTA DE MAQUINARIA INDUSTRIAL

PIQUERSA
maquinaria, s.a.

CTRA. NAL. 340 - Km. 445 • ROTONDA LOS CALLEJONES • 04009 ALMERIA • TEL.: 950 62 50 60
FAX VENTAS: 950 62 40 03 • FAX COMPRAS: 950 62 40 34 • FAX RECAMBIOS: 95062 40 29
ZONA NORTE: Tlf: 93 890 46 26 - Fax: 93 890 31 28 • ZONA CENTRO: Tlf: 91 870 25 59 - Fax: 91 871 13 06 • ZONA LEVANTE: Tlf: 96 147 05 57 - Fax: 96 147 04 31
E-mail: comercial@piquersa.es • http://www.piquersa.es

Compuesta