URBAR
ingenieros s.a.

Vibradores neumáticos de rodillo

Serie DAR

- Para compactación de hormigón en moldes.
- Para favorecer el flujo de productos, en la descarga de rampas de descenso y tolvas, para separación de productos en cribas…
- Cuerpo mecanizado en aluminio extruido.
- Tapas laterales de bronce especial de alta resistencia a los impactos.

Vibrador neumáticos de rodillo. Serie DAR.

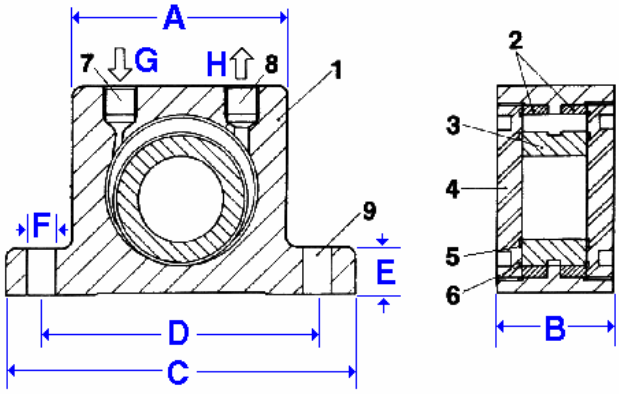

Construcción:

1. Cuerpo extruido de aleación de aluminio
2. Anillos guía de acero especial
3. Rodillos de acero especial
4. Tapas de bronce especial
5. Ranuras de engrase
6. Ranuras colectoras de suciedad
7. Entrada de aire
8. Salida de aire
9. Orificios de montaje sobre base

Dimensiones (mm) y pesos (kg)

Modelo	A	B	C	D	E	F	G	H	Peso
DAR-2	50	30	86	68	12	7	1/8"	1/8"	0.370
DAR-3	65	36	113	90	16	9	1/4"	1/4"	0.760
DAR-4	80	40	128	102	16	11	1/4"	1/4"	1.270
DAR-5	100	52	160	130	20	13	3/8"	3/8"	2.450
DAR-6	120	62	194	152	24	17	3/8"	3/8"	4.700
DAR-7	120	77	194	152	24	17	3/8"	3/8"	5.700

Características técnicas

Modelo	Frecuencia vpm x 1000			Fuerza Newton			Consumo Aire l / min.		
	2 bar	4 bar	6 bar	2 bar	4 bar	6 bar	2 bar	4 bar	6 bar
DAR-2	36.0	38.0	38.0	2220	3380	4090	70	140	200
DAR-3	27.0	32.0	32.0	2720	4560	6050	100	200	300
DAR-4	18.0	22.5	25.0	2360	4610	6690	120	250	360
DAR-5	9.5	15.0	16.5	1680	4640	7200	130	270	390
DAR-6	7.8	10.0	12.0	4370	6860	10300	170	320	470
DAR-7	8.0	9.8	11.5	5870	9500	12000	180	350	500

Las fuerzas centrífugas en N (newton) has sido medidas con un dinamómetro Kistler de 3 ejes en un bloque pesado para ensayos de laboratorio y reproducidas en un monitor Kistler. La frecuencia y la fuerza centrífuga disminuyen con un montaje menos rígido.

La temperatura ambiente máxima de utilización es de 200°C. El nivel de ruido se sitúa en tre 75 y 100 dBA, según los modelos.

URBAR
ingenieros s.a.

Ctra. Villabona-Asteasu, km 3
Apartado 247
Tel. (+34) 943 691 500
Fax (+34) 943 692 667
E-20159 **Asteasu**

http://www.adegi.es/urbar
E-mail: urbar@urbar.com