URBAR
ingenieros s.a.

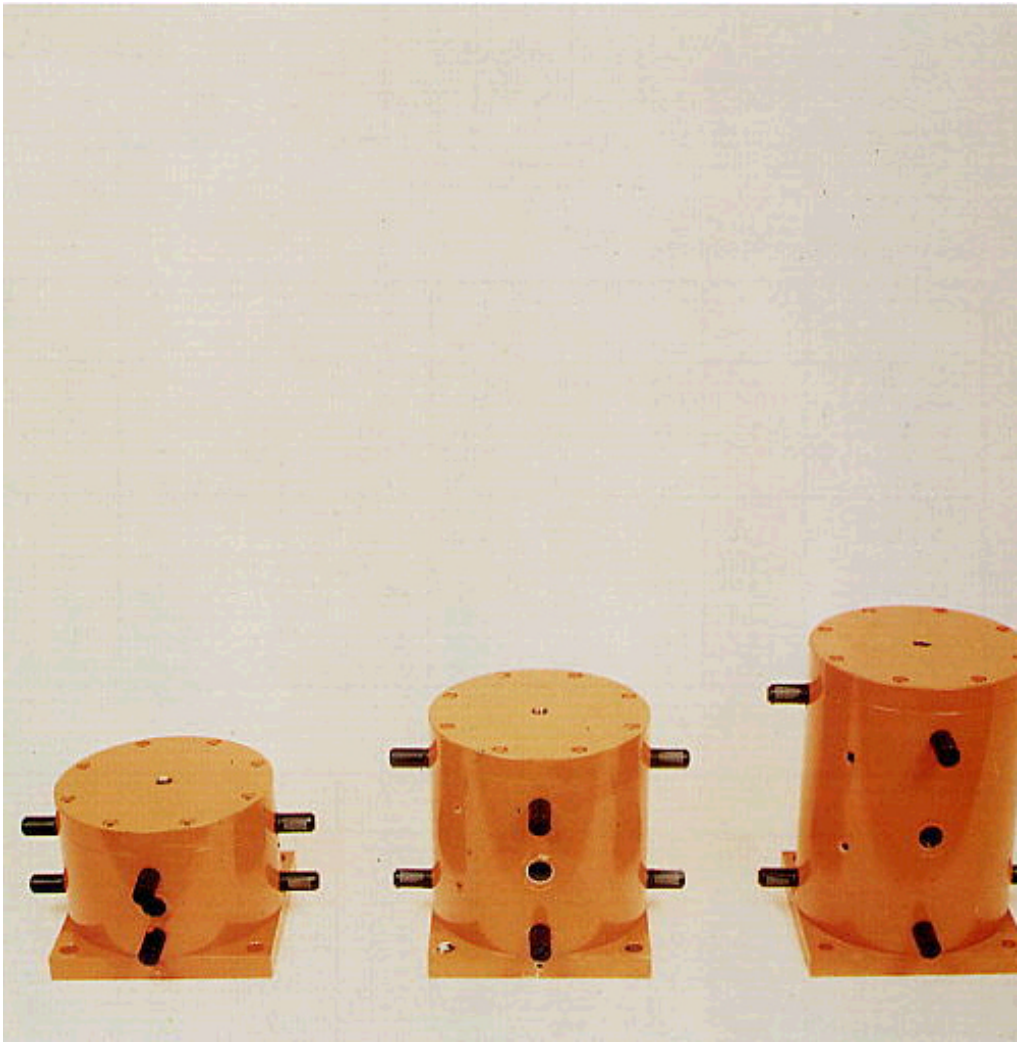

# Vibradores neumáticos de pistón

## Serie NTS

- Silenciosos. 78-85 dB, según modelos.
- Regulación progresiva de la frecuencia, mediante la entrada de aire.
- Graduación progresiva de la amplitud de la vibración estrangulando la salida de aire.
- No precisan mantenimiento.
- Parada instantánea (sin recorrido de inercia).
- Seguridad contra explosiones.
- Bajo consumo de aire.

# Vibradores neumáticos de pistón. Serie NTS.

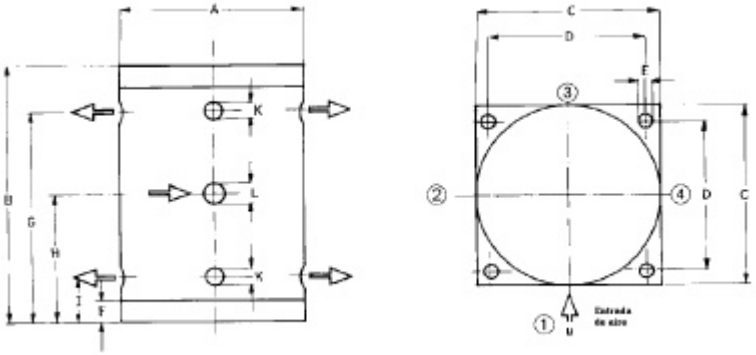


## Características técnicas

| Modelo | Grupo | Frecuencia vpm | | | Fuerza Dinámica N | | | Momento cm.kg | | | Consumo de aire l/min | | |
|---|---|---|---|---|---|---|---|---|---|---|---|---|---|
| | | 2 bar | 4 bar | 6 bar | 2 bar | 4 bar | 6 bar | 2 bar | 4 bar | 6 bar | 2 bar | 4 bar | 6 bar |
| NTS 75/01 | 1 | 2890 | 3780 | 4450 | 400 | 770 | 1180 | 0,9 | 1,0 | 1,1 | 105 | 233 | 368 |
| NTS 50/01 | 1 | 2280 | 2736 | 3260 | 450 | 750 | 1130 | 1,6 | 1,8 | 1,9 | 101 | 220 | 342 |
| NTS 70/02 | 1 | 2280 | 2760 | 3560 | 600 | 1290 | 2500 | 2,1 | 3,1 | 3,6 | 150 | 350 | 490 |
| NTS 54/02 | 1 | 1630 | 2350 | 2760 | 450 | 1210 | 2130 | 3,1 | 4,0 | 5,1 | 100 | 300 | 420 |
| NTS 50/04 | 1 | 2000 | 2500 | 3000 | 1130 | 2390 | 3500 | 5,2 | 7,0 | 7,1 | 126 | 282 | 450 |
| NTS 50/10 | 2 | 1800 | 2300 | 2850 | 2160 | 4930 | 8020 | 13 | 17 | 18 | 150 | 700 | 940 |
| NTS 30/10 | 2 | 840 | 1044 | 1300 | 1940 | 4780 | 8900 | 50 | 80 | 96 | 280 | 730 | 1060 |
| NTS 50/20 | 2 | 1940 | 2120 | 2800 | 8050 | 13730 | 18640 | 39 | 56 | 43 | 460 | 960 | 1320 |
| NTS 30/20 | 2 | 1200 | 1300 | 1750 | 5890 | 12750 | 19600 | 75 | 138 | 117 | 600 | 1300 | 1800 |
| NTS 24/20 | 2 | 980 | 1200 | 1420 | 6870 | 14700 | 20600 | 130 | 186 | 186 | 600 | 1200 | 1750 |
| NTS 50/40 | 2 | 1600 | 2150 | 2650 | 7260 | 16700 | 26500 | 52 | 66 | 69 | 600 | 1750 | 2850 |
| NTS 20/40 | 2 | 850 | 1080 | 1310 | 12750 | 23550 | 31400 | 329 | 368 | 328 | 450 | 800 | 1500 |

## Dimensiones y pesos

| Modelo | A | B | C | D | E | K | L | Posiciones escape aire | Cuerpo | Pistón | TOTAL |
|---|---|---|---|---|---|---|---|---|---|---|---|
| | | | mm | | | Pulgadas | | | | kg | |
| NTS 75/01 | 80 | 115 | 90 | 72 | 8,5 | 1/4 | 1/4 | 3 | 1,1 | 0,8 | 1,9 |
| NTS 50/01 | 80 | 155 | 90 | 72 | 8,5 | 1/4 | 1/4 | 3 | 1,5 | 1,4 | 2,9 |
| NTS 70/02 | 100 | 130 | 110 | 90 | 9 | 3/8 | 3/8 | 3 | 1,9 | 1,2 | 3,1 |
| NTS 54/02 | 100 | 157 | 110 | 90 | 9 | 3/8 | 3/8 | 3 | 2,3 | 1,6 | 3,9 |
| NTS 50/04 | 140 | 157 | 150 | 124 | 13 | 3/8 | 3/8 | 3 | 4,0 | 4,3 | 8,3 |
| NTS 50/10 | 190 | 157 | 200 | 165 | 17 | 3/8 | 1/2 | 2+4 | 20 | 9 | 29 |
| NTS 30/10 | 190 | 340 | 200 | 165 | 17 | 3/8 | 1/2 | 1-4 | 41 | 25 | 66 |
| NTS 50/20 | 250 | 190 | 250 | 210 | 21 | 3/8 | 3/4 | 1-4 | 42 | 19 | 61 |
| NTS 30/20 | 250 | 278 | 250 | 210 | 21 | 3/8 | 3/4 | 1-4 | 54 | 37 | 91 |
| NTS 24/20 | 250 | 360 | 250 | 210 | 21 | 3/8 | 3/4 | 1-4 | 68 | 54 | 122 |
| NTS 50/40 | 320 | 267 | 320 | 260 | 25 | 1/2 | 1 | 1-4 | 89 | 52 | 141 |
| NTS 20/40 | 320 | 470 | 320 | 260 | 25 | 1/2 | 1 | 1-4 | 134 | 125 | 259 |

## Generalidades

Los vibradores neumáticos de la serie NTS, producen vibraciones unidireccionales por medio de un pistón que se mueve libremente y que trabaja contra un cojín de aire, por lo que tiene un nivel de ruido muy bajo. Un tratamiento especial de las superficies del pistón y del diámetro interior del cilindro, proporciona una duración de vida muy alta.

La frecuencia de la vibración puede ser graduada de forma progresiva mediante la regulación de la entrada de aire, mientras que estrangulando la salida de aire, se procede a la graduación progresiva de la amplitud de la vibración.

Los vibradores del Grupo 1 son válidos para arrancar en posición horizontal y temperaturas entre +5 y +100°C. Los del Grupo 2, llevan incorporado en su base de acero un orificio de 1/8'' para impulsar el arranque, en caso de posicionarlos horizontalmente, siendo válidos entre +5 y +150°C.

Se recomienda, como válvula de accionamiento, una válvula neumática de 3 vías 2 posiciones, para un inmediato y seguro arranque y parada. Es necesario disponer de aire filtrado y lubricado antes de la entrada. Igualmente es posible una lubrificación directa a través de orificios en la carcasa.

URBAR
ingenieros s.a.

Ctra. Villabona-Asteasu, km 3
Apartado 247
Tel. (+34) 943 691 500
Fax (+34) 943 692 667
E-20159 **Asteasu**

http://www.adegi.es/urbar
E-mail: urbar@urbar.com