URBAR
ingenieros s.a.

Vibradores neumáticos de pistón

Serie FP

- Amplitud y frecuencia regulables.
- Eficientes y silenciosos.
- Robustos, ligeros y compactos.
- Larga vida.
- Adecuados para la alimentación de productos.

Vibradores neumáticos de pistón. Serie FP.

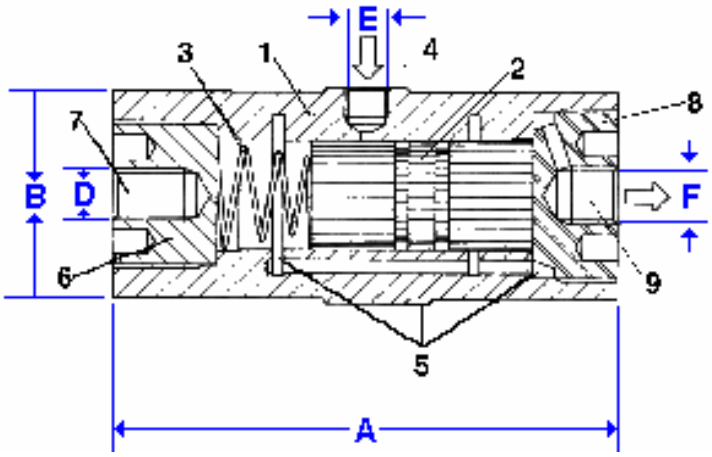

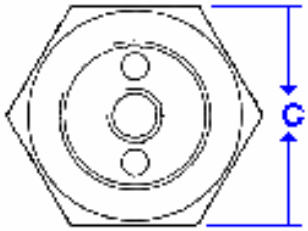

Descripción

1. Cuerpo de aleación de aluminio, con anodizado duro.
2. Pistón de bronce al plomo.
3. Muelle de arranque.
4. Entrada de aire.
5. Sistema de descarga del aire con amortiguación del ruido.
6. Casquillo de aleación de aluminio, con anodizado duro.
7. Base roscada para montaje.
8. Tapa de plástico.
9. Salida de aire.

Dimensiones y pesos

Modelo	A	B	C	D	E	F	Cuerpo	Pistón	kg
FP-12-S	71	31	34	M- 8	1/8"	1/8"	0.125	0.020	0.145
FP-12-M	81	31	34	M- 8	1/8"	1/8"	0.140	0.030	0.170
FP-12-L	94	31	34	M- 8	1/8"	1/8"	0.165	0.040	0.205
FP-18-S	81	40	42	M-10	1/8"	1/8"	0.220	0.060	0.280
FP-18-M	94	40	42	M-10	1/8"	1/8"	0.260	0.080	0.340
FP-18-L	109	40	42	M-10	1/8"	1/8"	0.300	0.110	0.410
FP-25-S	98	48	50	M-12	1/8"	1/4"	0.375	0.155	0.530
FP-25-M	116	48	50	M-12	1/8"	1/4"	0.435	0.215	0.650
FP-25-L	136	48	50	M-12	1/8"	1/4"	0.500	0.290	0.790
FP-35-S	98	58	65	M-12	1/4"	1/4"	0.530	0.315	0.845
FP-35-M	116	58	65	M-12	1/4"	1/4"	0.610	0.430	1.040
FP-35-L	136	58	65	M-12	1/4"	1/4"	0.700	0.580	1.280
FP-50-M	157	84	84	M-16	1/4"	1/4"	1.350	1.500	2.850
FP-60-M	157	94	94	M-16	1/4"	1/4"	1.520	2.150	3.670

URBAR
ingenieros s.a.

Ctra. Villabona-Asteasu, km 3
Apartado 247
Tel. (+34) 943 691 500
Fax (+34) 943 692 667
E-20159 **Asteasu**

http://www.adegi.es/urbar
E-mail: urbar@urbar.com

Vibradores neumáticos de pistón. Serie FP.

Generalidades

Los vibradores neumáticos de pistón de la serie FP producen una vibración lineal con una amplitud y frecuencia regulables.
La frecuencia se regula a través de la presión de aire.
En el interior del cuerpo se aloja un resorte cuya misión es la de arrancar automáticamente el vibrador cuya presión mínima de trabajo es de 2 bar y la máxima de 6 bar. El cuerpo de aluminio lleva un tratamiento de dureza especial y es resistente a la corrosión.
La relación peso/potencia de estos vibradores los convierte en especialmente adecuados para aplicaciones de alimentación de productos.
Son robustos e ininflamables, ligeros y compactos, muy eficientes y silenciosos, de fácil instalación y diseñados para el trabajo contínuo incluso en las condiciones más duras.
La temperatura máxima de trabajo es de 50 °C.

Características técnicas

Modelo	Frecuencia vpm			Fuerza Newton			Consumo Aire l / min.			Nivel Sonoro	
	2 bar	4 bar	6 bar	2 bar	4 bar	6 bar	2 bar	4 bar	6 bar	dBA*	dBA**
FP-12-S	6200	7800	9300	34	70	92	0.8	7.5	25	57-61	
FP-12-M	5000	6000	6700	34	58	74	0.5	4	19	57-61	
FP-12-L	4000	4800	5400	32	58	81	1	3	20	58-60	
FP-18-S	5000	6400	7700	66	134	187	5	33	57	62-71	
FP-18-M	4000	5000	5900	68	134	188	4	28	52	61-67	
FP-18-L	3100	4000	4600	64	150	206	5	23	46	61-68	
FP-25-S	3600	4300	5500	126	270	416	13	54	93	70-75	61-67
FP-25-M	3000	3800	4200	142	364	504	23	50	87	73-75	62-66
FP-25-L	2400	3100	3700	186	392	594	18	62	93	72-75	60-65
FP-35-S	3800	4700	5800	294	668	1038	23	101	162	72-77	71-73
FP-35-M	3000	4000	4600	248	778	1080	24	83	141	74-78	70-73
FP-35-L	2400	3100	3600	282	680	1066	38	89	135	74-80	68-74
FP-50-M	1850	2250	2700	440	1040	1750	47	93	160	68-76	
FP-60-M	1800	2200	2550	650	1450	2300	55	110	190	70-76	

* Silenciador normal ** Silenciador Free flow ¼''

Las fuerzas centrífugas en N (newton) has sido medidas con un dinamómetro Kistler de 3 ejes en un bloque pesado para ensayos de laboratorio y reproducidas en un monitor Kistler. La frecuencia y la fuerza centrífuga disminuyen con un montaje menos rígido.

URBAR
ingenieros s.a.

Ctra. Villabona-Asteasu, km 3
Apartado 247
Tel. (+34) 943 691 500
Fax (+34) 943 692 667
E-20159 **Asteasu**

http://www.adegi.es/urbar
E-mail: urbar@urbar.com