DESCRIPCIÓN

Durante las fases de aireación y mezcla, el decantador está cerrado para prevenir la entrada de agua residual y de los lodos activos. El cono del decantador se presiona contra el flotador y se sella por medio de una junta de goma.

Para decantar, por medio del actuador, el cono desciende aflojándose del flotador, de modo que se abre una hendidura (boca de entrada) bajo la superficie del agua.
El perímetro de la boca de entrada es más pequeño que el del flotador, con el fin de que no pueda entrar ningún lodo durante la fase de decantación.

En los sistemas SBR, al final de las fases de aireación y mezcla de un ciclo, tiene lugar la fase de decantación. El objetivo es descargar solamente el agua limpia tratada, sin los lodos muchas veces presentes en la superficie del agua.

El modelo estándar AQUA DECANT® tipo AD ha probado su fuerza y fiabilidad por todo el mundo para estas aplicaciones.

VENTAJAS

El modelo mecánicamente cerrado AQUA DECANT ® tipo AD-MC tiene atributos especiales:

- Durante la aireación y las fases de mezcla, el AQUA DECANT® se cierra fuertemente, de modo que ningún lodo activado pueda entrar en la conducción de descarga del decantador y de modo que la calidad del agua descargada en el principio de la fase de decantación no quede mermada.

- El AQUA DECANT ® es un equipo flotante, estándar, totalmente fabricado en acero inoxidable AISI 304. El flotador se diseña de manera que los lodos se bloquean para que no puedan entrar en la conducción de descarga.

- La boca de salida, que se abre bajo la superficie del agua, causa una corriente hidráulica horizontal uniforme de entrada, de modo que ningún lodo decantado quede nuevamente en suspensión.

- En caso de fallo eventual en el motor de apertura, mediante una válvula eléctrica montada en la salida y por el exterior del reactor se garantiza la descarga (en este caso el decantador actuará como un estándar AD), quedando la tubería de descarga siempre llena de agua, de modo que el decantador seguirá trabajando en condiciones hidráulicas óptimas.

- El decantador está equipado con patas para poder vaciar el depósito en cualquier momento. La longitud de las patas es tal que la boca de salida queda exactamente a la altura del nivel de agua mínimo en el reactor. Se evita de esta manera vaciar completamente el reactor.

PRINCIPIO DE TRABAJO

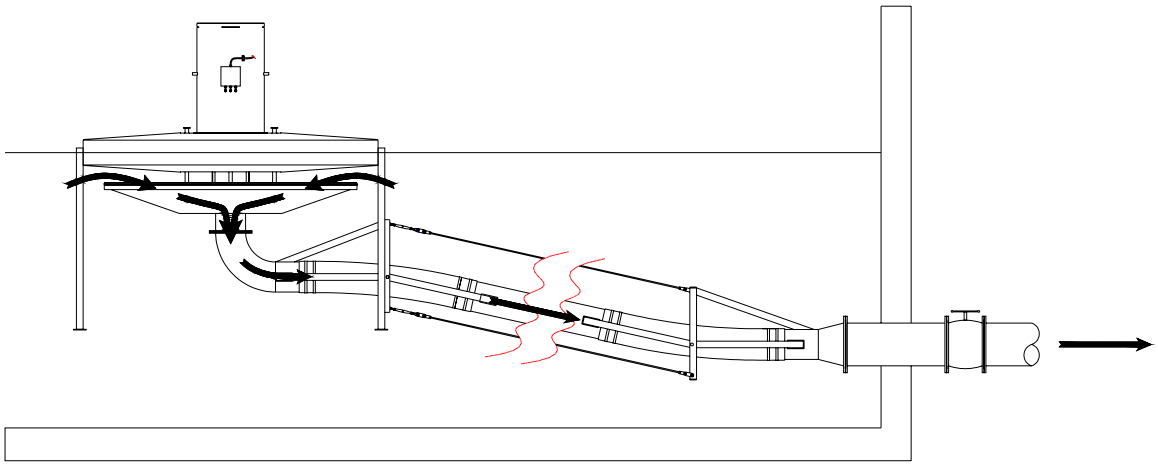

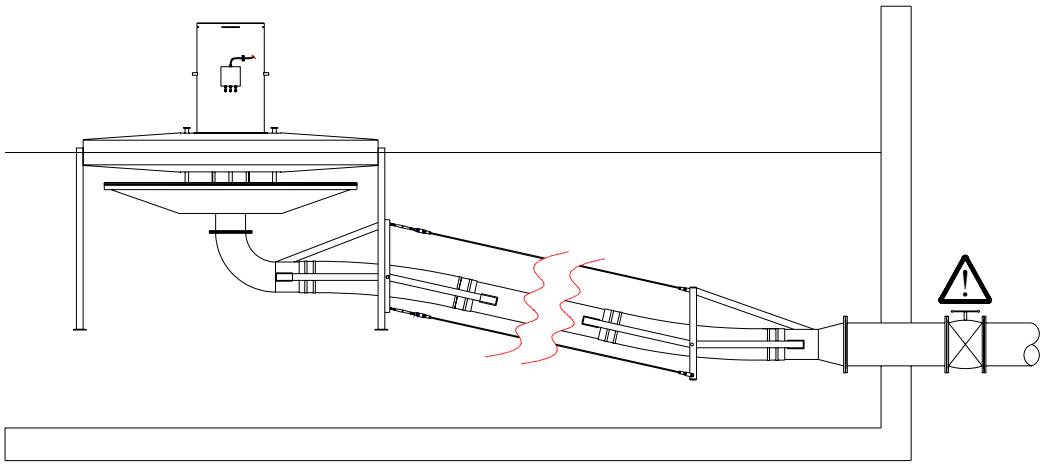

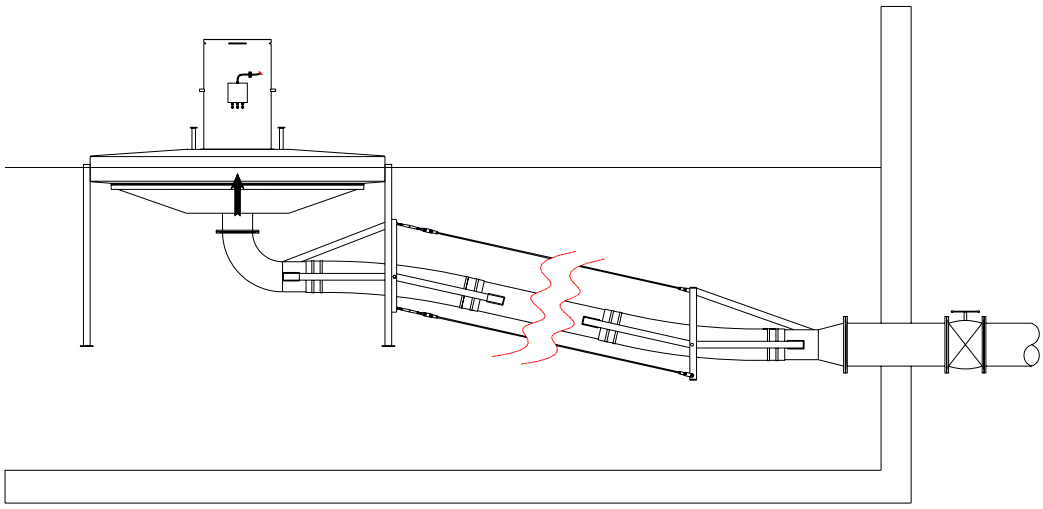

DECANTADORES PARA SISTEMAS SBR
MOD. AD-MC MECANICAMENTE CERRADO

AQUA DECANT MECANICAMENTE CERRADO, DESCARGA POR GRAVEDAD:

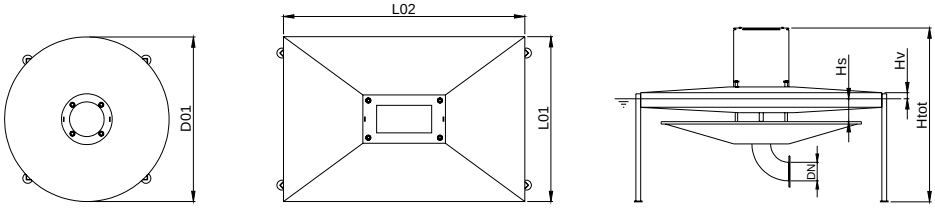

TIPO	TUBERIA DE CONEXION	Q (m3/h)	D01 (mm)	L01 (mm)	L02 (mm)	Hs (mm)	Hv (mm)	H TOTAL	MASS APPROX. (Kg)
ADMC-A 150 G	DN 80-DN 150	0-150	1250			260	120	BAJO DEMANDA	190
ADMC-A 300 G	DN 150-DN 300	150-300		2000	2000	280	130		610
ADMC-A 800 G	DN 300-DN350	300-800		2300	2300	300	140		740
ADMC-A 1500-G	DN 350-DN 400	800-1500		2390	3500	350	150		835

AQUA DECANT MECANICAMENTE CERRADO, DESCARGA POR BOMBA:

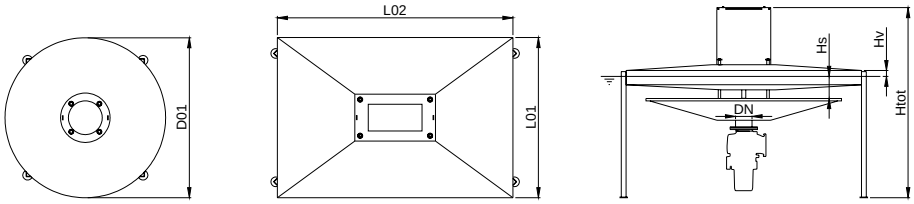

TIPO	TUBERIA DE CONEXION	Q (m3/h)	D01 (mm)	L01 (mm)	L02 (mm)	Hs (mm)	Hv (mm)	H TOTAL	MASS APPROX. (Kg)
ADMC-A 150-3/6	DN 80-DN 125	0-150	1250			280	120	BAJO DEMANDA	BAJO DEMANDA
ADMC-A 300-3/6	DN 125-DN 200	150-300		2000	2000	280	130		
ADMC-A 800-3/6	DN 200-DN 250	300-800		2300	2300	300	140		
ADMC-A 1500-3/6	DN 250-DN 300	800-1500		2390	3500	350	150		

TECNOR MEDIO AMBIENTE S.L. - *C/ Oslo,8 1ºA - 28922 - Alcorcón - Madrid - España*
http://www.tecnor.org; E-mail: info@tecnor.org

EJEMPLO DE INSTALACIONES:

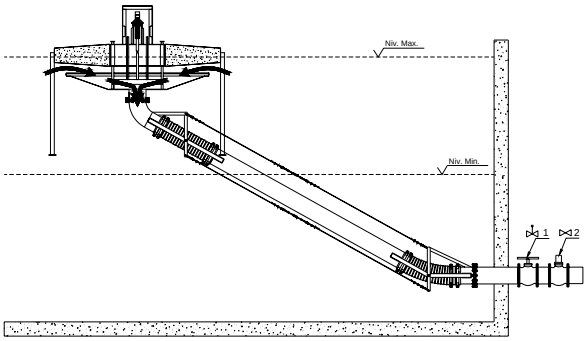

Apertura del decantador al nivel de agua máximo

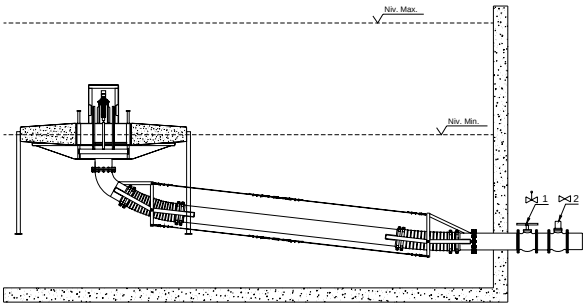

Cierre del decantador a nivel de agua bajo
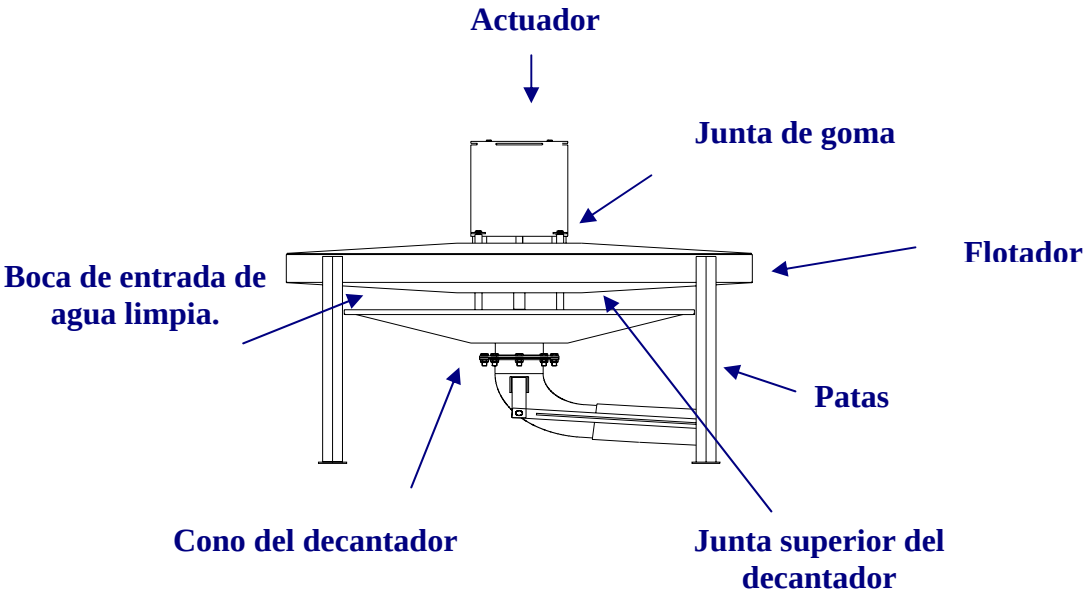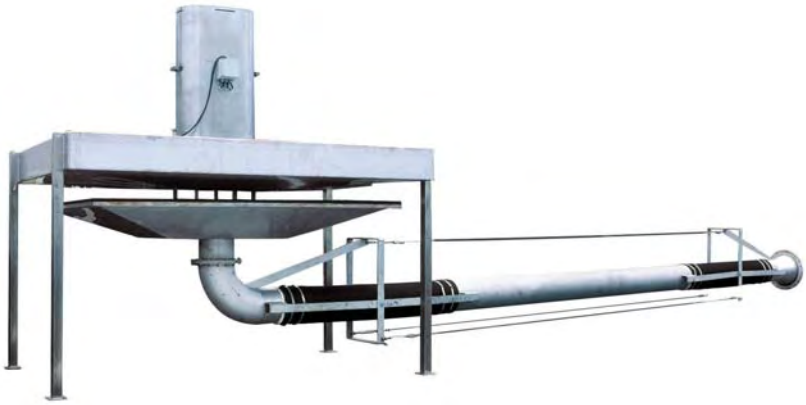
ESQUEMA GENERAL: