DESCRIPCIÓN

El tamiz a sinfín mod. ***GCPV*** es una máquina combinada para la separación de los sólidos presentes en las aguas residuales y la posterior compactación y deshidratación de los mismos. El material sólido en suspensión en el líquido de transporte se deposita en la criba obstruyéndola, lo que provoca un aumento de nivel en la parte anterior de la misma y una disminución en la parte posterior. En ese momento empieza a funcionar la espiral, que limpia la criba, sube el material, lo deshidrata y lo compacta.
La máquina se compone de las siguientes partes:

- ✓ Criba
- ✓ Sinfín de transporte
- ✓ Compactador

La ***criba*** está formada por un tamiz con luces de paso entre 3 y 7 mm, que retiene los sólidos en suspensión en el líquido de transporte. Dicha criba se mantiene limpia gracias al correspondiente cepillo fijado en la parte externa de la hélice.

La criba puede es de tamiz perforado con orificios de entre 3 y 7 mm de diámetro

El ***sinfín*** de transporte está formado por una espiral de hélice sin eje que permite levantar los sólidos depositados. El sinfín sin eje permite extraer materiales de diversa forma y medida, que de otro modo resultan difícilmente transportables.

El ***compactador:*** la propia espiral de transporte sirve para efectuar la compactación-deshidratación del cribado, obteniendo una reducción del volumen superior incluso al 50%.

El **modelo GCPV** se puede instalar en cualquier arqueta o foso de dimensiones adecuadas.
Si se desea lavar el cribado, o bien disolver las posibles sustancias orgánicas presentes en el mismo, a petición del cliente se puede equipar la máquina con un sistema especial que se situaría en la parte del transporte.

EQUIPAMIENTO

- *Criba de **tamiz perforado**, tubo y carpintería metálica fabricados en acero inoxidable* AISI 304;
- *Hélice* de acero de alta resistencia;
- *Motor eléctrico:* 230/400 V, 50 Hz trifásico, protección IP55, clase de aislamiento F;
- *Reductor:* de tornillo sin fin y engranajes helicoidales;
- *Soporte graduable, ganchos y bisagras:* de acero inoxidable AISI 304.

ACCESORIOS: MOD. ***GCPV***

Accesorio	***Descripción***
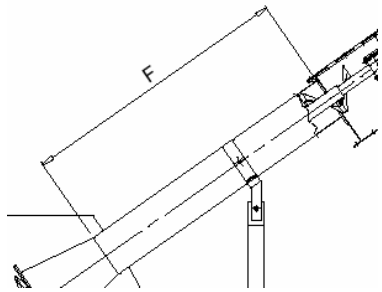	Extensión Reducción
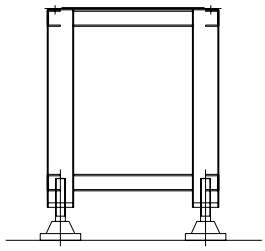	Estructura soporte
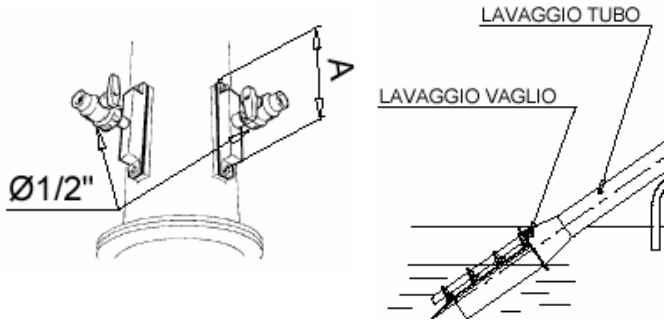	Lavado del tubo de acero inoxidable AISI 304
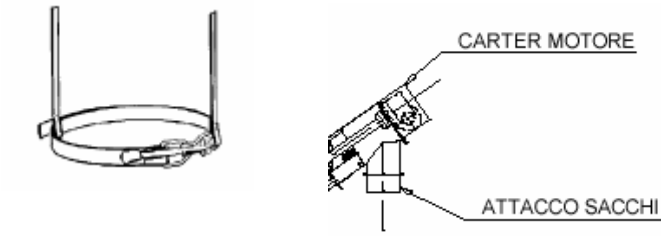	Anillo de sujeción de los sacos
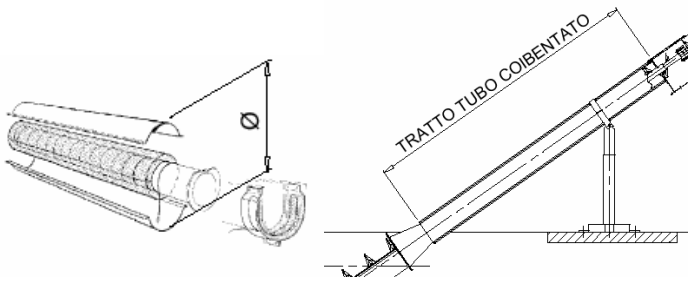	Aislamiento contra el congelamiento

Accesorio	Descripción
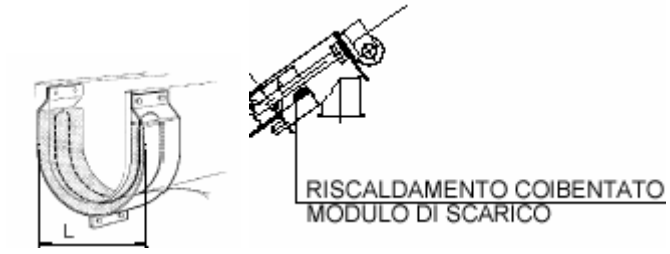	Aislamiento contra el congelamiento del modulo de descarga
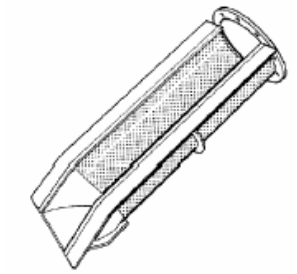	Tamiz con orificios especiales
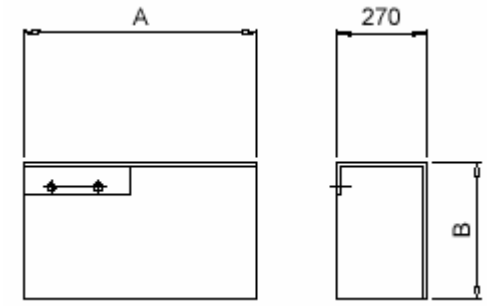	Protección del motor

- Carpintería metálica de acero inoxidable AISI 316;
- Sinfín de acero inoxidable AISI 304 o bien AISI 316.

TAMIZ Y TRANSPORTE A SIN FIN CON COMPACTACION DE MONTAJE VERTICAL MOD. GCPV

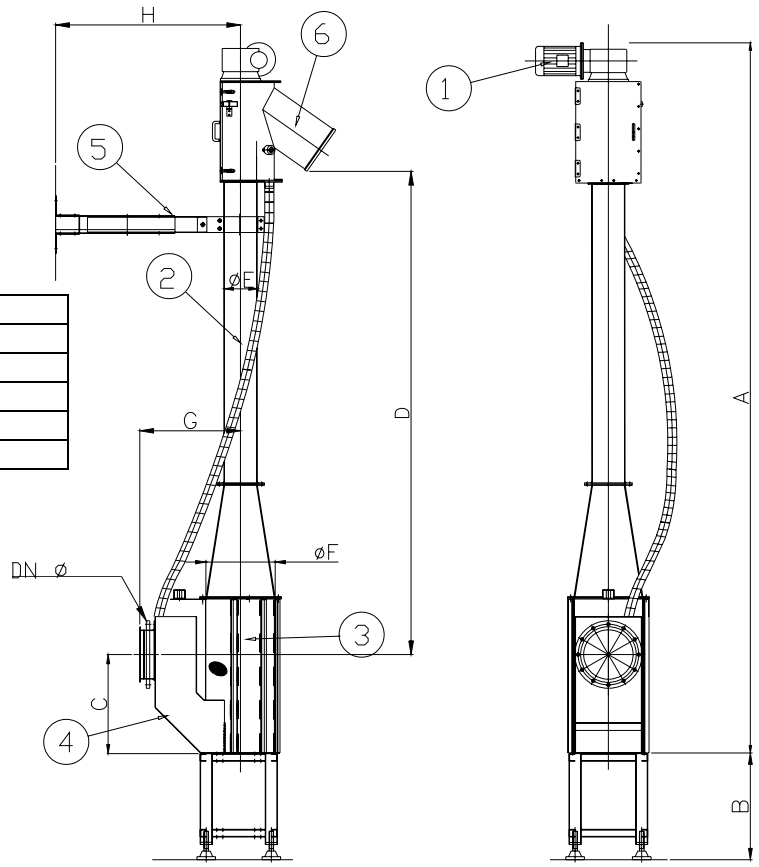

6	Descarga de sólidos
5	Soporte
4	Módulo de carga
3	Zona de desbaste
2	Tubo de transporte
1	Motorreductor

Dimensiones [mm]	GCPV 300	GCPV 500	GCPV 700
A	4.851	4.652	5.863
B	600	700	800
C	450	643	928
D	3.556	3.180	3.878
ϕE	219	219	323
ϕF	270	460	711
ϕDN	200	300	400
G	628	685	900
H	1.144	1.220	1.344
Peso [kg]	520	600	750
Potencia [kW]	1,5	1,5	3

Tabla de caudales

Modelo	GCPV 300	GCPV 500	GCPV 700
Diámetro de los orificios [mm]	Caudal hidráulico m^3/h con tamices perforados (*)		
3	36	72	151
5	61	162	378
7	90	252	558

(*)Valores de caudal "Q" relativos a máquinas con una inclinación estándar de 90º y en presencia de agua limpia.
La empresa se reserva el derecho de realizar modificaciones técnicas y de fabricación sin previo aviso.

TECNOR MEDIO AMBIENTE S.L. - *C/ Oslo,8 1ºA - 28922 - Alcorcón - Madrid - España*
http://www.tecnor.org; E-mail: info@tecnor.org