MP-585

MP-585
CONJUNTO HAYA
CON ÁBACO

MADER - PLAY
juegos infantiles
mobiliario urbano

"CONJUNTO HAYA" MP-585

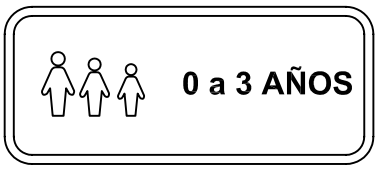

MADER - PLAY

CONFORME EN 1176

MADER-PLAY

DIMENSIONES "CONJUNTO HAYA" MP-585

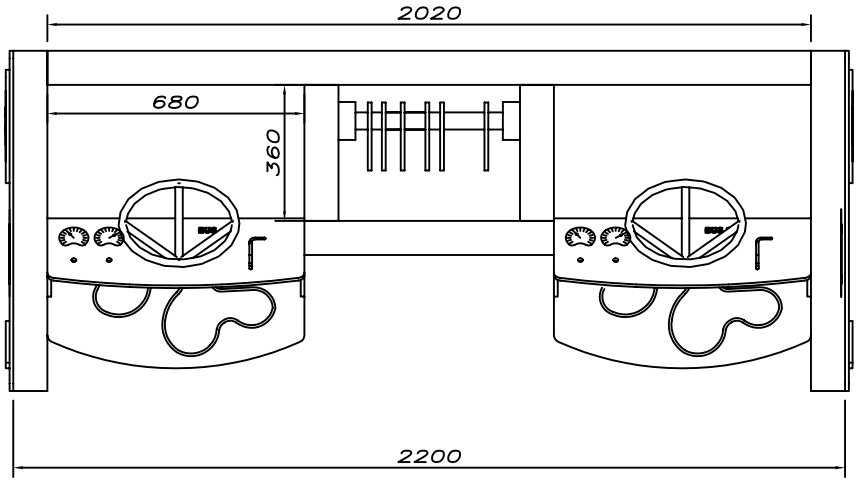

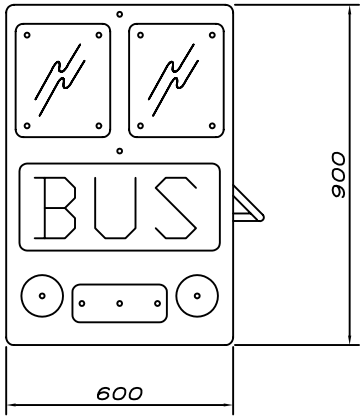

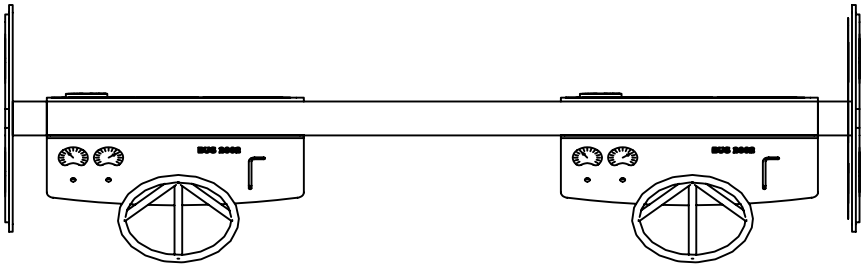

CONFORME EN 1176

Nº	Modificación	Fecha

Escala 1/20	Fecha.....24.06.04
61 585 000	

– Masa de la sección mas pesada:
Larguero....1040x90x90....6 Kg.

– Dimensiones en milímetros

MADER-PLAY

ZONA DE SEGURIDAD "CONJUNTO HAYA" MP - 585

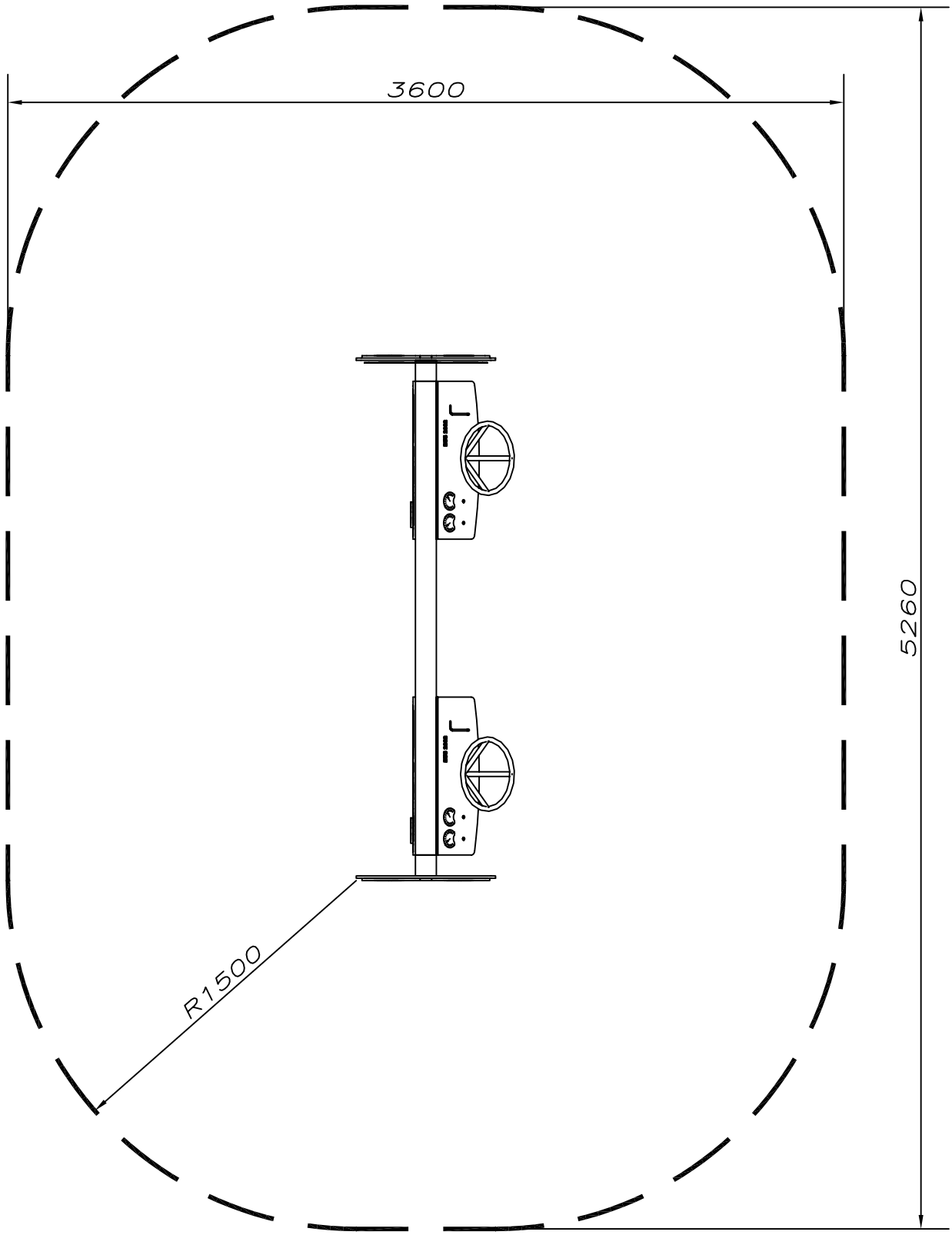

— — — *Espacio mínimo para el uso seguro del equipo.*

Esta zona se debe cubrir con suelo de amortiguación de impacto según EN 1177

Escala 1/25

CONFORME EN 1176

Dimensiones en milímetros

MADER-PLAY

"CONJUNTO HAYA" MP-585

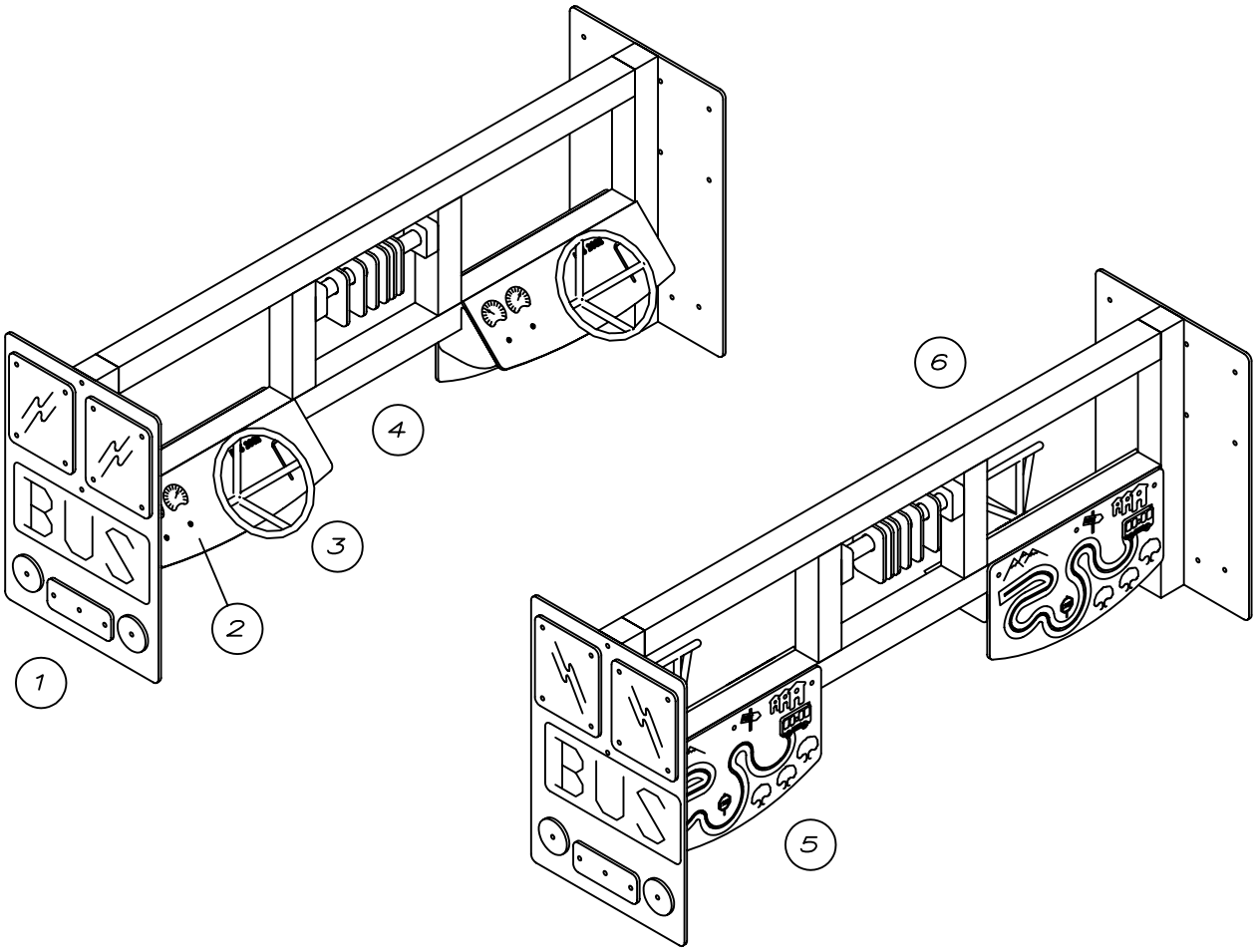

	REFERENCIA	UNID.
1	61 585 001 Panel Autobus	2
2	61 585 002 Salpicadero	2
3	61 585 003 Volante	2
4	61 585 004 Abaco	1
5	61 585 005 Panel Recorrido	2
6	61 585 006 Estructura	1

CONFORME EN 1176

MADER-PLAY

ZONA DE SEGURIDAD "CONJUNTO HAYA" MP - 585

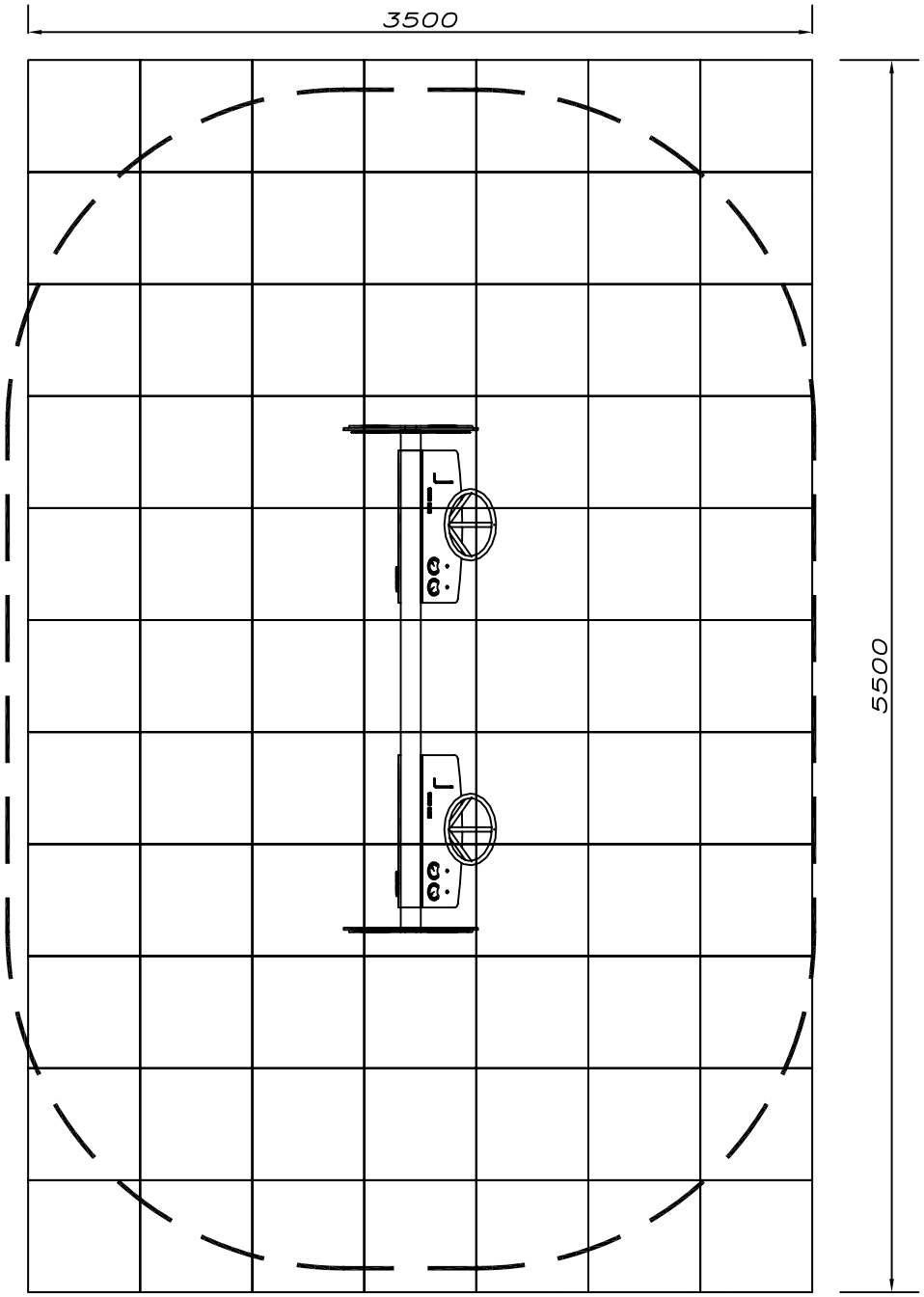

Espacio mínimo para el uso seguro del equipo.

Esta zona se debe cubrir con suelo de amortiguación de impacto según EN 1177

Escala 1/25

CONFORME EN 1176

Dimensiones en milímetros

MADER-PLAY

CIMENTACIÓN "CONJUNTO HAYA" MP-585

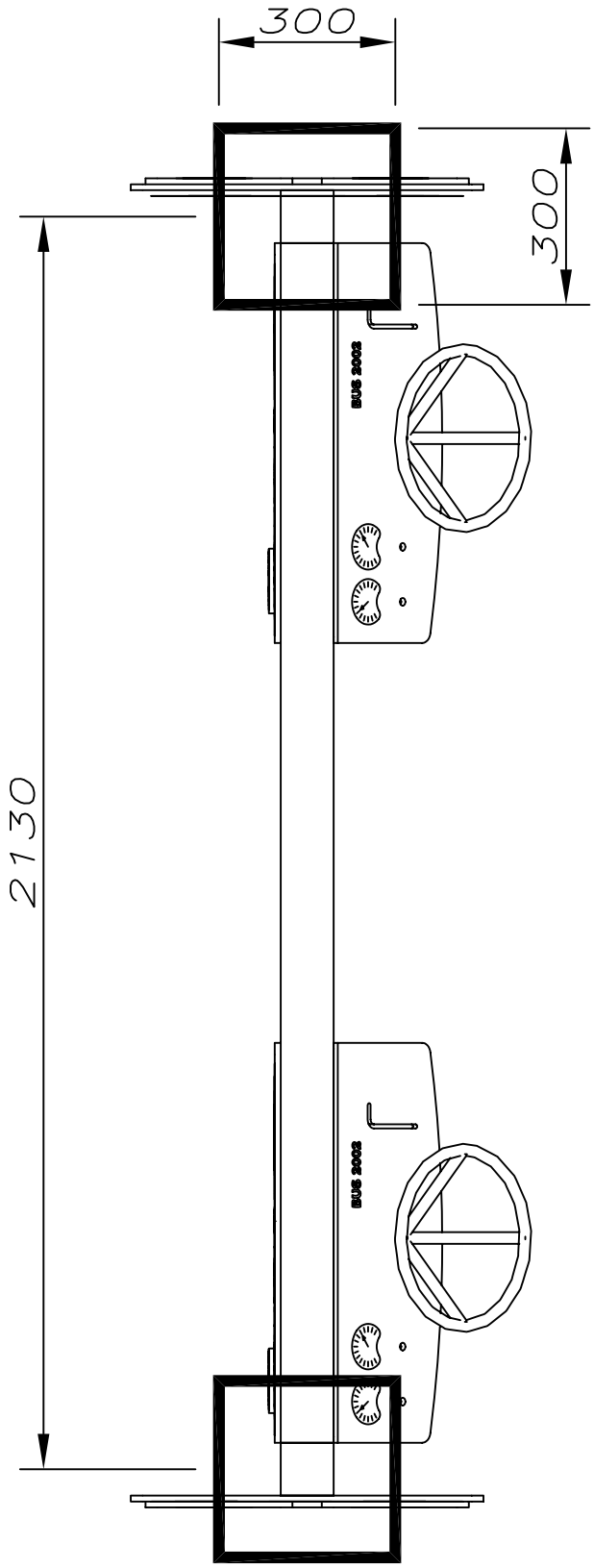

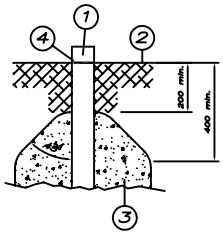

1.– Poste
2.– Superficie de juego
3.– Parte superior de los cimientos
4.– Marca de la línea de suelo

Dimensión zapatas: 300x300x400 mm.

Escala 1/20

CONFORME EN 1176

Dimensiones en milímetros