Cabezales de marcado por Micropercusión

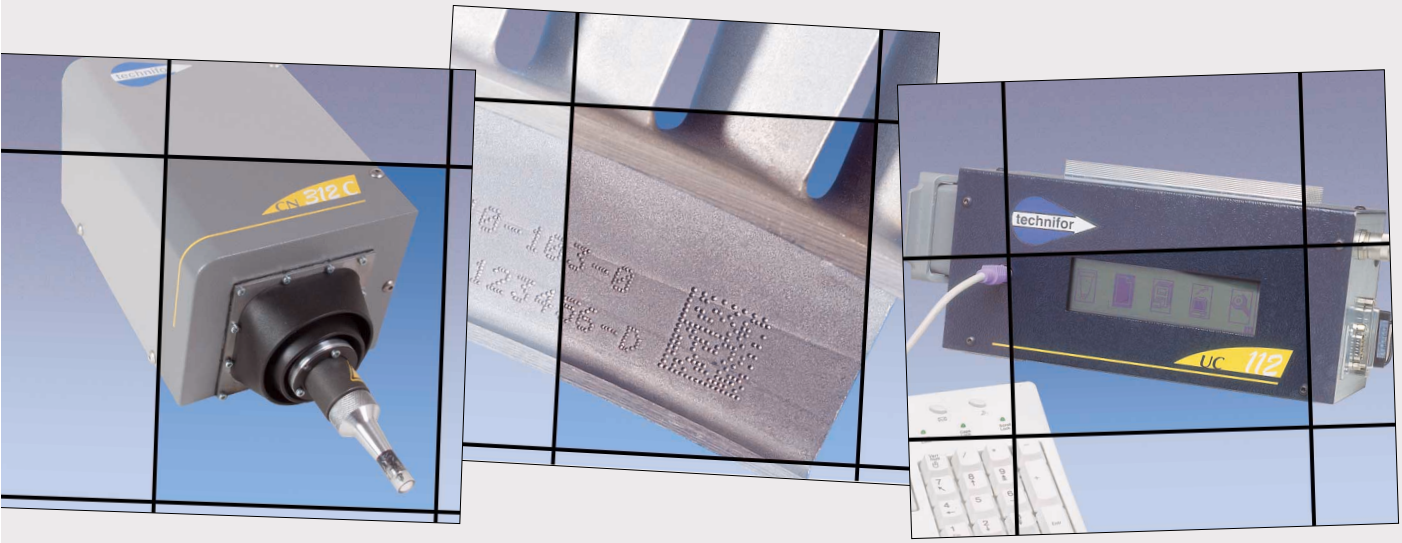

CN312

CN312 Cm
CN312 Sm
CN312Dm

Electromagnéticos

technifor

UN MARCADO QUE DESAFIA EL TIEMPO

Aplicaciones

MÁQUINAS DE MARCADO INTEGRABLES

CN312Cm **C**ompacta : área de marcado 50 x 40 mm,
CN312Sm **E**stándar : área de marcado 100 x 100 mm,
CN312Dm **D**oble : área de marcado 100 x 180 mm.

USO : Solución ideal para marcar con suma precisión piezas de metal y plático, de formas y condiciones de superficie variadas (aeronáutica, automóvil, mecánica, fundición, electromecánica, ...).

ENTORNO : concebida para integración industrial :
- en líneas de producción, o líneas automátizadas de ensambladura.
- en estación de control automática o semiautomática.

CARACTERÍSTICAS DEL SOFWARE :

- Creación / Modificación / Almacenamiento de datos de marcado
  - Gestión de la tarjeta 6 Entradas / 2 Salidas.
  - Cálculo de datos variables : códigos de fecha/hora (varios formatos disponibles), códigos de turnos, contadores.
- Gestión del estilo del texto :
  - selección de fuentes de caracteres,
  - altura de los caracteres ajustable por pasos de 0,1mm,
  - selección de logotipos,
  - compresión, espaciado, centrado automático,
  - marcado lineal, angular, radial, inclinado, inverso, en espejo.
- Trasvase de fuentes y logotipos personalizados.

ALTO RENDIMIENTO

Máquinas concebidas especialmente para conformar con los requisitos de calidad de marcado "Excelente" de IAQG (norma de la industria aeronáutica ATA/SPEC2000) :
- Marcado **Data Matrix ™**
- Marcado de la fuente **5x7** (norma **DT05-89**)

GANANCIA DE INTEGRACIÓN

La autonomía y facilidad de uso de la Unidad de Control UC112 (pantalla + sofware + teclado) evitan utilizar un software funcionando con un PC, o un PLC.

INTEGRACIÓN INDUSTRIAL SIMPLIFICADA

Mando del cabezal de marcado por :
- Selección de archivos en la memoria de la UC112 mediante activación de Entradas.
- Unidad de Control funcionando en modo independiente.
- PLC u otro sistema informático, mediante el puerto RS232.

Intercambio rápido del cabezal :
- Sujeción mecánica simple : 2 orificios M8.
- Posicionado por 2 orificios de diámetro 8H8.

NORMATIVA :

- Directiva "Máquina" 89/392/CEE.
- Directiva "Compatibilidad Electromagnética " 89/336/CEE.
- Directiva de Baja Tensión "Material Eléctrico" 73/23/CEE.

Marcado permanente

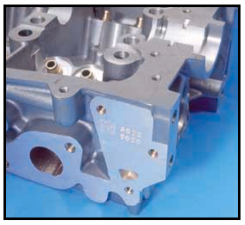
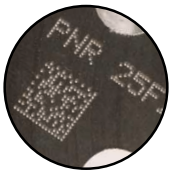

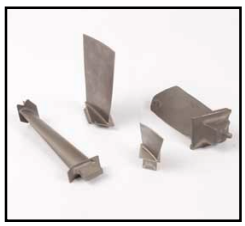

CN312Cm

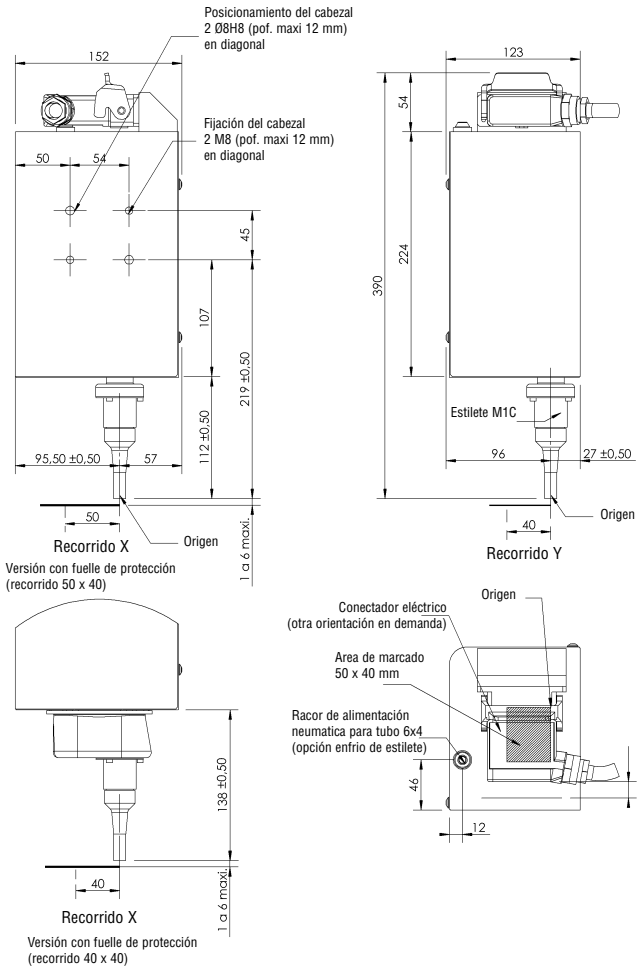

Características técnicas

CARACTERÍSTICAS COMUNES DE LAS MÁQUINAS CN312Cm/Sm/Dm

Accesorios/Adaptaciones :
- Puntas para estiletes a 60°, 90°, 120°.
- Cable para conexión Cabezal/UC de 3 m (estándar), 6 m, 10 m o 15 m.
- Sistema de ajuste de altura (±22 mm).
- Bastidor de columna.
- Pedal de arranque de marcado.
- Caja con pulsador arranque de ciclo/paro de emergencia.
- Suministro 230 AC / 24 V AC – 200 VA.
- Dispositivo de Marcado en Circular.
- Eje Z motorizado, con o sin palpador de detección

Entorno :
- Temperatura de trabajo: +5 hasta +45°C.

Opciones :
- Software de marcado estándar T101W bajo Windows® .
- Software para trasvase de archivos entre la UC112 y un PC.
- Recepción de datos mediante el enlace RS232.
- UC112 en rack 19" 4U.
- Pantallas móviles de protección, tela de protección (CN312Sm/Dm).
- Fuelle de protección (CN312Cm).

Máquinas	CN312Cm	CN312Sm	CN312Dm
Dimensiones (sin estilete)	152 x 123 x 279 mm	273 x 248 x 245 mm	273 x 328 x 245 mm
Peso del cabezal de marcado	6,8 Kg	14,6 Kg	17,4 Kg

- **Dimensiones (largo x ancho x alto) sin conectadores : 270x117,3x135,5 mm.**
- Peso : 3,2 Kg.
- Suministro eléctrico : 24 V DC ± 10%.
- Potencia : 110 W.
- Entrada de datos por :
  - Teclado externo de 105 teclas AT (abastecido con la UC112).
  - PC con software bajo Windows®
  - PLC mediante enlace RS232 (conectador DB9).
  - Otros sistemas informáticos mediante enlace RS232.
  - Lector de códigos de barras mediante enlace RS232 (opcional).
- Modo "Operador" (derechos limitados) y "Supervisor" (acceso a todas las funcionalidades mediante contraseña).
- Importación de datos provenientes de un archivo Excel o CSV (mediante el software T101W).
- Exportación del texto marcado mediante el enlace RS232 :
  - hacia PC : para crear un fichero histórico.
  - hacia impresora : para imprimir etiquetas.
  - hacia autómata : para comprobar el texto marcado, por ejemplo.
- Selección de archivos en la memoria :
  - por teclado 105 teclas AT.
  - por tarjeta 6E / 2S (conectador DB25).
  - por enlace serie RS232
- Interface de comunicación :
  - Arranque de marcado.
  - Final de ciclo.
  - Reset.
  - Máquina dispuesta para arrancar marcado.
  - 6E / 2S.
- Dimensiones automáticas para los códigos 2D Data Matrix™.

UC112

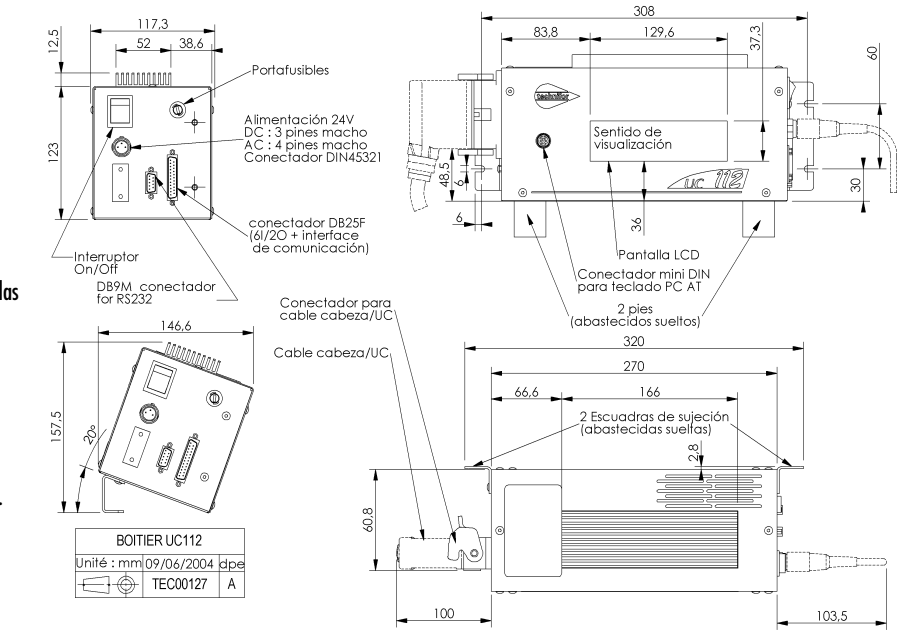

CN312Sm/Dm

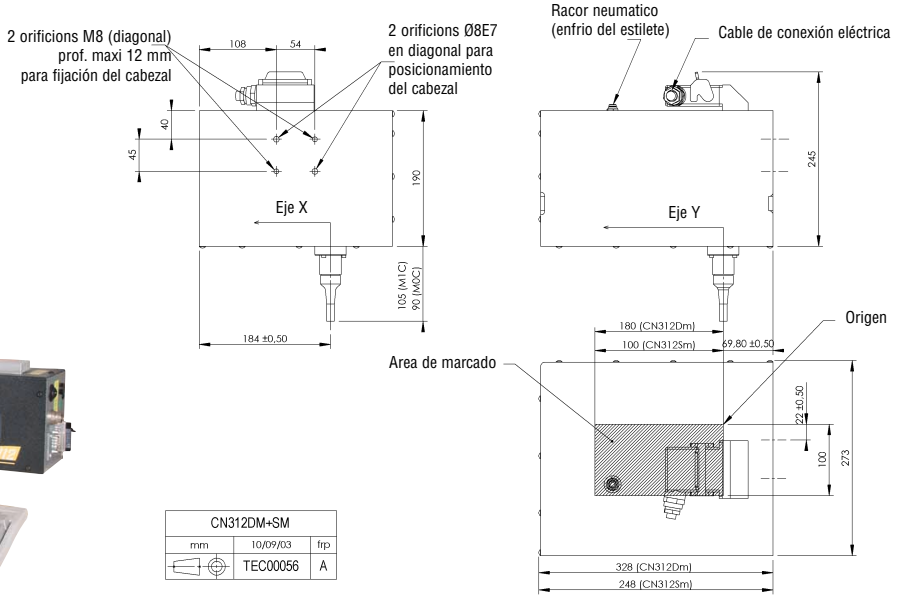

Accesorios

Eje Z motorizado con o sin palpador de detección.

Bastidor de columna.

Sistema de ajuste de altura ± 22mm) : CHR

Puntas para estiletes a 60°, 90°, 120°.

Pedal industrial para arranque de marcado.

Pedal de oficina para arranque de marcado.

Caja con interruptor arranque ciclo/paro de emergencia.

Suministro 230V AC/24V AC - 200VA.
Suministro 115V AC/24V AC - 200VA.

Dispositivo de Marcado en Circular (DMC)

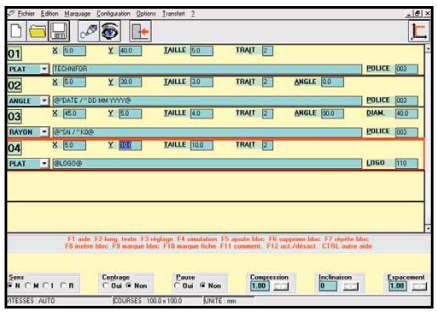

Software de marcado estándar T101W bajo Windows®

Mark'n Read™
by technifor

Technifor ha desarrollado, en cooperación con especialistas de la visión industrial, un saber hacer que nos permite ofrecer soluciones completas, desde el marcado de códigos Data Matrix™ por Micorpercusión y comprobación de su calidad, hasta su lectura automática por cámara CCD o lector portátil.

Software de comprobación de la calidad del marcado.

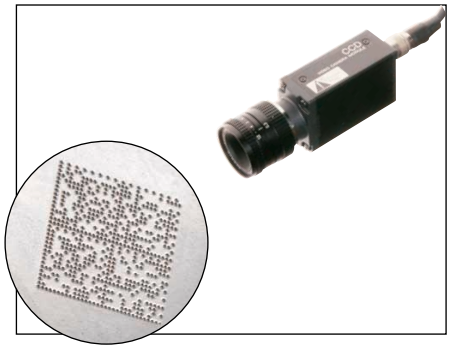

Lectura automática por cámaras fijas, o lectores portátiles.

UN MARCADO QUE DESAFIA EL TIEMPO

Technifor SAS - Sede de Miribel - F

114, quai du rhône - F-01708 MIRIBEL Cedex
Tel. +33 (0)4 78 55 85 85 - Fax +33 (0)4 78 55 22 94
E-Mail : tf@technifor.com
www.technifor.com

DPES050201 CN312m - RCS BOURG B 320 624 331 Technifor se reserva los derechos de mejora o de modificación de sus productos. Documento no contractual
DIPES Lyon. Impreso en Francia. Photos Dipes & Alizé Studio. ®Windows es una marca registrada de Microsoft Corp. US.