Cabezales de marcado por Micropercusión

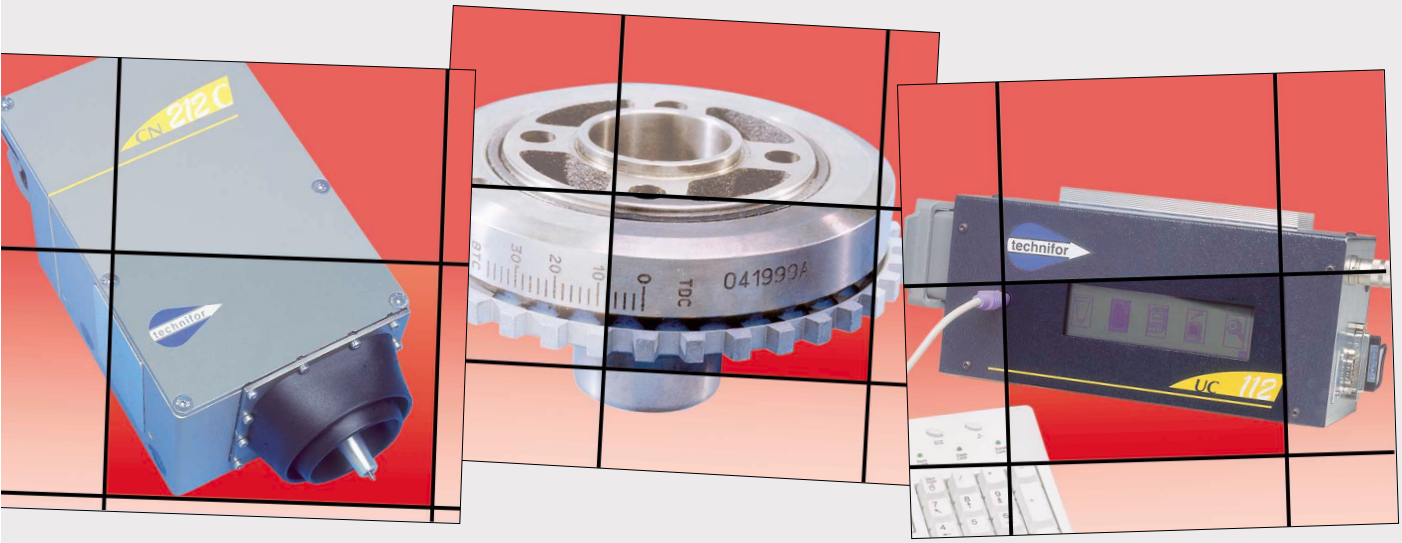

CN212

CN212 Cp
CN212 Sp
CN212 Dp

Neumáticos

technifor

UN MARCADO QUE DESAFIA EL TIEMPO

Aplicaciones

MÁQUINAS DE MARCADO INTEGRABLES

CN212Cp Compacta : área de marcado 45x45 mm,
CN212Sp Estándar : área de marcado 100x100 mm,
CN212Dp Doble : área de marcado 200x100 mm.

USO : Solución ideal para el marcado de piezas de metal y plástico, de formas y condiciones de superficie variadas (automóvil, mecánica, fundición, electromecánica, ...).

ENTORNO : concebida para integración industrial :
- en líneas de producción, o líneas automátizadas de ensambladura.
- en estación de control automática o semiautomática.

CARACTERÍSTICAS DEL SOFTWARE :

- Creación / Modificación / Almacenamiento de datos de marcado
  - Gestión de la tarjeta 6 Entradas / 2 Salidas.
  - Cálculo de datos variables : códigos de fecha/hora (varios formatos disponibles) códigos de turnos, contadores.
- Gestión del estilo del texto :
  - selección de fuentes (estándar, OCR, …),
  - altura de los caracteres ajustable por pasos de 0,1 mm,
  - selección de logotipos,
  - compresión, espaciado, centrado automático,
  - marcado lineal, angular, radial, inclinado, inverso, en espejo.
- Trasvase de fuentes y logotipos personalizados.

ALTO RENDIMIENTO

Máquinas concebidas especialmente para conformar con requisitos de calidad de marcado en entornos de producción severos e intensivos :
- Velocidad de marcado de hasta 6 caracteres por segundo.
- Calidad de marcado de "alta definición" ajustable según la velocidad requerida.

GANANCIA DE INTEGRACIÓN

La autonomía y facilidad de uso de la Unidad de Control UC112 (pantalla + software + teclado) evitan utilizar un software funcionando con un PC, o un PLC.

INTEGRACIÓN INDUSTRIAL SIMPLIFICADA

Mando del cabezal de marcado por :
- Selección de archivos en la memoria de la UC112 mediante activación de Entradas.
- Unidad de Control funcionando en modo independiente.
- PLC u otro sistema de informe, mediante el puerto RS232.

Intercambio rápido del cabezal :
- Sujeción mecánica simple : 2 orificios M8.
- Posicionado por 2 orificios de diámetro 8H8.

AYUDA DE MANTENIMIENTO :

Contador de desgaste de la punta : informe enviado bien sea hacia una Salida, o hacia la pantalla de la UC112.

NORMATIVA :

- Directiva "Máquina" 89/392/CEE.
- Directiva "Compatibilidad Electromagnética" 89/336/CEE.
- Directiva de Baja Tensión "Material Eléctrico" 73/23/CEE.

Marcado Permanente

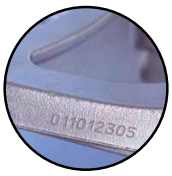

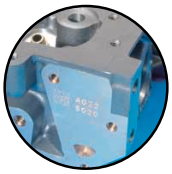

CN212Cp

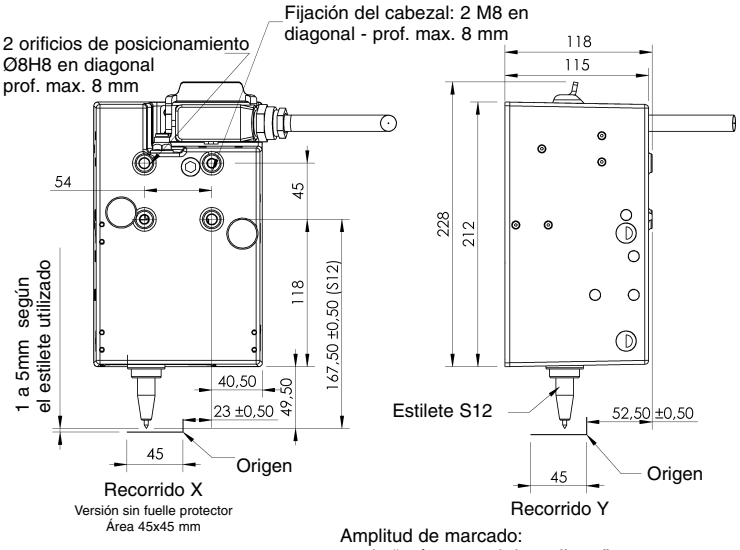

Características técnicas

CARACTERÍSTICAS COMUNES DE LAS MÁQUINAS CN212Cp/Sp/Dp

Accesorios/Adaptaciones :

- Estilete alargado.
- Estilete de amplitud aumentada.
- Cable para conexión Cabezal/UC de 3 m (estándar), 6 m, 10 m o 15 m.
- Sistema de ajuste de altura (± 22 mm).
- Bastidor de columna.
- Pedal de arranque de marcado.
- Caja con pulsador arranque de ciclo/paro de emergencia.
- Suministro 230 AC / 24 V DC – 110 W.
- Dispositivo de Marcado en Circular.
- Eje Z motorizado.

Entorno :

- Temperatura de trabajo: +5 hasta +45°C.

Opciones :

- Software de marcado estándar T101W bajo Windows®.
- Software para trasvase de archivos entre la UC112 y un PC.
- Recepción de datos mediante el enlace RS232.
- UC112 en rack 19" 4U.
- Tarjeta suplementaria 8E/8S.
- Pantallas móviles de protección, tela de protección (CN212Sp/Dp).
- Fuelle de protección (CN212Cp).
- Protección IP45 (para CN212Cp equipada con fuelle).

Máquinas	CN212Cp	CN212Sp	CN212Dp
Dimensiones (sin estilete ni conectador)	135 x 118 x 212 mm	246.5 x 216 x 170 mm	363 x 213,5 x 171 mm
Peso (cabezal solo sin estilete)	3,9 kg	8 kg	9,5 kg

- **Dimensiones (largo x ancho x alto) sin conectadores :** 270x117,3x135,5 mm.
- Peso : 3,2 Kg.
- Suministro eléctrico : 24 V DC ±10%.
- Potencia : 110 W.
- Entrada de datos por :
  - Teclado externo de 105 teclas AT (abastecido con la UC112).
  - PC con software de marcado T101W bajo Windows®.
  - PLC mediante enlace RS232 (conectador DB9).
  - Otros sistemas informáticos mediante enlace RS232.
  - Lector de códigos de barras mediante enlace RS232 (opcional).
- Modo "Operador" (derechos limitados) y "Supervisor" (acceso a todas las funcionalidades mediante contraseña).
- Importación de datos provenientes de un archivo Excel o CSV (mediante el software T101W).
- Exportación del texto marcado mediante el enlace RS232 :
  - Hacia PC : para crear un fichero histórico.
  - Hacia impresora : para imprimir etiquetas.
  - Hacia autómata : para comprobar el texto marcado, por ejemplo.
- Selección de archivos en la memoria :
  - Por teclado 105 teclas AT.
  - Por tarjeta 6E / 2S (conectador DB25).
  - Por enlace serie RS232.
- Interface de comunicación :
  - Arranque de marcado.
  - Final de ciclo.
  - Reset.
  - Máquina dispuesta para arrancar marcado.
  - 6E / 2S.
- Dimensiones automáticas para los códigos 2D Data Matrix™.

UC112

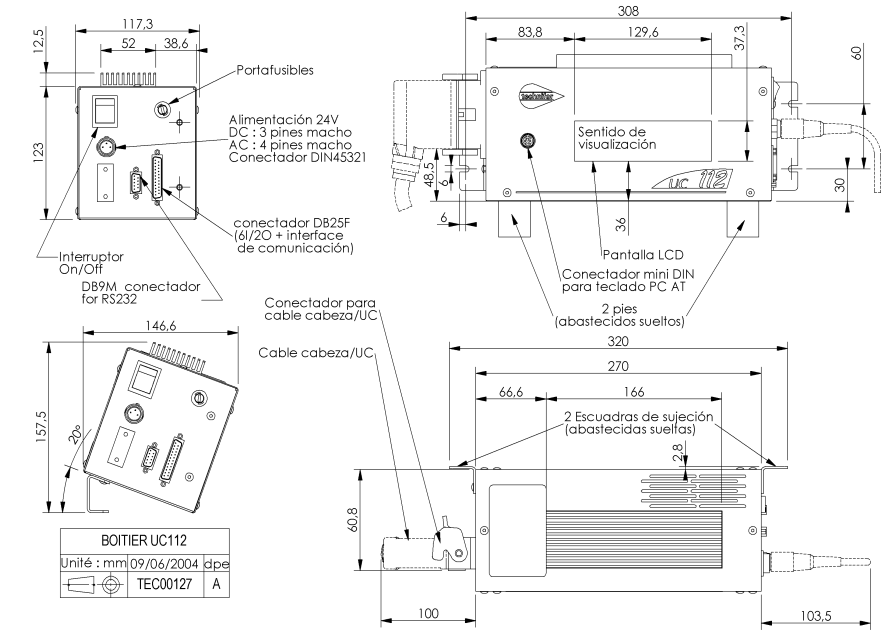

CN212Sp/Dp

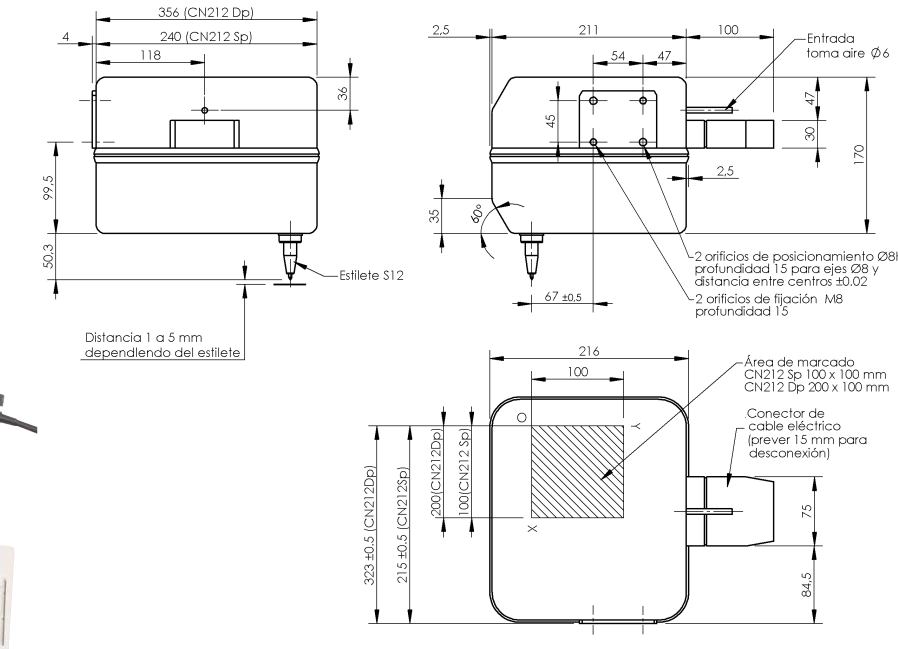

Accesorios

Eje Z motorizado.

Bastidor de columna.

Sistema de ajuste de altura (±22mm) : CHR.

Gama de estiletes estándar o alargados.

Pedal industrial de arranque de marcado.

Pedal de oficina de arranque de ciclo.

Caja con interruptor arranque ciclo/paro de emergencia.

Suministro 230V AC/24V DC – 110W.
Suministro 115V AC/24V DC – 110W.

Dispositivo de Marcado en Circular (DMC).

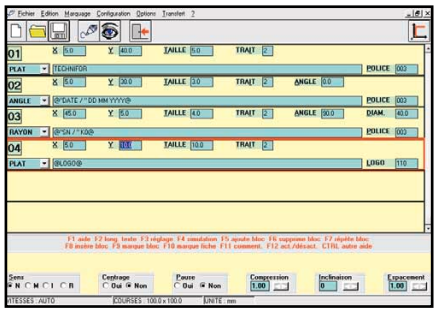

Software de marcado estándar T101W bajo Windows®.

Mark'n Read™

by technifor

Technifor ha desarrollado, en cooperación con especialistas de la visión industrial, un saber hacer que nos permite ofrecer soluciones completas, desde el marcado de códigos Data Matrix™ por Micropercusión y comprobación de su calidad, hasta su lectura automática por cámara CCD o lector portátil.

Software de comprobación de la calidad del marcado.

Lectura automática por cámaras fijas, o lectores portátiles.

Technifor SAS - Sede de Miribel - F

114, quai du rhône - F-01708 MIRIBEL Cedex
Tel. +33 (0)4 78 55 85 85 - Fax +33 (0)4 78 55 22 94
E-Mail : tf@technifor.com
www.technifor.com

DPES050202 CN212p - RCS BOURG B 320 624 331 - Technifor se reserva los derechos de mejora o de modificación de sus productos. Documento no contractual.
DIPES Lyon. Impreso en Francia.Fotos Alizé studio & Dipes ®Windows es una marca registrada de Microsoft Corp. US.