Mauricio

Nuevo, ahora disponible con una salida de 4 m. La manufactura de los brazos incluye el pegado y remachado de los perfiles a las juntas de las articulaciones y los nudillos. Algo que sólo ofrece **Umbra®** y que asegura que los brazos no puedan separarse.

Toldo con cofre de brazos articulados.
Brazos con cadena gemela de redondos de acero

Cumple la norma
DIN 105/B02

Colorest

Toldo con recubrimiento pulverizado.
3 Colores estándar:

- Blanco RAL 9016
- Aluminio RAL 9006
- Marrón RAL 8019
- Marfil claro RAL 1015

Accesorios adicionales disponibles

- Motor y control remoto
- Sunsilk
- Sensores de sol y de viento
- Súper-sombra

Esquemas de Fijación y Montaje

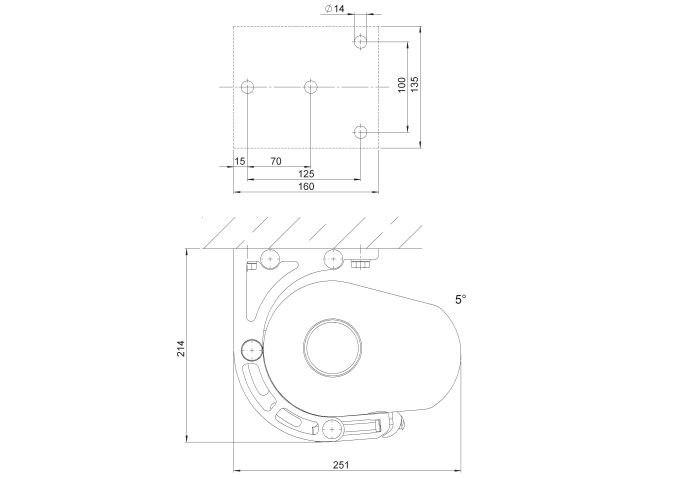

Ejemplo de fijación a techo

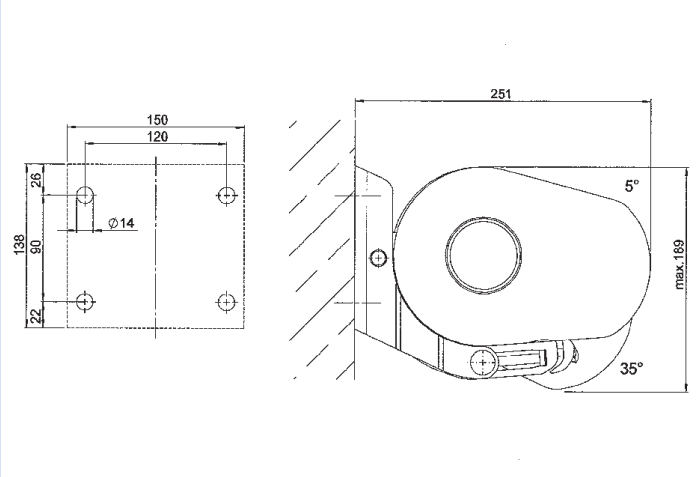

Ejemplo de fijación a pared

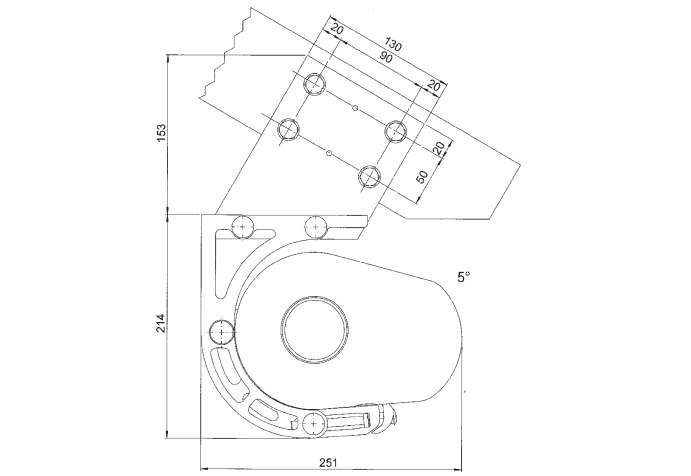

Ejemplo de fijación a plano inclinado

Caja y fijación a pared, vistos de perfil

Brazos con cadena gemela de redondos de acero

Elegante diseño de la abrazadera a pared