Madeira

A veces lo bueno viene en frascos pequeños, como es el caso del **Umbra® Madeira**. Su diseño delicado junto con su sólida estructura, combinan el mínimo espacio con el máximo uso. Los brazos descansan dentro del perfil frontal, dándole un atractivo aspecto. Su peso pluma le permite estar montado con una sencilla consola a cada lado – ya que no requiere una barra de fijación.

Cumple la norma DIN 105/B02

Toldo cofre de brazos articulados.
Cofre plano de 125 cm - brazos con cadena de redondos de acero

Colores

Toldo con recubrimiento pulverizado.
[3] Colores estándar:

- Blanco RAL 9016
- Aluminio RAL 9006
- Marrón RAL 8019

Accesorios adicionales disponibles

- Motor y control remoto
- Sunsilk
- Sensores de sol y de viento

Esquemas de Fijación y Montaje

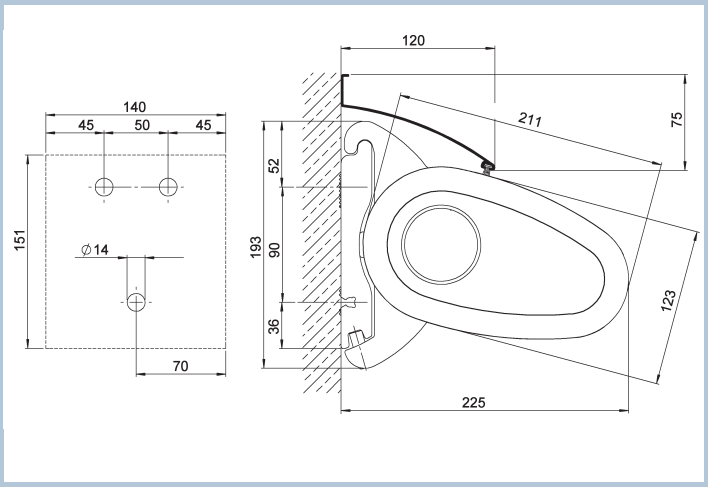

Ejemplo de fijación a pared con perfil protector

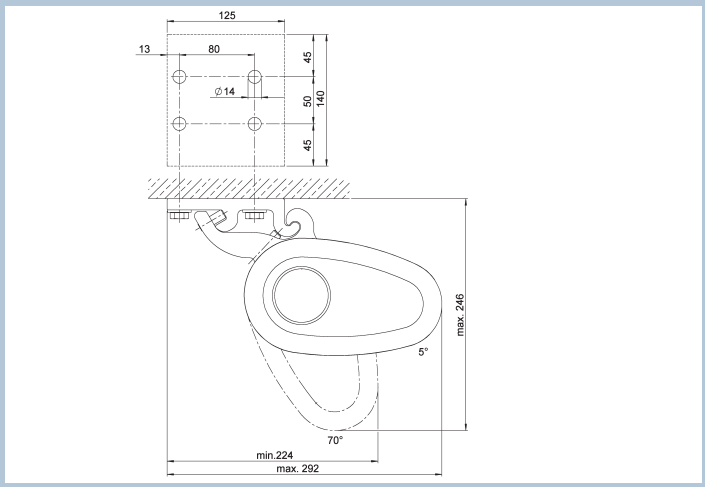

Ejemplo de fijación a techo

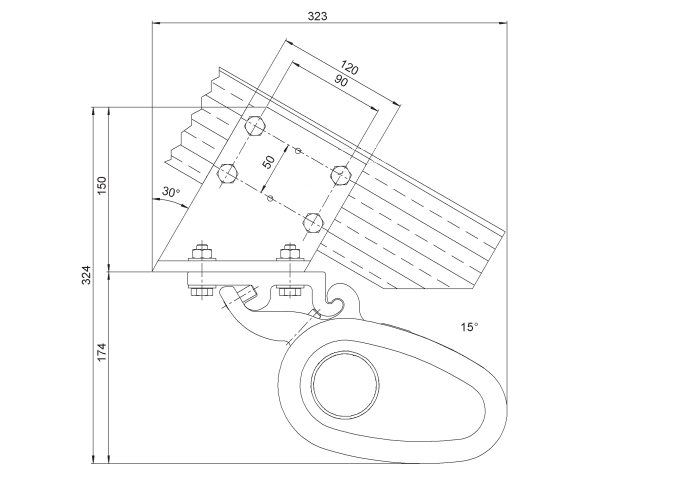

Ejemplo de fijación a plano inclinado

Caja y fijación a pared, vistos de perfil

Brazo con cadena de redondos de acero

Perspectiva del toldo