Besam IK-A

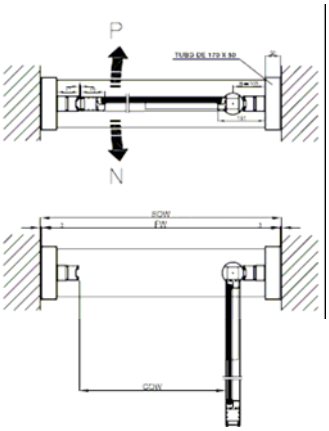

Unidad de puerta automática batiente con brazo oculto de una hoja móvil para un hueco de *1000 x 2200* mm y compuesta por un mecanismo IK-A electromecánico diseñado con transmisión directa al eje de giro interno de la puerta para una hoja batiente, incluyendo sistema autoportante, motor electromecánico, sistema de brazo oculto de apertura automática hacia un lado y apertura manual hacia el contrario para facilitar la evacuación (sistema antipático), unidad de control electrónica, un selector de tres posiciones, dos radares modelo “R2” para el accionamiento de la hoja de la puerta, fotocélulas de deteccion de presencia y un cobertor de aluminio en acabado TEA1001. Acompañado de un juego de perfilería completo para una hoja móvil en acabado lacado blanco RAL 9010 con control de velocidad de apertura, cierre y frenado en cierre para una sola hoja batiente, con función de apertura mantenida sin que el motor esté funcionando y sistema antipático integral permitiendo la apertura en el sentido opuesto, gomas de estanqueidad y de seguridad antipinzamiento y batería de seguridad EUS. Todo ello fabricado y diseñado según la normativa ISO 9001