ARTIC-400 R

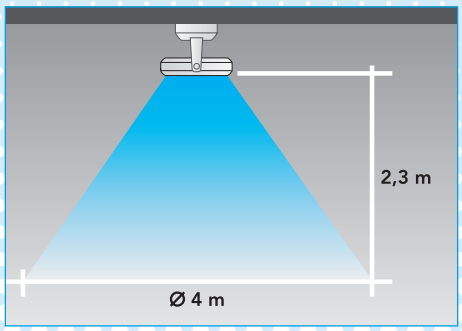

Alcance caudal

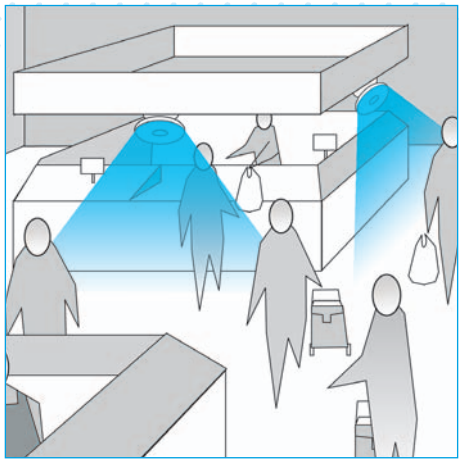

Parada de mercado

Ventilador de techo rotativo, muy silencioso y de fácil instalación.

Dispone de cabezal **oscilante de 360°** que optimiza la distribución del aire e incluye **regulador de 3 velocidades**.

Incorpora rejilla de alta protección que permite la instalación en alturas inferiores a 2,30 m.

CARACTERÍSTICAS ARTIC-400 R

MODELO	Artic-400 R
TENSIÓN (V)	230
POTENCIA (W)	50
CABEZAL OSCILANTE	360°
REGULADOR	Incluido
REJILLA DESMONTABLE DE ALTA PROTECCIÓN	•
PROTECTOR TÉRMICO	•
NIVEL DE PRESIÓN SONORA dB (A)	41
CAUDAL DE AIRE (m^3/h)	1050/950/760
N° VELOCIDADES	3
VELOCIDAD (R.P.M.)	1300/1100/900
COLOR	Gris
PESO (kg)	6
HÉLICE Ø (mm)	400
ALTURA (mm)	370
CÓDIGO DE BARRAS	8413893 215536

RUTA WEB

Productos>Gama Ventilación>Ventiladores de techo>Artic-400 R

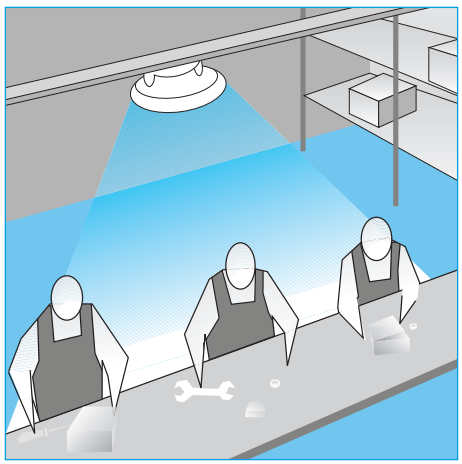

Línea de montaje