AKOR

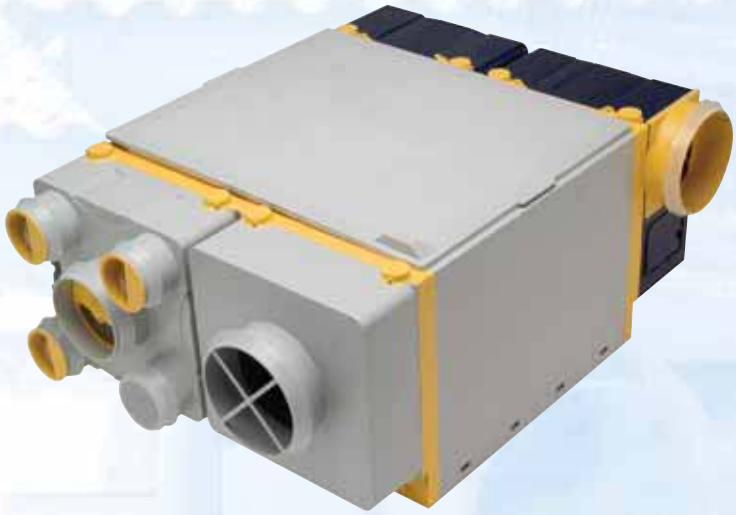

Grupo de extracción que asegura la **renovación permanente del aire en viviendas unifamiliares** y la recuperación de una parte importante del calor del aire extraído gracias al sistema de flujos cruzados. Se conecta a bocas de extracción de láminas fijas. El aire recuperado se introduce en las estancias a través de bocas de impulsión.
Equipado con dos ventiladores centrífugos para impulsión y extracción y dos motores 230V-50Hz, Clase B, con un consumo eléctrico muy bajo, concebidos para funcionamiento continuo.

A P L I C A C I O N E S

VMC
unifamiliar

Configuración constructiva

- Caja monobloque compacta, integrada por elementos fácilmente desmontables.
- 4 Embocaduras de aspiración de Ø80 mm para ventilar baños y aseos.
- 1 Embocadura de aspiración de Ø125 mm para la ventilación de la cocina.
- 1 Embocadura de descarga de Ø150 mm para la evacuación de aire viciado al exterior.
- Caja de bornes para conectar el cable de alimentación.

Componentes fácilmente desmontables

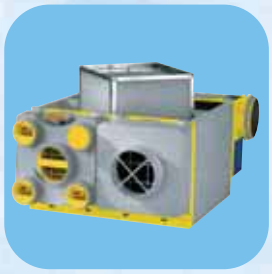

Intercambiador de calor de corrientes cruzadas, fabricado con láminas de polipropileno

Embocaduras con juntas de estanqueidad

Aislamiento térmico en fibra de vidrio

Características técnicas

Modelo	Tensión (V)	Potencia absorbida descarga libre (W)	Conmutador 2 V Extracción / Impulsión	Peso (Kg)
AKOR T3/7	230	115	1	15
AKOR GD	230	270	1	16

Dimensiones (mm)

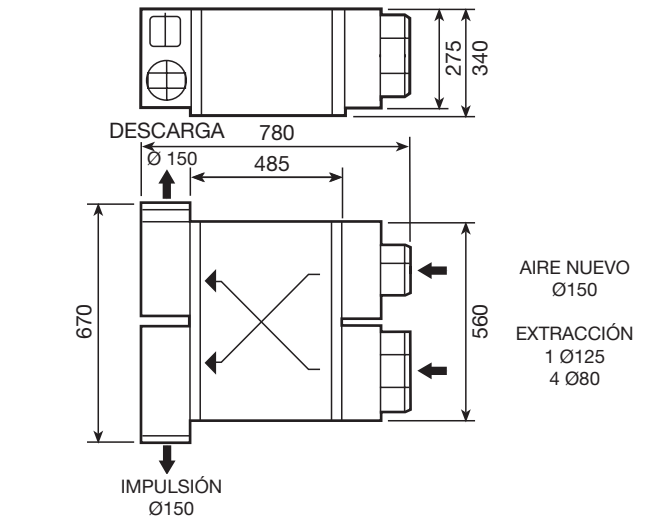

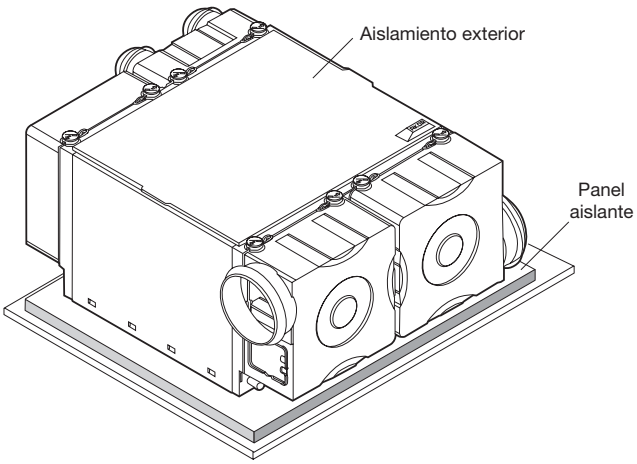

Curvas características

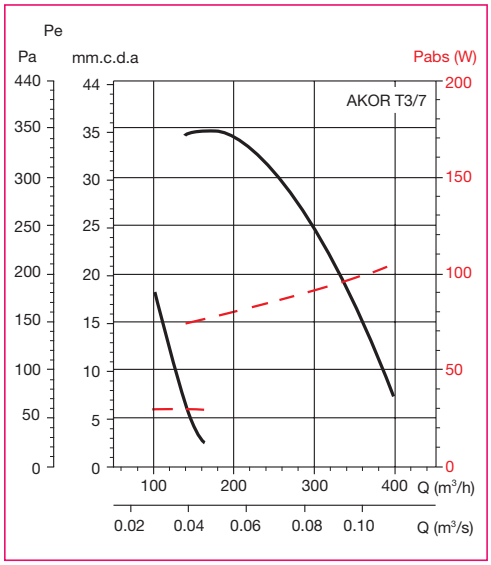

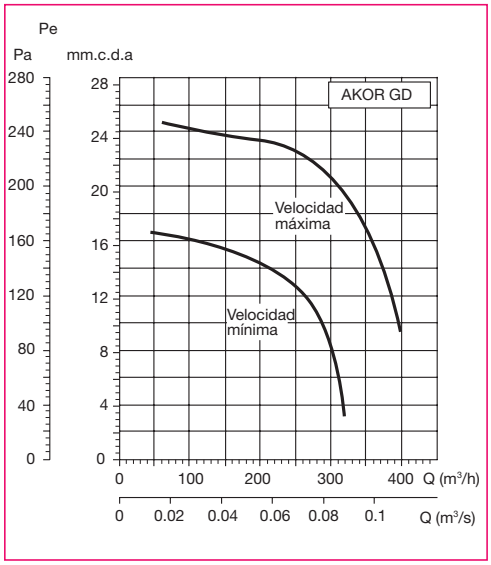

Accesorios

Bastidor de deshielo ABE
Permite evitar el hielo de las condensaciones del aire extraído en el intercambiador de placas. Fabricado en chapa de acero galvanizado y provisto de abrazaderas de polietileno. Posee una resistencia de calor de 500W y termostatos de regulación.

Modelo	Ø (mm)
ABE AKOR D0.5	150

Batería de calefacción ABE/CORIS
Permite aumentar la temperatura del aire insuflado. Posee una resistencia de calor con una potencia de 500W y termostatos de regulación.

Modelo	Ø (mm)
ABE AKOR/CORIS	150

Accesorios

Boca de impulsión CD
Destinada a la introducción de aire en viviendas individuales. Se puede instalar en pared, techo, falso techo recta o acodada.
Ø60 mm

Toma de aire bajo tejado

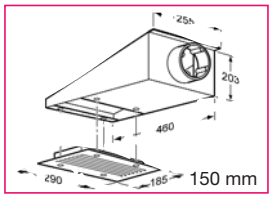

Boca de aspiración BOA/BOAC

Modelo	Ø (mm)
BOA 80	80
BOAC 80	80
BOA 125	125
BOAC 125	125

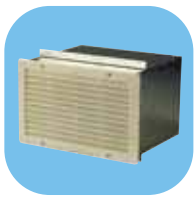

Toma de aire sobre muro

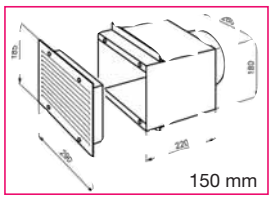

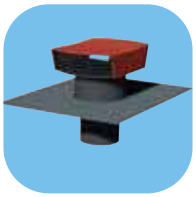

Sombrerete de tejado CT-150

Red de distribución por derivaciones

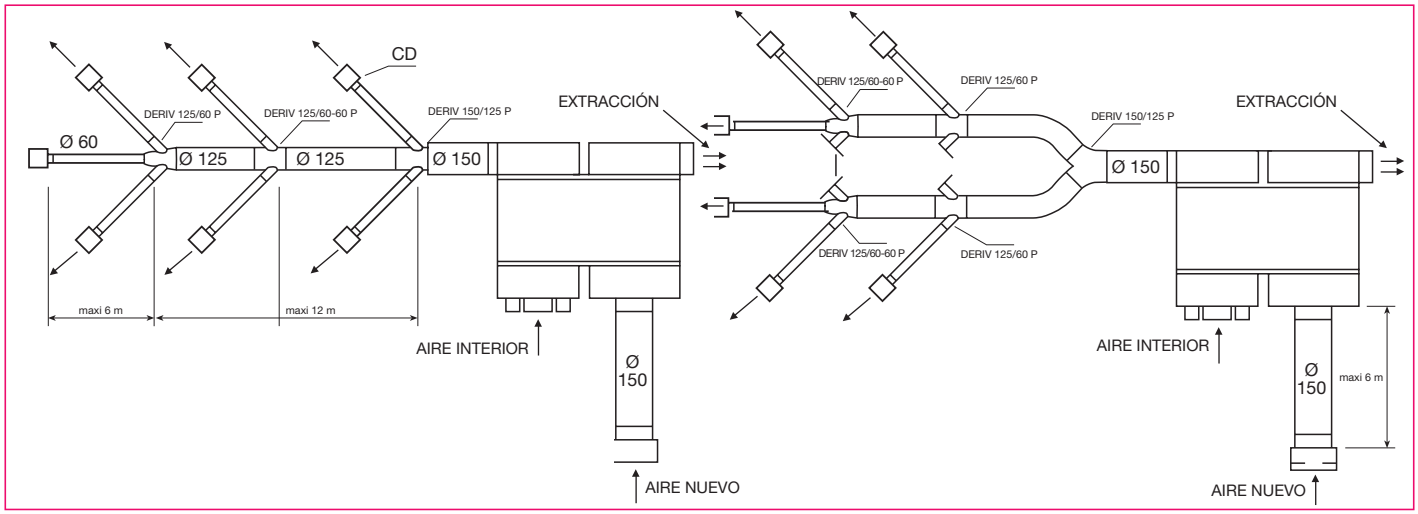

Derivaciones

Modelo	Ø A (mm)	Ø B (mm)	Ø C (mm)	Ø D (mm)
DERIV 80-80 P	80	80	80	
DERIV 125-60-60-125 P	125	60	60	125
DERIV 125-60-60-60 P	125	60	60	60
DERIV 150-125-125 P	150	125	125	
DERIV 150-60-60-125 P	150	60	60	125

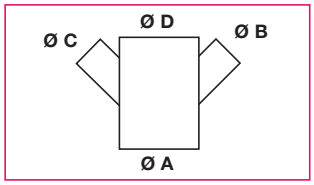

Plenum AKOR
10 embocaduras de aspiración de Ø 60 mm.
Embocadura de descarga de Ø 150 mm.
5 tapones.

Conmutador doble flujo AKOR (Extracción/Impulsión)
2 posiciones de extracción.
2 posiciones de impulsión.