Serie TBT

Ventiladores axiales, con carcasa en acero laminado **protegida contra la corrosión por pintura poliéster**, hélice de aluminio fundido en una sola pieza, motor trifásico, **IP55**, Clase F con **protector térmico** incorporado y **rodamientos a bolas** de engrase permanente.

Motores

De 2 polos.

Tensión de alimentación

Trifásicos 230/400V-50Hz

Otros datos

Sentido del aire Hélice-Motor (flujo B).

A P L I C A C I O N E S

Naves
Almacenes

Talleres

Industria naval

0 018172 402065

Gran robustez

Bridas de acero soldadas, de gran robustez

Hélice antiadherente equilibrada dinámicamente

Hélice equilibrada dinámicamente, según norma ISO 1940, para **reducir el ruido** y evitar vibraciones. Recubierta con **pintura antiadherente para rechazar la suciedad**

Características técnicas

Es imprescindible comprobar que las características eléctricas (voltaje, intensidad, frecuencia, etc.) del motor que aparecen en la placa del mismo son compatibles con las de la instalación.

Modelo	Velocidad (r.p.m.)	Potencia motor (kW)	Intensidad máxima absorbida (A) 230 V	Intensidad máxima absorbida (A) 400 V	Protección motor	Aislamiento	Caudal máximo (m^3/h)	Nivel de presión sonora (dB(A))*	Peso (kg)
TBT/2-400	2800	1,5	5,98	3,45	IP-55	Clase F	9300	84	35
TBT/2-450	2820	3	10,91	6,30	IP-55	Clase F	13200	87	59

* El ruido radiado disminuye aprox. 10 dB al trabajar intercalados en conducto.

Curvas características

- Q = Caudal en m³/h y m³/s.
- Pe = Presión estática en mm.c.d.a y Pa.
- Aire seco normal a 20 °C y 760 mm c.d. Hg.
- Ensayos realizados de acuerdo a Normas UNE 100-212-89 BS 848, Part 1; AMCA 210-85 y ASHRAE 51-1985.

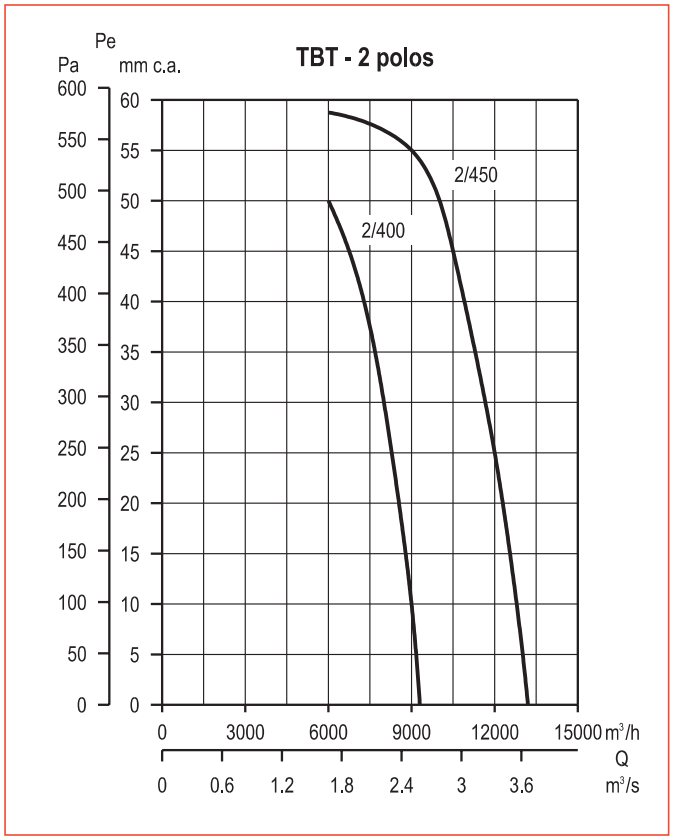

Dimensiones (mm)

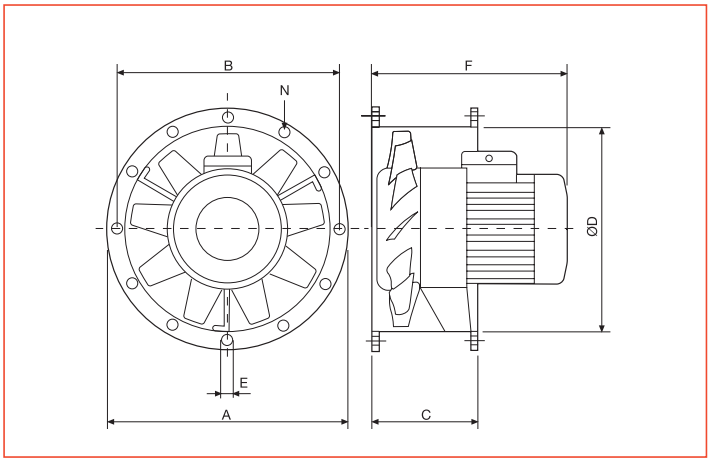

Modelo	Ø A	B	C	Ø D	Ø E	F	Nº Taladros
TBT/2-400	484	450	220	400	10	327	8
TBT/2-450	525	500	220	450	10	407	12

Accesorios de montaje

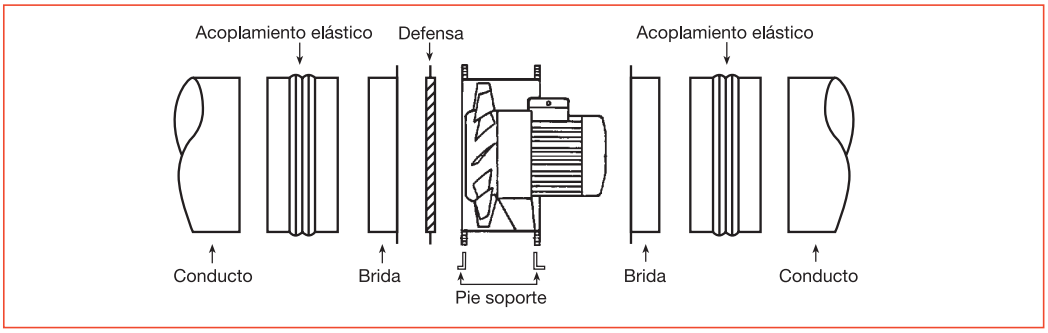

Modelo	Defensa aspiración	Bridas	Acoplamiento elástico	Pie soporte
TBT 400	DEF-400 T	BRIDA-400	ACOP-400	PIE-400
TBT 450	DEF-450 T	BRIDA-450	ACOP-450	PIE-450