# Serie CAB-PLUS

Cajas de ventilación **estancas**, fabricadas en **chapa de acero galvanizado**, con **aislamiento acústico ininflamable (M0)** de **fibra de vidrio**, cierre estanco, ventilador centrífugo de simple oído de álabes hacia adelante y motor cerrado monofásico, IP44, con **caja de bornes externa.**

Pueden ser instaladas en exterior sin necesidad de tapa de intemperie.

**Motores**

CAB-PLUS-125 y 160: De rotor exterior y 2 velocidades.

CAB-PLUS-250: Asíncrono de 2 velocidades.

Tensión de alimentación

Monofásicos 230V-50Hz

## A P L I C A C I O N E S

Talleres

Locales comerciales

Oficinas

Hostelería

0 019372 402060

### Bajo nivel sonoro

Grueso **aislamiento** de fibra de vidrio M0, que **reduce** sensiblemente **el ruido**

### Fácil montaje

Los pies **facilitan la sujeción** en cualquier posición

### Caja estanca

Las **juntas de goma**, tanto en el **cierre de la tapa** como en **las bridas**, le proporcionan gran **estanqueidad**

### Caja de bornes externa estanca

**Caja de bornes** externa estanca, **IP55**

## INSTALACIÓN EN CUALQUIER POSICIÓN

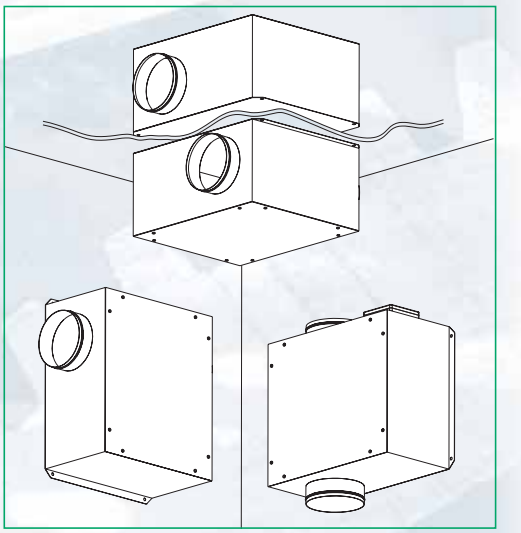

Pueden ser instaladas en posición vertical, horizontal o invertidas

## Características técnicas

Es imprescindible comprobar que las características eléctricas (voltaje, intensidad, frecuencia, etc.) del motor que aparecen en la placa del mismo son compatibles con las de la instalación.

| Modelo | Velocidad (r.p.m.) | Potencia abs. máx. (W) | Intensidad abs. máx. (A) | Caudal máx. ($m^3/h$) | | Nivel de presión sonora (dB((A)) | | Peso (kg) |
|---|---|---|---|---|---|---|---|---|
| | | | | V. Rápida | V. Lenta | V. Rápida | V. Lenta | |
| CAB-PLUS 125 | 1300 | 66 | 0,3 | 380 | 220 | 39 | 28 | 8 |
| CAB-PLUS 160 | 1400 | 150 | 0,6 | 680 | 450 | 41 | 36 | 11 |
| CAB-PLUS 250 | 1300 | 270 | 1,4 | 1100 | 590 | 50 | 45 | 20 |

## Características acústicas

Para obtener los espectros de potencia, sumar a los valores indicados en la tabla de las características técnicas, las correcciones dadas a continuación (valores en Hz):

| Modelo | | 63 | 125 | 250 | 500 | 1000 | 2000 | 4000 | 8000 |
|---|---|---|---|---|---|---|---|---|---|
| **CAB-PLUS 125** | Aspiración | -1,0 | 10,0 | 10,0 | 6,0 | 4,0 | -3,0 | -7,0 | -12,0 |
| | Descarga | -1,0 | 11,5 | 12,0 | 15,0 | 20,0 | 18,0 | 15,0 | 10,0 |
| **CAB-PLUS 160** | Aspiración | 1,5 | 10,0 | 9,0 | 6,5 | 3,0 | 1,0 | -3,0 | -8,5 |
| | Descarga | -2,0 | 11,5 | 10,5 | 20,5 | 22,5 | 18,0 | 15,0 | 8,5 |
| **CAB-PLUS 250** | Aspiración | 1,0 | 7,5 | 9,5 | 8,0 | 3,5 | 3,5 | 2,5 | -5,5 |
| | Descarga | -1,0 | 9,5 | 12,0 | 20,0 | 23,5 | 18,5 | 16,0 | 10,5 |

## Curvas características

– Q = Caudal en $m^3/h$ y $m^3/s$.
– Pe = Presión estática en mm.c.d.a y Pa.
– Aire seco normal a 20 °C y 760 mm c.d. Hg.
– Ensayos realizados de acuerdo a Normas UNE 100-212-89 BS 848, Part 1; AMCA 210-85 y ASHRAE 51-1985.

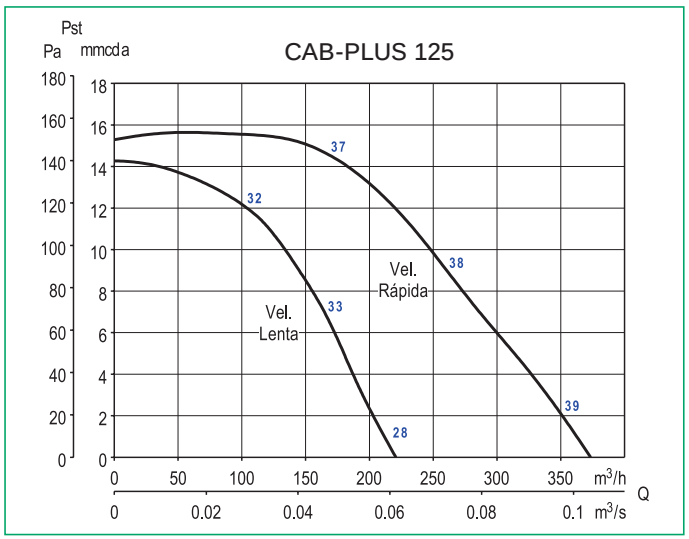


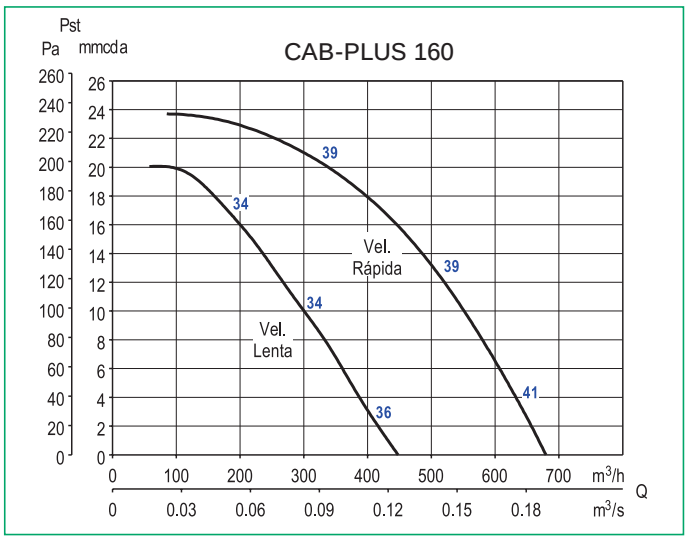


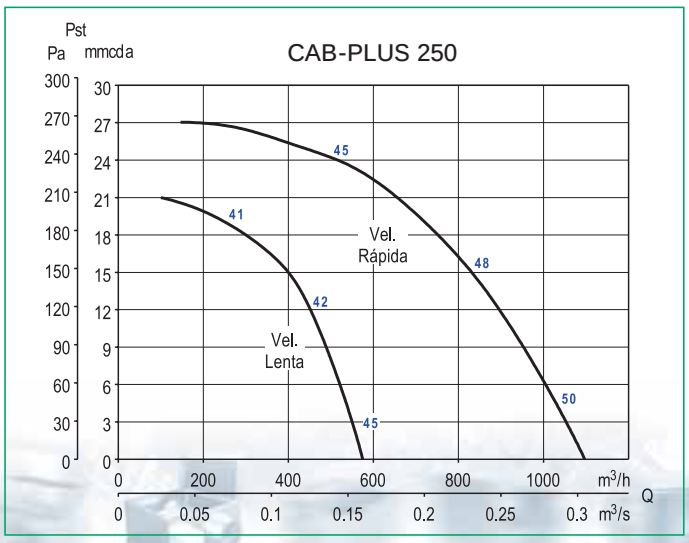


Nivel de presión sonora medido a 1,5m en la aspiración.

## Dimensiones (mm)

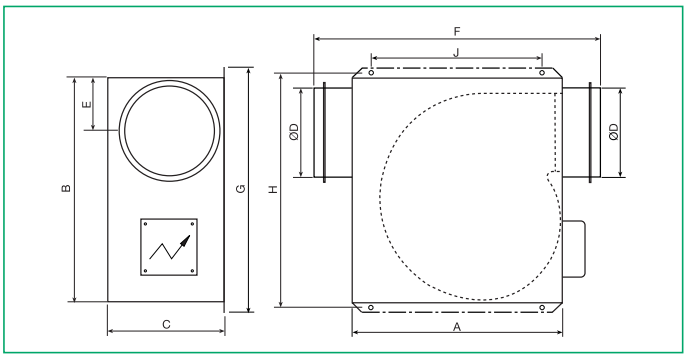


| Modelo | Caja | | | | | | Anclajes | | |
|---|---|---|---|---|---|---|---|---|---|
| | A | B | C | Ø D | E | F | G | H | J |
| CAB-PLUS 125 | 340 | 330 | 210 | 125 | 93 | 430 | 364 | 350 | 250 |
| CAB-PLUS 160 | 406 | 468 | 235 | 160 | 129 | 540 | 502 | 482 | 360 |
| CAB-PLUS 250 | 490 | 488 | 364 | 250 | 178 | 630 | 530 | 514 | 400 |

## Accesorios eléctricos

**Reguladores de velocidad electrónicos monofásicos**
REB-1N, REB-1NE
REB-2,5N, REB-2,5NE

**Reguladores electromecánicos por transformador**
RMB-1,5

**Interruptor Paro/Marcha**

**TG-K330 (STC)** de conducto
**TG-R530 (STA)** de ambiente

Sondas de temperaturas

**TTC-2000 (REG-16)**
**TTC-2000 (REG-16) + TTS-1 (RA)**
Reguladores para baterías eléctricas.

Los TTC-2000 (REG 16) y TTS-1 (RA) necesitan una sonda de temperatura para gobernar la batería.

## Accesorios de montaje

**Cajas filtrantes MFL**

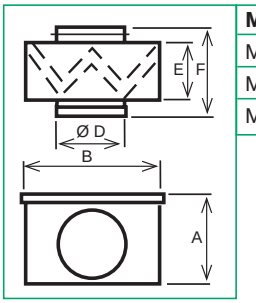


| Modelo | A | B | D | E | F |
|---|---|---|---|---|---|
| MFL-125 | 200 | 200 | 125 | 154 | 196 |
| MFL-160 | 220 | 220 | 160 | 154 | 196 |
| MFL-250 | 293 | 294 | 250 | 154 | 206 |

**Baterías eléctricas MBE**

| Modelo de batería MBE | Potencia de la batería (W) | Tensión de alimentación de las baterías | Caudal mínimo de aire ($m^3/s$) | Esquema de conexión | Modelo de regulador |
|---|---|---|---|---|---|
| MBE-125/12B | 1200 | 1/230 | 70 | E-10 | PULSER |
| MBE-160/21B | 2100 | 1/230 | 110 | E-10 | PULSER |
| MBE-250/60T | 6000 | 2/400 | 270 | E-20 | PULSER |

## Accesorios de montaje (continuación)

**Atenuadores acústicos SIL**

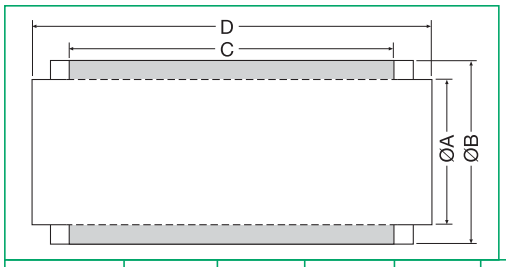


| Modelo | ØA (mm) | ØB (mm) | C (mm) | D (mm) | Atenuación en dB | | | | | |
|---|---|---|---|---|---|---|---|---|---|---|
| | | | | | 125 | 250 | 500 | 1000 | 2000 | 4000 |
| SIL 125 | 125 | 250 | 700 | 900 | 5 | 13 | 21 | 37 | 37 | 31 |
| SIL 160 | 160 | 250 | 700 | 900 | 9 | 14 | 23 | 25 | 17 | 9 |
| SIL 250 | 250 | 355 | 700 | 900 | 6 | 10 | 19 | 25 | 16 | 7 |

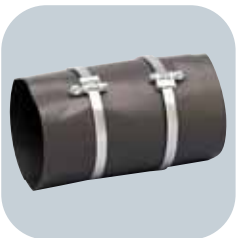

**Acoplamientos elásticos circulares KAA**

**APC**
**Viseras Descarga**
Visera con malla para montar a la descarga