# Serie TDM

Ventiladores helicoidales **para intercalar en conductos**, motor monofásico 230V-50Hz, aislamiento Clase II, IPX4, con protector térmico. Pueden trabajar a temperaturas de hasta 40ºC.

*Modelo TDM-300*

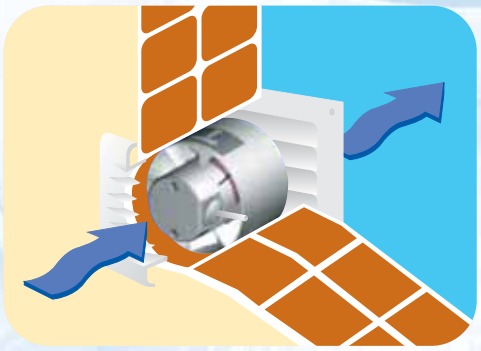

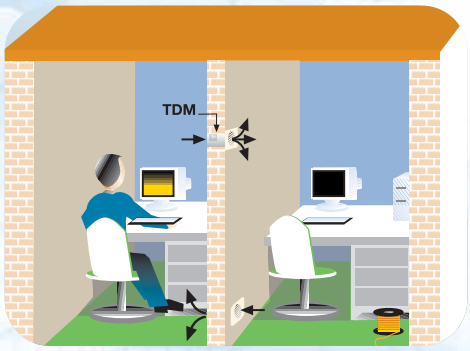


Los modelos 100 y 200 pueden ser empotrados en muro, para trasegar aire directamente al exterior o intercambiar calor entre estancias contiguas.

## Características técnicas

| Modelo | Velocidad (r.p.m.) | Potencia máxima absorbida (W) | Ø conducto (mm) | Caudal en descarga libre ($m^3/h$) | Nivel presión sonora (dB(A)) | Peso (kg) |
|---|---|---|---|---|---|---|
| TDM-100 | 2500 | 13 | 100 | 110 | 40 | 0,4 |
| TDM-200 | 2600 | 25 | 125 | 200 | 44,5 | 0,6 |
| TDM-300 | 2200 | 35 | 150 | 300 | 45 | 1,5 |

## Dimensiones (mm)

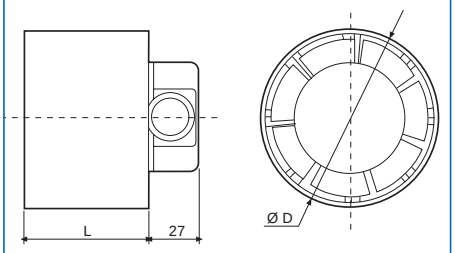


| Modelo | Ø D | L |
|---|---|---|
| TDM-100 | 99 | 67,5 |
| TDM-200 | 118 | 78 |

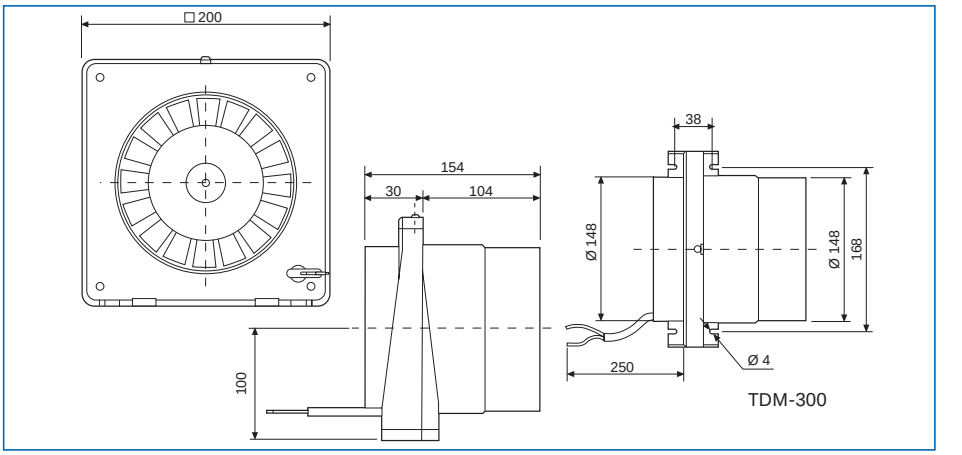


## Curvas características

– Q = Caudal en m³/h y m³/s.
– Pe = Presión estática en mm.c.d.a y Pa.
– Aire seco normal a 20 °C y 760 mm c.d. Hg.
– Ensayos realizados de acuerdo a Normas UNE 100-212-89 BS 848, Part 1; AMCA 210-85 y ASHRAE 51-1985.

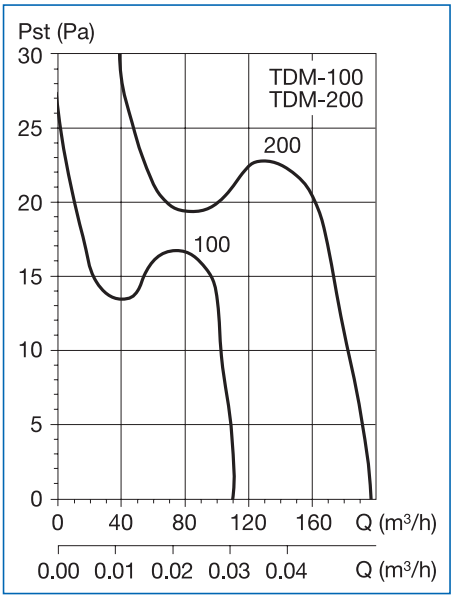


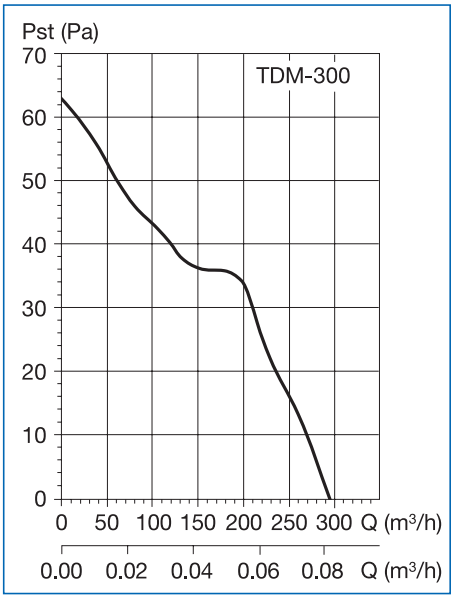


## Accesorios

**GSA**
Tubo flexible de aluminio

**GR-100**
**GRA**
Reja de aluminio

**CX**
Brida de sujeción

**PER-W**
Persiana de sobrepresión

| Accesorios | Rejas | Persianas de sobrepresión | Bridas de sujeción | Tubo flexible de aluminio |
|---|---|---|---|---|
| TDM-100 | GR-100 | PER-100W | CX-80/125 | GSA-100 |
| TDM-200 | GRA-100 | PER-125W | CX-125/215 | GSA-125 |
| TDM-300 | GRA-150 | PER-160W | CX-125/215 | GSA-150 |