SILENTUB-100

Extractores helicoidales de bajo nivel sonoro, **para intercalar en conducto**, motor monofásico 230V-50Hz con rodamientos a bolas, montado sobre silent-blocks, IP44, Clase II, con protector térmico.

NOVEDAD

0 039172 404071

Compuerta antirretorno

Evita la entrada de aire del exterior y las fugas de calefacción, cuando el extractor no está en funcionamiento. Se abre por la presión del aire

Silent-blocks elásticos

Motor montado sobre **silent-blocks elásticos** que absorben las vibraciones

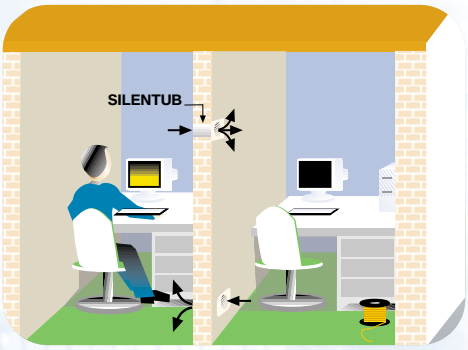

Puede ser empotrado en muro, para trasegar aire directamente al exterior o intercambiar calor entre estancias contiguas

Características técnicas

Modelo	Velocidad (r.p.m.)	Potencia máxima absorbida (W)	Ø conducto (mm)	Caudal en descarga libre (m^3/h)	Nivel presión sonora (dB(A))	Peso (kg)
SILENTUB-100	2450	12	100	100	37,5	0,5

* Nivel de presión sonora medido en campo libre a 1,5 metros.

Dimensiones (mm)

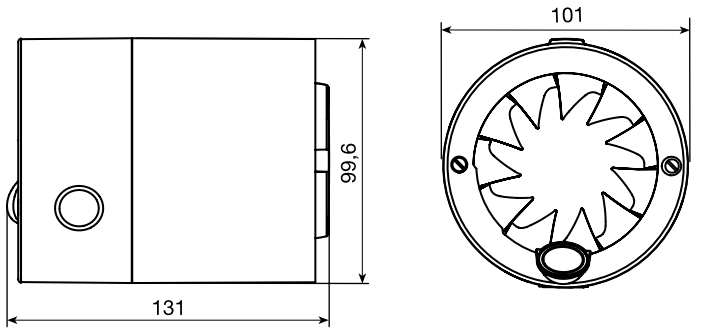

Curva característica

- Q = Caudal en m³/h y m³/s.
- Pe = Presión estática en mm.c.d.a y Pa.
- Aire seco normal a 20 °C y 760 mm c.d. Hg.
- Ensayos realizados de acuerdo a Normas UNE 100-212-89 BS 848, Part 1; AMCA 210-85 y ASHRAE 51-1985.

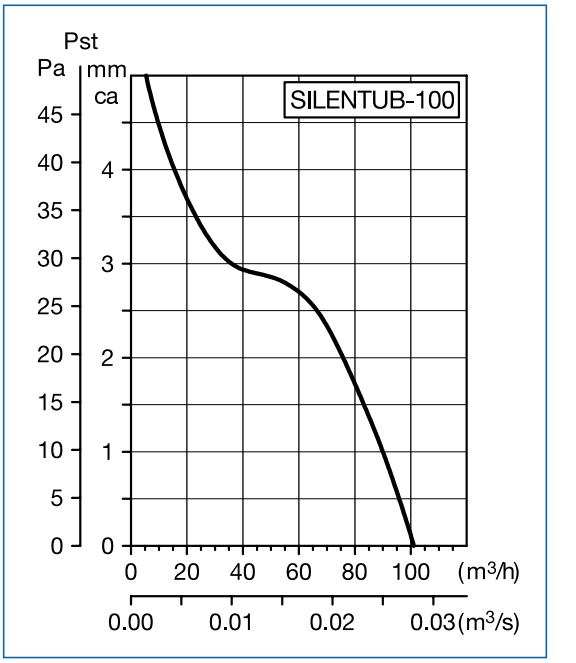

Accesorios

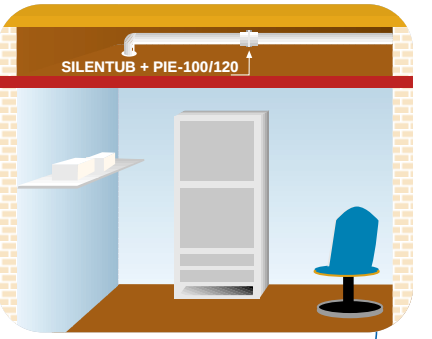

PIE-100/120
Soporte para fijación mural (accesorio)

GSA-100
Tubo flexible de aluminio

GR-100
Reja de plástico

PER-100W
Persiana de sobrepresión

CX-80/125
Brida de sujeción