Serie EDM

EDM-80N

EDM-80L

EDM-100

EDM-200

Ventiladores helicoidales extraplanos con motor 230V-50Hz, IP44, Clase II, con protector térmico, para trabajar a temperaturas de hasta 40ºC. 3 tamaños distintos para conductos de 90, 100 y 120 mm. Caudales aproximados de 80, 100 y 200 m^3 respectivamente, a descarga libre. Para cada tamaño se realizan diferentes ejecuciones para elegir el modelo más adecuado a cada instalación. Las ejecuciones se reflejan en las siglas que se incorporan a la referencia del producto:

0 015972 402066

Posibilidades de instalación

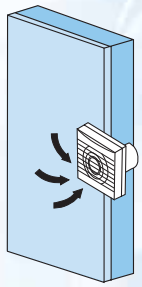

Salida directa al exterior a través de pared o techo

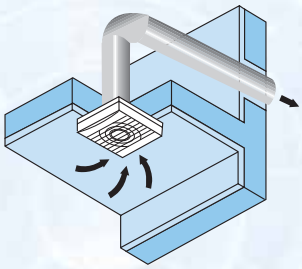

Salida al exterior mediante conducto corto

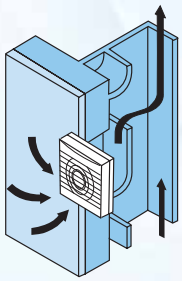

Salida a sistema de ventilación comunitaria

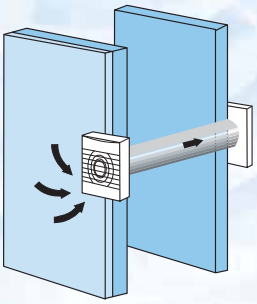

Salida a través de pared doble, mediante accesorio (EDM-80N y EDM-100)

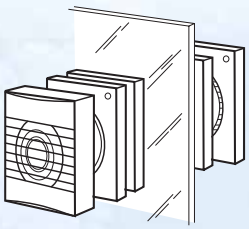

Los modelos V incorporan todos los accesorios necesarios para instalar en cristal

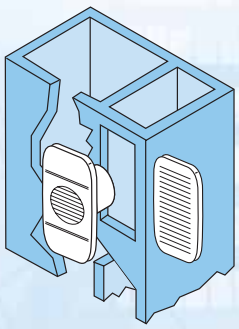

EDM 80L: Instalación sustituyendo las rejas de ventilación existentes

Para instalaciones en el techo se aconseja elegir siempre modelos Z con rodamientos a bolas, que aseguran una larga vida en perfectas condiciones

- **S** Modelo básico de la gama.
- **C** Modelo con persiana automática.
- **Z** Modelo con rodamientos a bolas, de larga vida (30.000 horas) trabajando en cualquier posición de eje. Especialmente recomendados para condiciones duras de trabajo en instalaciones industriales o comerciales.
- **T** Modelo con temporizador fijo de unos 8 minutos.
- **R** Modelo con temporizador regulable que mantiene el extractor en marcha unos minutos después de apagada la luz.
- **H** Modelo con higrostato regulable que acciona el aparato en función de la humedad ambiente.
- **E** Modelo con célula fotoeléctrica que detecta el encendido de la luz y acciona el aparato.
- **M** Modelo con interruptor paro/marcha mediante tirador de cadena.
- **V** Modelo para instalar en cristal.
- **Blister** Presentación del producto en blister.
- **L** Modelo diseñado para sustituir las rejas de ventilación rectangulares.

EDM-80N / EDM-80L

Ventiladores helicoidales con caudal aproximado de 80 m³/h, motor 230V-50Hz, IP44*, Clase II, con protector térmico, para trabajar a temperaturas de hasta 40°C.

* Modelos L: IPX4

Instalación EDM-80L

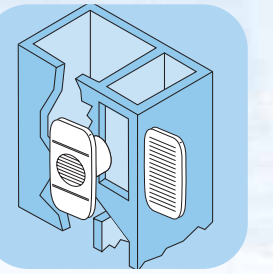

Los modelos EDM-80L están diseñados para sustituir las rejas de ventilación rectangulares

EDM-80 N

EDM-80 L

Prestaciones-Modelos

	N	NZ	NT	NTZ	L	LZ	LR	LRZ
Directrices de descarga	•	•	•	•				
Temporizador fijo 8 min.			•	•				
Temporizador regulable							•	•
Diseño adaptable a rejas de ventilación					•	•	•	•
Rodamientos a bolas		•		•		•		•

Características técnicas

Modelo	Velocidad (r.p.m.)	Potencia absorbida descarga libre (W)	Tensión (V) 50 Hz	Caudal en descarga libre (m³/h)	Nivel presión sonora (dB(A))	Ø conducto	Peso (kg)	Aislamiento/ Protección
EDM-80 N	2350	9	230	80	33	94	0,4	IP44
EDM-80 L	2300	13	230	80	33	90	0,4	IPX4

Curva característica

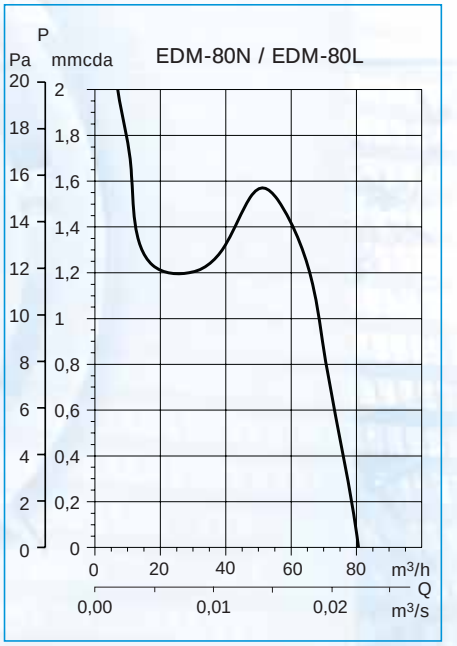

Dimensiones (mm)

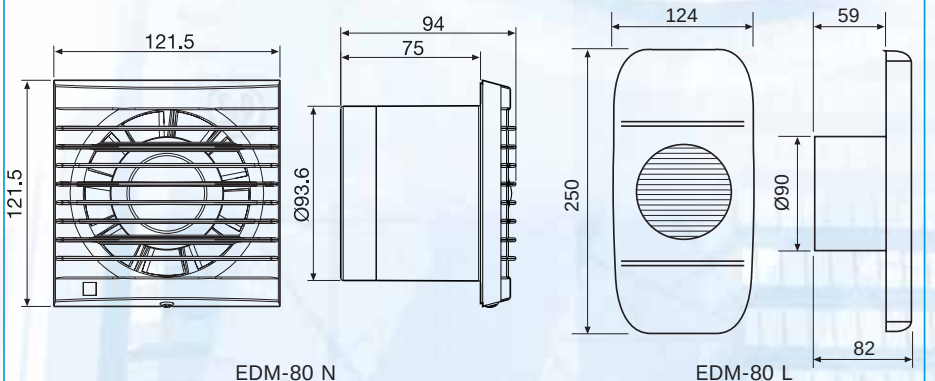

EDM-80 N

EDM-80 L

Accesorios

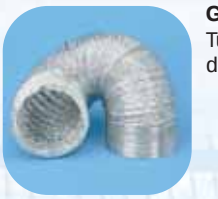

GSA 100
Tubo flexible de aluminio

Persiana fija y tubo telescópico (200 a 420 mm)

PER-100W
Persiana de sobrepresión

GRA-70
Reja de aluminio

CX-80/125
Bridas de sujeción

CAR-100
CM-130
Compuertas antirretorno

EDM-100

EDM-100 C

EDM-100 CH

Ventiladores helicoidales, con caudal aproximado de 100 m^3/h, luz piloto de funcionamiento *(1)*, motor 230V-50Hz, IP44 *(2)*, Clase II *(3)*, con protector térmico, para trabajar a temperaturas de hasta 40ºC.

(1) Excepto modelo S

(2) Versiones H: IP40

(3) Versiones 12V: IP57, Clase III

EDM-100 VM

EDM-100 12V

Persiana automática

Evita la entrada de aire del exterior y las fugas de calefacción cuando el extractor no está en funcionamiento

Instalación en cristal

Los modelos V incorporan todos los accesorios necesarios para instalar en cristal

EDM-100 12V S
EDM-100 12V C

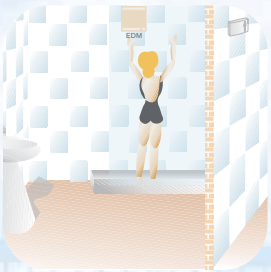

Modelos MBTS (Muy Baja Tensión de Seguridad), 12V, IP57, Clase III.
Especialmente diseñados para trabajar dentro de la zona de seguridad, al funcionar a una tensión de 12V

EDM-100 12V: debe conectarse a un **transformador CT-12/14** que proporciona corriente a 12V. Si se desea temporizar el apagado del aparato, se utilizará el **transformador CT-12/14 R** que permite elegir una regulación entre 1 y 30 min.

Prestaciones-Modelos

	S	T	R	H	C	CT	CR	EC	CH	M	VM	VMH	12V S	12V C
Luz piloto		•	•	•	•	•	•	•	•	•	•	•	•	•
Temporizador fijo		•				•								
Temporizador regulable			•				•	•	•			•	*	*
Persiana automática					•	•	•	•	•	•	•	•		•
Célula fotoeléctrica								•						
Higrostato regulable				•					•			•		
Cadena paro-marcha				•					•	•	•	•		
Adaptación para cristales											•	•		
Persiana fija exterior											•	•		
Muy baja tensión seguridad													•	•

* Temporizador regulable entre 1 y 30' utilizando el transformador CT-12/14 T.

Características técnicas

Modelo	Velocidad (r.p.m.)	Potencia absorbida descarga libre (W)	Tensión (V) 50 Hz	Caudal en descarga libre (m³/h)	Nivel presión sonora (dB(A))	Peso (kg)	Aislamiento/ Protección
EDM-100	2450	13	230	95	40	0,48	IP44 *
EDM-100S 12V	2100	7	12	85	37	0,48	IP57
EDM-100C 12V	2100	11	12	85	37	0,48	IP57

* Versiones H: IP40

Curvas características

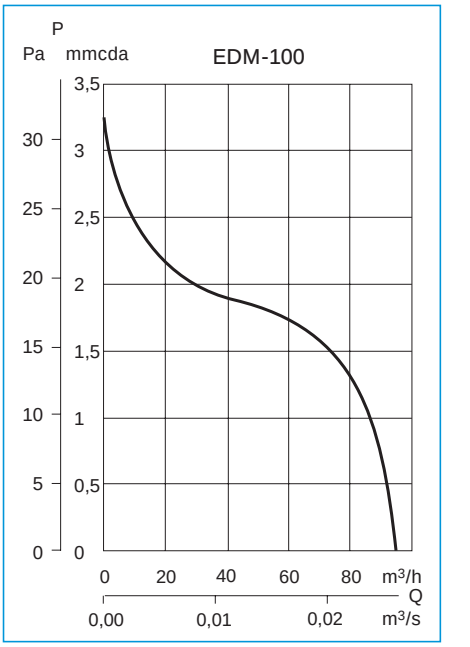

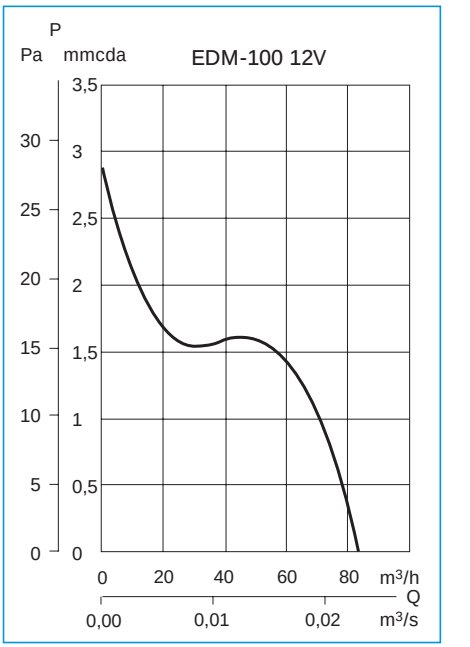

Dimensiones (mm)

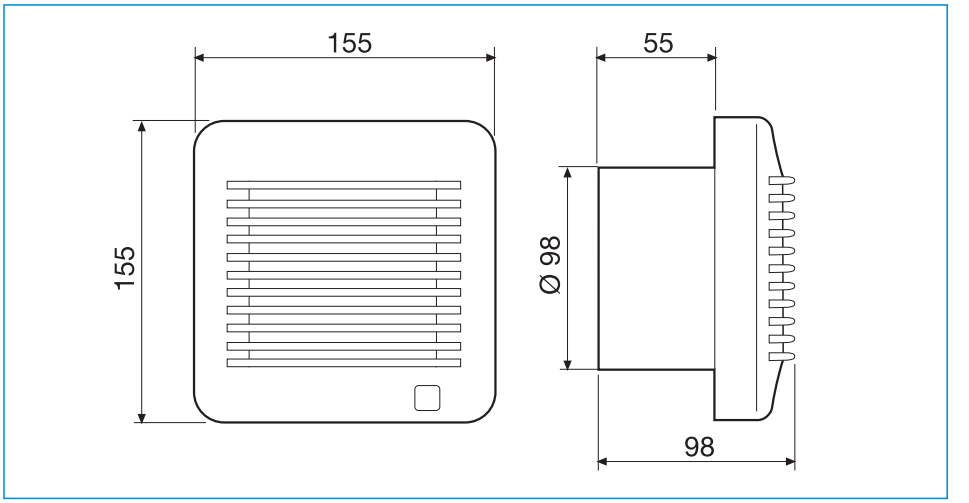

Accesorios

GSA 100 Tubo flexible de aluminio

GRA-70 Rejas de aluminio

CX-80/125 Bridas de sujeción

Persiana fija y tubo telescópico (200 a 420 m)

PER-W Persiana de sobrepresión

CAR-100
CM-130 Compuertas antirretorno

EDM-200

Ventiladores helicoidales de 180 m³/h de caudal, motor 230V-50Hz, IP44, Clase II.

GARANTÍA 5 AÑOS

Curva característica

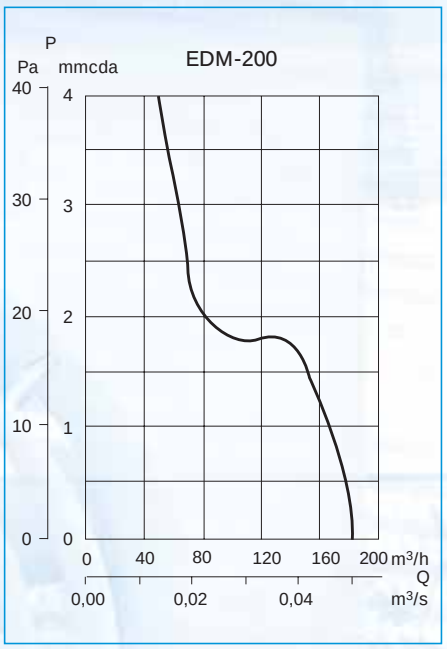

Prestaciones-Modelos

	S	T	H	C	CT	CR	CH
Luz piloto		•	•	•	•	•	•
Temporizador fijo		•			•		
Temporizador regulable						•	•
Persiana automática				•	•	•	•
Higrostato regulable			•				•
Cadena paro-marcha			•				•

Características técnicas

Modelo	Velocidad (r.p.m.)	Potencia absorbida descarga libre (W)	Tensión (V) 50 Hz	Caudal en descarga libre (m³/h)	Nivel presión sonora (dB(A))	Peso (kg)	Aislamiento/ Protección
EDM-200	2500	25	220-240	180	46	0,9	IP44

** A 1,5 m del aparato instalado.

Dimensiones (mm)

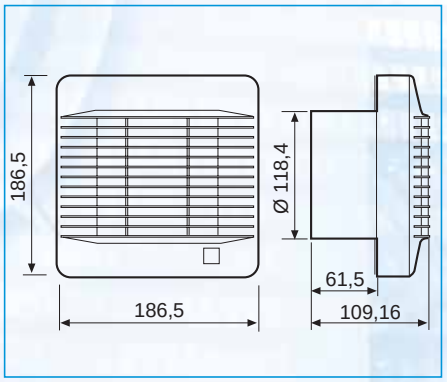

Accesorios

GSA-125
Tubo flexible de aluminio

PER-125W
Persiana de sobrepresión

CX-125/215
Bridas de sujeción

GRA-100
Reja de aluminio

CAR-100
CM-130
Compuertas antirretorno