PAMELA 600 / PAMELA 700
PAMELA 900

- Campana decorativa
- Motor de condensador

VERSIONES	Inox
	PAMELA 600: 60 cm. de ancho.
	PAMELA 700: 70 cm. de ancho.
	PAMELA 900: 90 cm. de ancho.

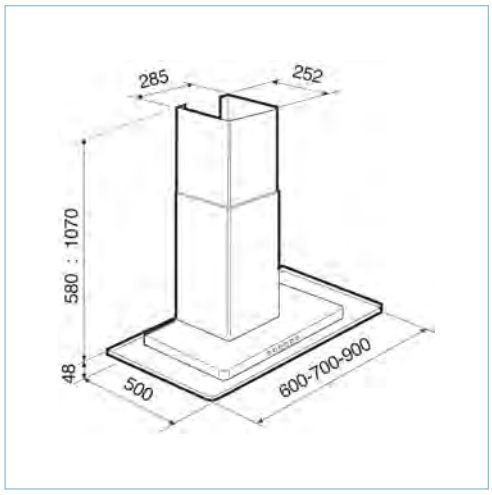

Dimensiones (mm)

- Iluminación : 2 lámparas halógenas (2x20 W)
- Filtros metálicos tipo profesional
- Recirculación del aire a través de filtros de carbono (opcional)
- Selectores velocidad tipo pulsador "luminoso"
- Chimenea telescópica
- Compuerta antirretorno
- Reductor diámetro conducto descarga a 120 mm

CARACTERÍSTICAS TÉCNICAS SERIE PAMELA

MOTORES	1
CAUDAL DESCARGA LIBRE (m³/h)	700
VELOCIDADES	3
TENSIÓN (V)	230
POTENCIA (W)	210
NIVEL DE PRESIÓN SONORA dB (A)	54
INTENSIDAD (A)	0,9
DIÁMETRO CONDUCTO DESCARGA (mm)	150

RUTA WEB

Productos>Gama Hábitat>Campanas decorativas