Caudal 625 m³/h
Mayor capacidad extracción
Menor consumo
Selectores electrónicos "Touch Control"

M E N O R C A 9 0 0

- Iluminación : 2 lámparas halógenas (2x20 W)
- Filtros metálicos tipo profesional
- Recirculación del aire a través de filtros de carbono (opcional)
- Selectores velocidad electrónicos "Touch Control"
- Temporizador (15 min.)
- Avisador de saturación de filtro
- Chimenea telescópica
- Compuerta antirretorno
- Reductor diámetro conducto descarga a 120 mm
- Campana decorativa tipo isla
- Motor de condensador

VERSIONES **Inox**

MENORCA 900: 90 cm. de ancho.

CARACTERÍSTICAS TÉCNICAS MENORCA 900

MOTORES	1
CAUDAL DESCARGA LIBRE (m³/h)	625
VELOCIDADES	3
TENSIÓN (V)	230
POTENCIA (W)	210
NIVEL DE PRESIÓN SONORA dB (A)	56
INTENSIDAD (A)	0,9
DIÁMETRO CONDUCTO DESCARGA (mm)	150

R U T A W E B

Productos>Gama Hábitat>Campanas decorativas

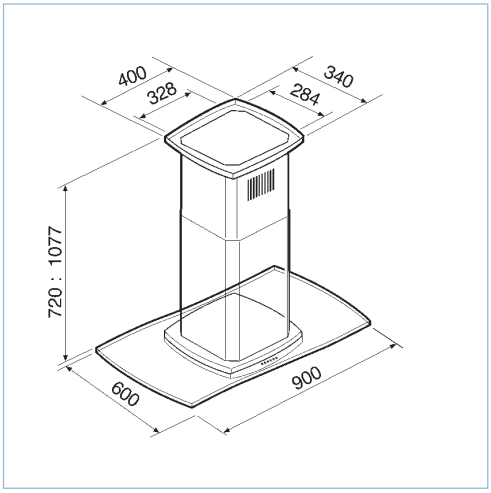

Dimensiones (mm)