GEMA 600 / GEMA 900

- Campana decorativa
- Motor de condensador

VERSIONES	Inox
	GEMA 600: 60 cm. de ancho.
	GEMA 900: 90 cm. de ancho.

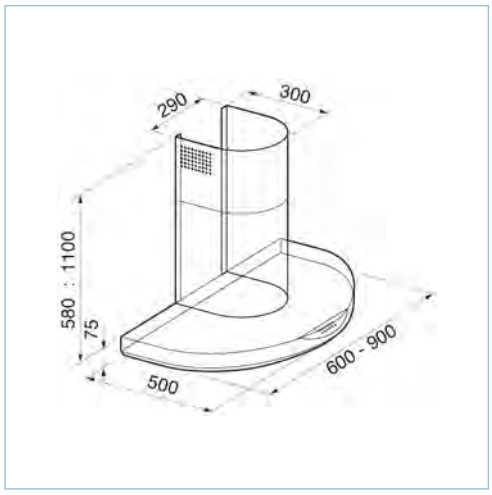

Dimensiones (mm)

- Iluminación : GEMA 600, 2 lámparas halógenas (2x20 W) / GEMA 900, 3 lámparas halógenas (3x20 W)
- Filtros metálicos tipo profesional
- Recirculación del aire a través de filtros de carbono (opcional)
- Selectores velocidad electrónicos "Touch Control"
- Temporizador (15 min.)
- Avisador de saturación de filtro
- Chimenea telescópica
- Compuerta antirretorno
- Reductor diámetro conducto descarga a 120 mm

CARACTERÍSTICAS TÉCNICAS SERIE GEMA

MOTORES	1
CAUDAL DESCARGA LIBRE (m³/h)	700
VELOCIDADES	3
TENSIÓN (V)	230
POTENCIA (W)	210
NIVEL DE PRESIÓN SONORA dB (A)	55
INTENSIDAD (A)	0,9
DIÁMETRO CONDUCTO DESCARGA (mm)	150

RUTA WEB

Productos>Gama Hábitat>Campanas decorativas