E L E G A N C E - 6 0

- Campana decorativa

VERSIONES	**Inox** (con interruptor de pulsador)
	Blanco (con interruptor deslizante)
	60 cm. de ancho.

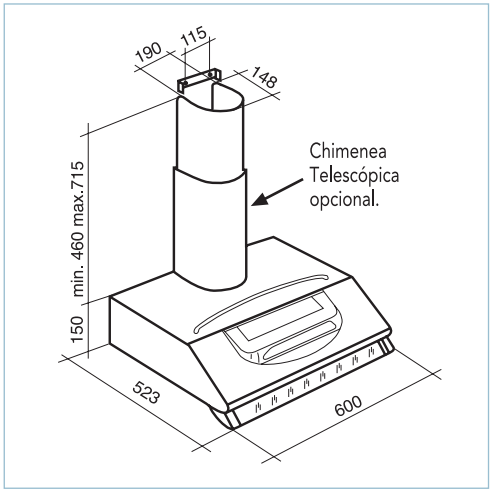

Dimensiones (mm)

- Iluminación: 2 lámparas de 40 W
- Filtros metálicos tipo profesional
- Recirculación del aire a través de filtros de carbono (opcional)
- Selectores velocidad frontales
- Chimenea Telescópica (opcional)
- Bandeja cromada (opcional)
- Compuerta antirretorno

CARACTERÍSTICAS TÉCNICAS ELEGANCE-60

MOTORES	2
CAUDAL DESCARGA LIBRE (m^3/h)	290
VELOCIDADES	3
TENSIÓN (V)	230
POTENCIA (W)	300
NIVEL DE PRESIÓN SONORA dB (A)	55
INTENSIDAD (A)	1,4
DIÁMETRO CONDUCTO DESCARGA (mm)	120

RUTA WEB

Productos>Gama Hábitat>Campanas decorativas