BOX-600 / BOX-700 / BOX-900 / BOX-1200

- Campanas decorativas
- Motor de condensador

- Iluminación: 2 lámparas halógenas (2x20W)
- Filtros metálicos tipo profesional
- Recirculación del aire a través de filtros de carbono (opcional)
- Selectores velocidad tipo pulsador luminoso
- Chimenea telescópica
- Compuerta antirretorno
- Reductor diámetro conducto descarga a 120 mm

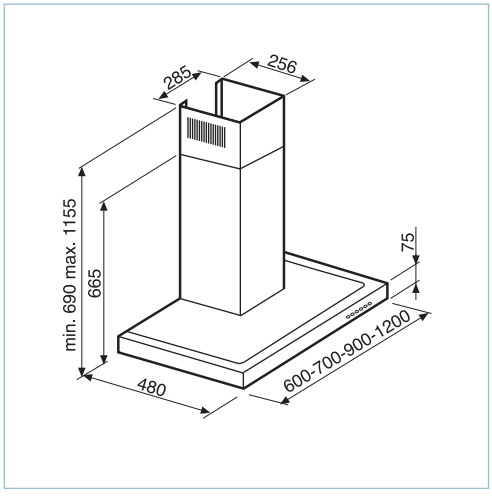

Dimensiones (mm)

CARACTERÍSTICAS TÉCNICAS SERIE BOX

MOTORES	1
CAUDAL DESCARGA LIBRE (m^3/h)	525
VELOCIDADES	3
TENSIÓN (V)	230
POTENCIA (W)	205
NIVEL DE PRESIÓN SONORA dB (A)	65
INTENSIDAD (A)	0,75
DIÁMETRO CONDUCTO DESCARGA (MM)	150

RUTA WEB

Productos>Gama Hábitat>Campanas decorativas