RP

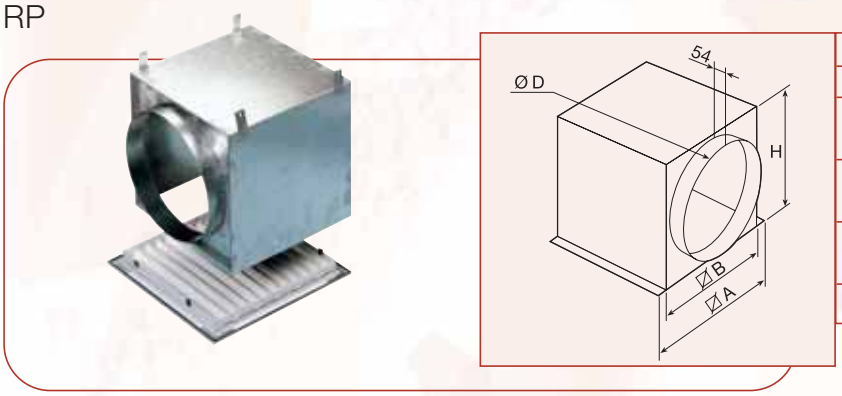

Modelo		Ø D	H	A	B
RP-100	A	105	230	151	133
RP-200	A	125	230	226	208
	B	160	230	226	208
RP-250	A	160	230	276	258
	B	200	230	276	258
RP-300	A	200	230	326	308
	B	250	300	326	308
RP-450		315	365	460	458

Plénum de chapa de acero galvanizado (RP-100, en plástico), que junto a una reja GRI permite la extracción de aire a través de un falso techo.

Velocidades de paso de aire (m/s)

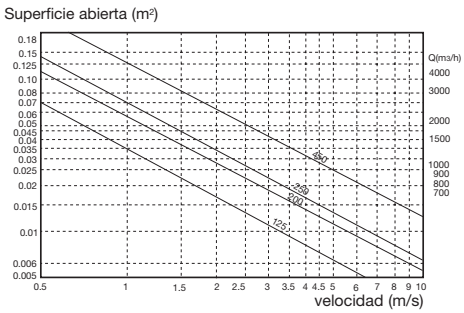
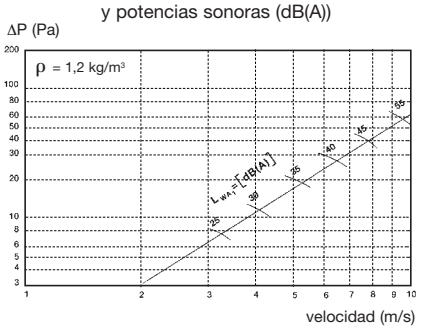
Pérdidas de carga (Pa)
y potencias sonoras (dB(A))