GRI

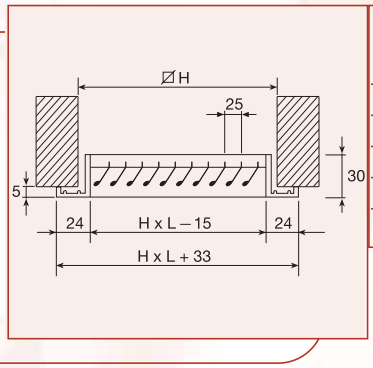

Modelo	Dimensiones nominales disponibles ⌀
GRI-125	125 x 125
GRI-200	200 x 200
GRI-250	250 x 250
GRI-300	300 x 300
GRI-450	450 x 450

Reja de extracción de aluminio extrusionado, pintada en color blanco. Evita la entrada de agua y cuerpos extraños en la instalación.