DEF-AN

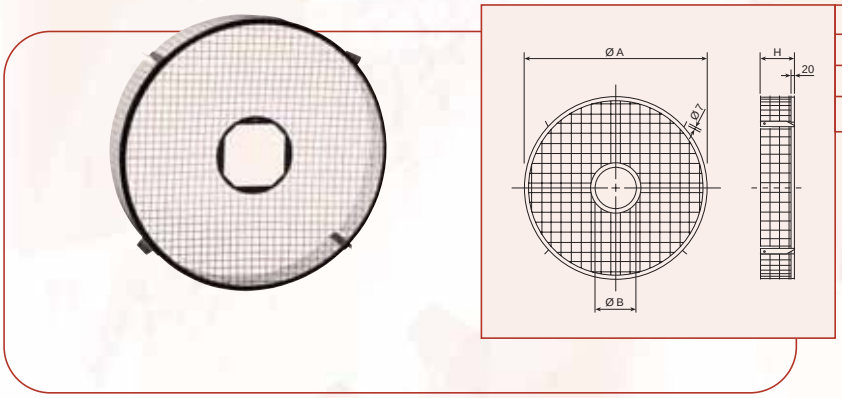

Modelo	Ø A	Ø B	H
DEF-800 AN	926	208	178
DEF-900 AN	1026	208	170
DEF-1000 AN	1154	208	163

Anchura espacio entre malla (mm): **25 x 25**

Defensa de protección para prevenir contactos con las hélices de los ventiladores.
Para instalar en el lado de aspiración.