Serie MBE

Batería de calefacción para instalar en la descarga de los ventiladores.
La velocidad mínima del aire dentro de la batería debe ser de 1.5 m/s.
Temperatura máxima del aire que circula en la batería: 60ºC.

Las baterías se componen de:
- Resistencias blindadas
- Circuito de protección doble que deberá conectarse al circuito de control de la batería, mediante termostato de seguridad automático conectado en serie con otro termostato de seguridad de rearme manual (RESET).
- Caja de conexión IP43

Alimentación monofásica a 230 V para modelos 100,125 y 160, bifásica (2 hilos) a 400V para los modelos 200 y 250 y trifásica a 400V para el resto de modelos.

La instalación se puede completar con sondas de temperatura en el conducto, sondas de temperatura ambiente y reguladores, que nos permitan introducir el aire a la temperatura adecuada a cada necesidad. Mediante este sistema podemos llegar a introducir aire del exterior con un ΔT de hasta 50º.
(Ver páginas accesorios para baterías).

EJEMPLO DE ELECCIÓN

DATOS
- Caudal: 700 m^3/h (Q)
- Temperatura del aire entrante: 5ºC
- Temperatura del aire impulsado: 27ºC

POTENCIA DE CALEFACCIÓN NECESARIA:
P = Qx0,36xΔT = 700x0,36x22 = 5544 W

ELECCIÓN DE LA BATERÍA MBE-200/50T o MBE-250/60T *(Gráfico 2)*
La elección final será en función de:
- Pérdidas de carga totales sobre la instalación
- Nivel sonoro deseado
- Espacio disponible

Pérdida de carga ΔP (PA)

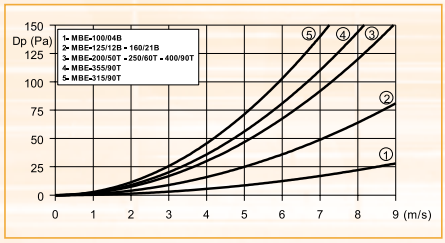

Gráfico 1

Diferencias de temperatura entre el aire saliente y entrante ΔT (ºC)

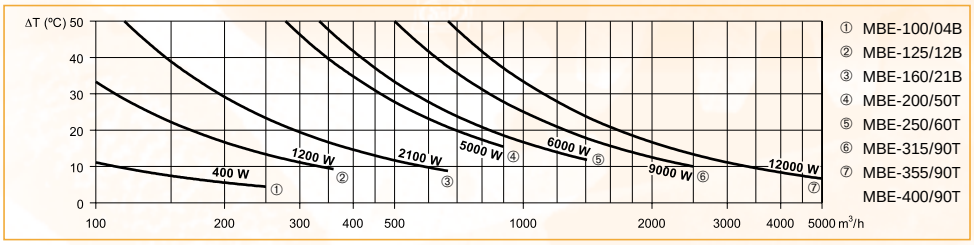

Gráfico 2

Características técnicas

Modelos	Tensión de alimentación (V)	Potencia (W)	Caudal mínimo de aire (m^3/s)	Tipo de regulador
MBE-100/04B	1/230	400	50	PULSER
MBE-125/12B	1/230	1200	70	PULSER
MBE-160/21B	1/230	2100	110	PULSER
MBE-200/50T	2/400	5000	170	PULSER
MBE-250/60T	2/400	6000	270	PULSER
MBE-315/90T	3/400	9000	420	TTC-2000
MBE-355/120T	3/400	12000	570	TTC-2000
MBE-400/120T	3/400	12000	570	TTC-2000

Dimensiones (mm)

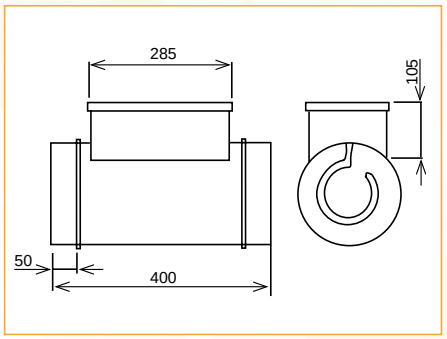

Accesorios para Baterías de Calefacción

Dimensiones LxAxH (mm): 92x45x150

PULSER (REG-6)

Regulador electrónico para baterías de calefacción.

Se instalan en el local a calentar. En función de la temperatura programada, el regulador accionará la batería para mantener dicha temperatura en el local.

Dimensiones LxAxH (mm): 160x140x280

TTC-2000 (REG-16)

Regulador electrónico para baterías eléctricas de calefacción trifásicas hasta una potencia de 16,5 kW.

Para potencias superiores hay que conectar el módulo TTS-1 (RA) (hasta 30 kW).

Se monta en un armario eléctrico y hay que conectarlo a una sonda de temperatura colocada en el local a calentar o en el conducto del aire caliente.

Dimensiones LxAxH (mm): 60x30x35

TTS-1(RA)

Módulo ampliador de potencia (hasta 30 kW) del regulador TTC-2000 (REG-16).

Dimensiones LxAxH (mm): 70x30x70

Sonda TG-R530 (STA)

Sonda de temperatura de ambiente que se coloca en el local a calentar:

– Tipo NTC con incrementos lineales.
– Temperatura de utilización: 0-30°C.
– IP20

Se utiliza para accionar los reguladores tipo TTC-2000 (REG-16), que controlan las baterías MBE o IBE.

Sonda TG-K330 (STC)

Sonda de temperatura de ambiente que se coloca en el conducto del aire caliente.

– Tipo NTC linealizada.
– Temperatura de utilización: 0-30ºC.
– IP20

Se utiliza para accionar los reguladores tipo TTC-2000 (REG-16), que controlan las baterías MBE o IBE.