Serie IBE

Baterías de calefacción para instalar en la descarga de los ventiladores.
La velocidad mínima del aire dentro de la batería debe ser de 2 m/s.
Temperatura máxima del aire que circula en la batería: 60ºC.

Las baterías se componen de :
- Resistencias blindadas, para conexión a red trifásica (3x400),
- Circuito de protección doble que deberá conectarse al circuito de control de la batería mediante termostato de seguridad automático (90ºC), conectado en serie con otro termostato de seguridad (120ºC) de rearme manual (RESET) .
- Caja de conexión IP43

La instalación se puede completar con sondas de temperatura en el conducto, sondas de temperatura ambiente y reguladores, que nos permitan introducir el aire a la temperatura adecuada a cada necesidad. Mediante este sistema podemos llegar a introducir aire del exterior con un ΔT de hasta 50º.
(Ver páginas accesorios para baterías).

0 000572 402066

EJEMPLO DE ELECCIÓN

DATOS
- Caudal: 3300 m^3/h (Q)
- Temperatura del aire entrante: -5ºC
- Temperatura del aire impulsado: 20ºC

POTENCIA DE CALEFACCIÓN NECESARIA:
P = Qx0,36xΔT = 3300x0,36x(20-(-5)) = 29700 W=29,7 kW

ELECCIÓN DE LA BATERÍA IBE-315/30T o IBE-355/30T *(Gráfico 2)*
La elección final será en función de:
- Espacio disponible en altura
- Pérdidas de carga totales sobre la instalación
- Nivel sonoro deseado

Pérdida de carga ΔP (PA)

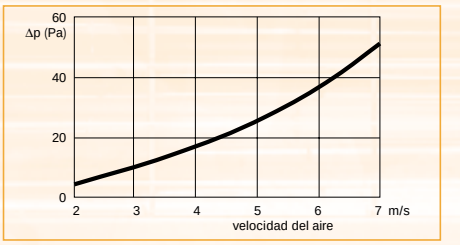

Gráfico 1

Diferencias de temperatura entre el aire saliente y entrante ΔT (ºC)

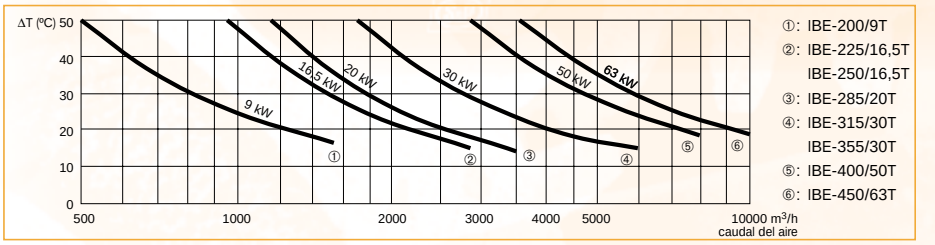

Gráfico 2

Dimensiones (mm)

Distancia mínima entre Ventilador y Bateria, 2.5xA (anchura interna de la brida)

Modelo	A	B
IBE-200	400	198
IBE-225	500	248
IBE-250	500	298
IBE-285	600	298
IBE-315	600	348
IBE-355	700	398
IBE-400	800	498
IBE-450	1000	498

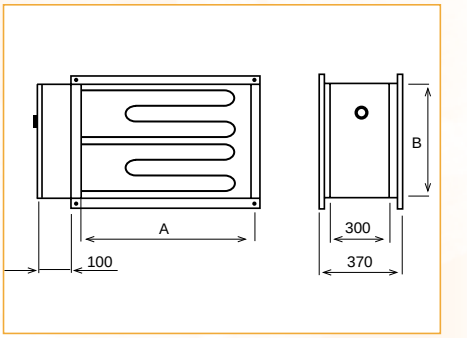

Características técnicas

Modelos	Tensión de alimentación (V)	Potencia (kW)	Subdivisiones posibles (kW)	Caudal de aire mínimo (m^3/h)	Tipo de regulador
IBE-200/9T	3/400	9	3x3	580	TTC-2000 (REG-16)
IBE-225/16,5T	3/400	16,5	3x5,5	900	TTC-2000 (REG-16)
IBE-250/16,5T	3/400	16,5	3x5,5	1100	TTC-2000 (REG-16)
IBE-285/20T	3/400	20	3x6,7	1300	TTC-2000 (REG-16)+TTS-1 (RA)
IBE-315/30T	3/400	30	6,8+6,8+8,2+8,2	1500	TTC-2000 (REG-16)+TTS-1 (RA)
IBE-355/30T	3/400	30	6,8+6,8+8,2+8,2	2000	TTC-2000 (REG-16)+TTS-1 (RA)
IBE-400/50T	3/400	50	3x16,7	2400	–
IBE-450/63T	3/400	63	3x21	3600	–

Accesorios para Baterías de Calefacción

Dimensiones LxAxH (mm): 92x45x150

PULSER (REG-6)

Regulador electrónico para baterías de calefacción.

Se instalan en el local a calentar. En función de la temperatura programada, el regulador accionará la batería para mantener dicha temperatura en el local.

Dimensiones LxAxH (mm): 160x140x280

TTC-2000 (REG-16)

Regulador electrónico para baterías eléctricas de calefacción trifásicas hasta una potencia de 16,5 kW.

Para potencias superiores hay que conectar el módulo TTS-1 (RA) (hasta 30 kW).

Se monta en un armario eléctrico y hay que conectarlo a una sonda de temperatura colocada en el local a calentar o en el conducto del aire caliente.

Dimensiones LxAxH (mm): 60x30x35

TTS-1(RA)

Módulo ampliador de potencia (hasta 30 kW) del regulador TTC-2000 (REG-16).

Dimensiones LxAxH (mm): 70x30x70

Sonda TG-R530 (STA)

Sonda de temperatura de ambiente que se coloca en el local a calentar:

– Tipo NTC con incrementos lineales.
– Temperatura de utilización: 0-30°C.
– IP20

Se utiliza para accionar los reguladores tipo TTC-2000 (REG-16), que controlan las baterías MBE o IBE.

Sonda TG-K330 (STC)

Sonda de temperatura de ambiente que se coloca en el conducto del aire caliente.

– Tipo NTC linealizada.
– Temperatura de utilización: 0-30ºC.
– IP20

Se utiliza para accionar los reguladores tipo TTC-2000 (REG-16), que controlan las baterías MBE o IBE.