///0.3///

CORTINAS DE AIRE

CORTINAS INDUSTRIALES GAMA MEDIA SERIE COR-IND MW ▸▸ NOVEDAD

La nueva gama de cortinas industriales de aplicación mural COR-IND MW **con baterías de agua**, están diseñadas para ser instaladas hasta 6 m de altura. Adaptables a cualquier tipo de puerta industrial ya que se presentan en dos longitudes y se pueden instalar en serie.

La velocidad a la salida de 10 m/s crea una barrera de aire muy efectiva que evita la pérdida de energía y el rodete tangencial hace que tengan un bajo nivel sonoro. Disponibles en versiones de aire frío / caliente.

Se ofrece como accesorio el mando de control remoto CR-20. Cada mando puede controlar hasta 5 unidades en serie.

La tapa de las cortinas COR-IND-MW se abre 180º mediante un juego de bisagras para facilitar el montaje y las conexiones.

DIMENSIONES (mm)

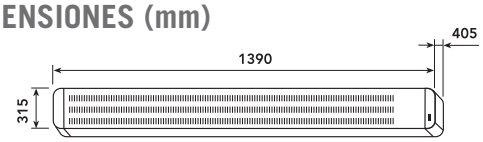

Serie 1000

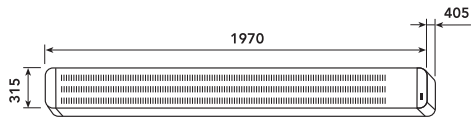

Serie 1500

Taller de coches

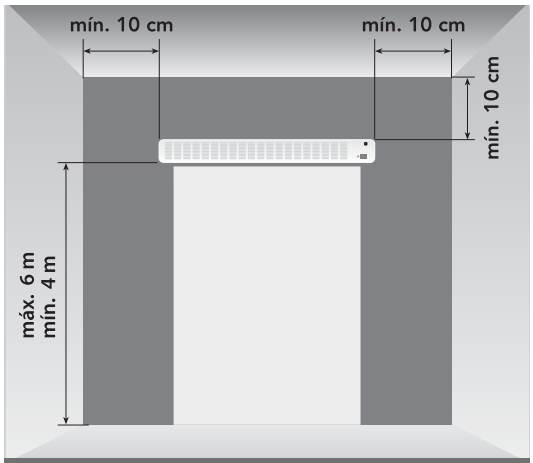

Altura de instalación COR-IND MW

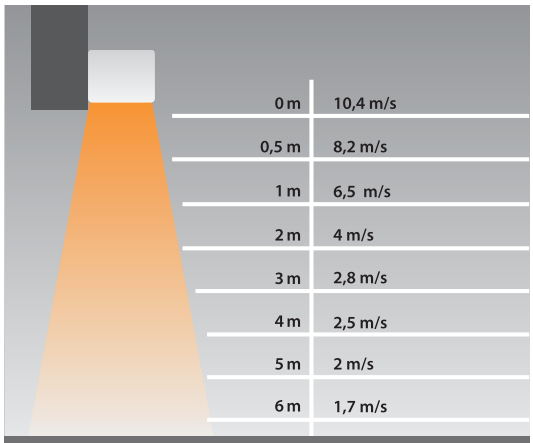

Distancia/velocidad aire COR-IND MW

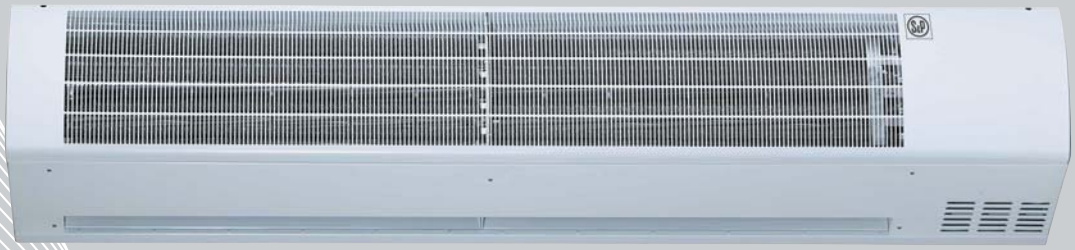

SERIE COR-IND MW

La tapa de las cortinas COR-IND MW se abre 180º mediante un juego de bisagras para facilitar el montaje y las conexiones.

Facilidad de montaje

Control externo
CR-20

CARACTERÍSTICAS TÉCNICAS SERIE COR-IND MW

MODELO		COR-IND-M 1000 W 27	COR-IND-M 1500 W 35
TENSIÓN (50HZ) (V)		230	230
POTENCIA CALORÍFICA (KW)		27	35
POTENCIA MOTOR (W)		193	245
VELOCIDADES		2	2
CAUDAL (m^3/h)	Vel. Rápida	2.753	3.766
	Vel. Lenta	2.436	3.062
VELOCIDAD SALIDA AIRE* (m/s) A 0,05 m		10,4	9,41
ΔT máximo (ºC)	Vel. Rápida	26,8	29
	Vel. Lenta	28,4	33,5
CAUDAL AGUA l/s		0,27	0,41
PÉRDIDA DE CARGA (Pa)		2910	8685
NIVEL PRESIÓN SONORA (dB(A)) **		55	59
INTENSIDAD ABSORBIDA (A)		0,90	1,08
AIRE FRÍO / CALIENTE		F / C	F / C
PESO (Kg)		40	50
COLOR RAL 9003		BLANCO	BLANCO

* Caudal máximo
** Medido a 5 m de distancia, en campo libre

SERIE COR-IND MW

TABLA DE RENDIMIENTOS

TIPO	VELOCIDAD VENTILADOR	CAUDAL Q m³/h	CAUDAL AGUA l/s	POTENCIA KW	TEMPERATURA SALIDA AIRE ºC	POTENCIA KW	TEMPERATURA SALIDA AIRE ºC
TEMPERATURA DE ENTRADA / SALIDA DE AGUA 90 / 70 ºC				**TEMPERATURA DE ENTRADA DE AIRE = + 15 ºC**		**TEMPERATURA DE ENTRADA DE AIRE = + 20 ºC**	
COR-IND-M 1000 W 27	RÁPIDA	2.983	0,270	29,1	43,4	27,1	46,8
	LENTA	2.668	0,270	27,7	45,2	25,7	48,4
COR-IND-M 1500 W 35	RÁPIDA	4.108	0,410	43,6	45,9	40,5	49,1
	LENTA	3.089	0,410	37,8	50,6	35,1	53,5
TEMPERATURA DE ENTRADA / SALIDA DE AGUA 80 / 60 ºC				**TEMPERATURA DE ENTRADA DE AIRE = + 15 ºC**		**TEMPERATURA DE ENTRADA DE AIRE = + 20 ºC**	
COR-IND-M 1000 W 27	RÁPIDA	2.983	0,270	25,1	39,5	23,1	42,8
	LENTA	2.668	0,270	23,9	41	22	44,3
COR-IND-M 1500 W 35	RÁPIDA	4.108	0,410	37,7	41,7	34,6	44,8
	LENTA	3.089	0,410	32,7	45,7	30	48,6
TEMPERATURA DE ENTRADA / SALIDA DE AGUA 70 / 50 ºC				**TEMPERATURA DE ENTRADA DE AIRE = + 15 ºC**		**TEMPERATURA DE ENTRADA DE AIRE = + 20 ºC**	
COR-IND-M 1000 W 27	RÁPIDA	2.983	0,270	21,1	35,6	19,1	38,9
	LENTA	2.668	0,270	20,1	36,9	18,2	40,1
COR-IND-M 1500 W 35	RÁPIDA	4.108	0,410	31,8	37,5	28,7	40,6
	LENTA	3.089	0,410	27,5	40,9	24,9	43,7
TEMPERATURA DE ENTRADA / SALIDA DE AGUA 60 / 40 ºC				**TEMPERATURA DE ENTRADA DE AIRE = + 15 ºC**		**TEMPERATURA DE ENTRADA DE AIRE = + 20 ºC**	
COR-IND-M 1000 W 27	RÁPIDA	2.983	0,270	17,2	31,7	15,2	35
	LENTA	2.668	0,270	16,3	32,8	14,4	36
COR-IND-M 1500 W 35	RÁPIDA	4.108	0,410	25,9	33,3	22,9	36,4
	LENTA	3.089	0,410	22,4	36,1	19,8	38,9