Serie PM

Paneles convectores de instalación mural.

Características:

Extraplanos.

Silenciosos.

Resistencia blindada de gran disipación del calor.

Termostato ambiente de precisión, (+-1°C).

0 011272 402065

Termostato regulable de gran precisión situado en la parte posterior del aparato.

Interruptor paro/marcha lateral.

Protección contra salpicaduras de agua.

Dimensiones (mm)

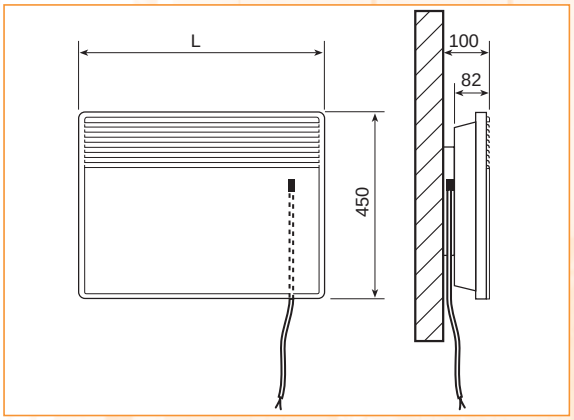

Modelo	Dimensión L
PM-751	370
PM-1001	445
PM-1501	590
PM-2001	740

Salida del cable por la parte posterior derecha.

Características técnicas

Modelo	Tensión 50/60 Hz (V)	Potencia (W)	Intensidad absorbida (A)	Termostato de bulbo	Dispositivo antiheladas	Protector térmico de seguridad	Soporte pared	Aislamiento Clase II	Protección contra salpicaduras de agua
PM-751	230	750	3,3	•	•	•	•	•	•
PM-1001	230	1000	4,3	•	•	•	•	•	•
PM-1501	230	1500	6,6	•	•	•	•	•	•
PM-2001	230	2000	8,7	•	•	•	•	•	•